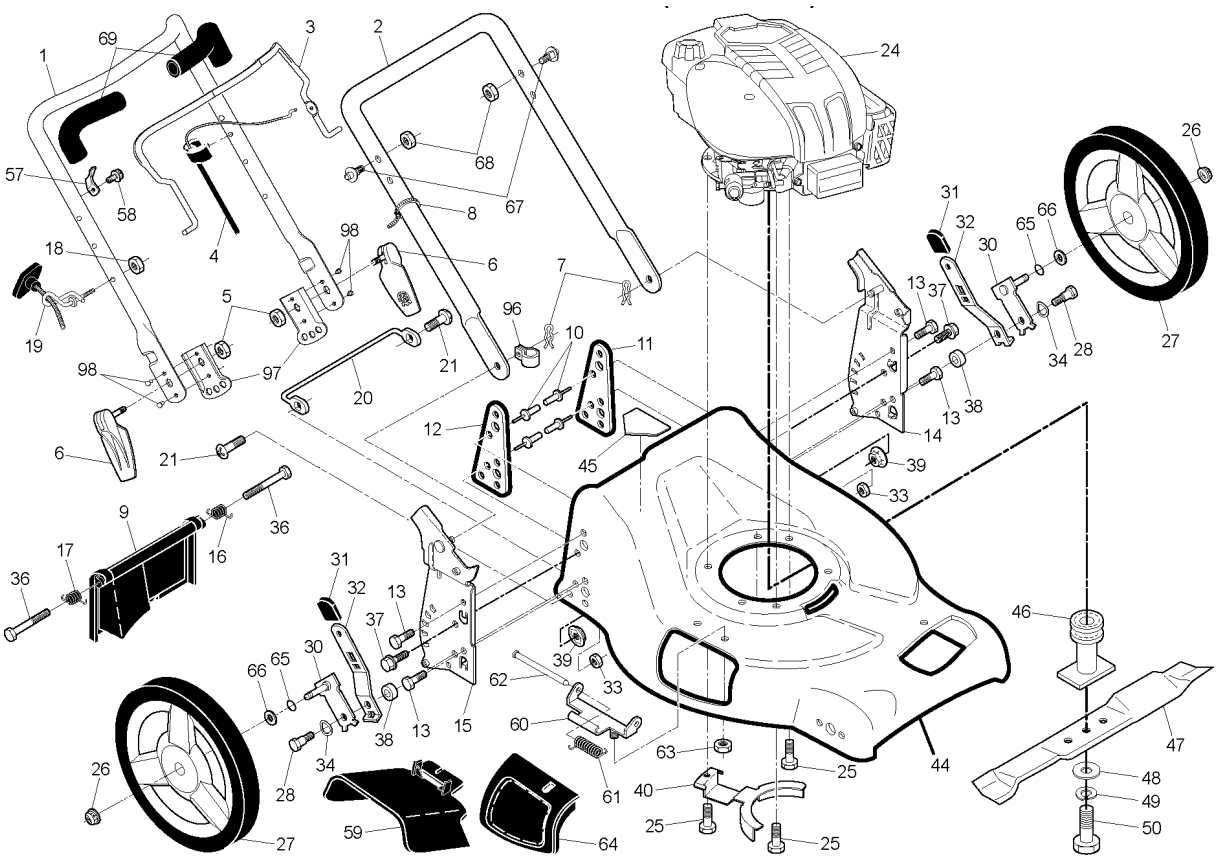
Husqvarna®

SPARE PARTS LIST

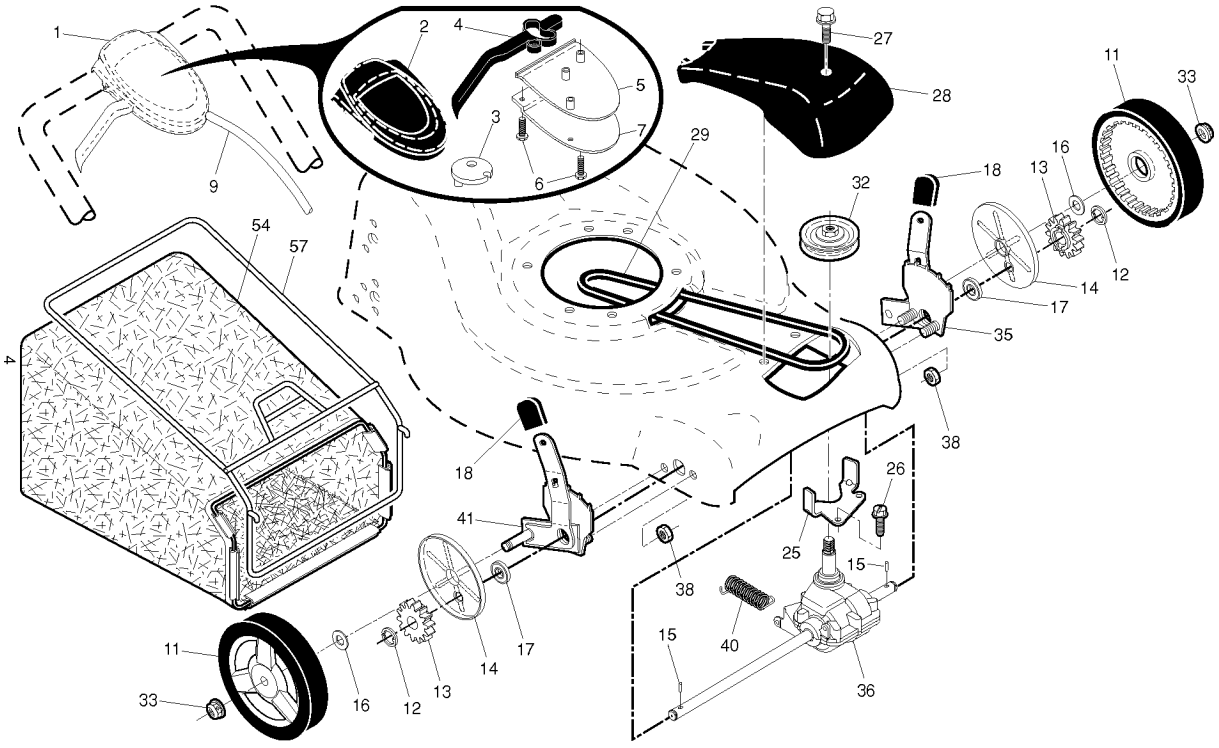
LAWN MOWERS: CONSUMER WALK-BEHINDS

R53 SVL, 96141019202, 2009-04


1
69
3
2
24
26
57
58
68
67
8
4
98
6
7
18
31
32
65
66
30
5
96
10
11
13
37
19
21
20
12
14
34
28
27
98
97
45
39
6
21
33
9
36
16
17
36
31
32
13
37
30
66
65
39
62
33
46
60
38
13
15
63
25
44
47
26
28
34
61
40
48
49
27
59
64
25
25
50

Référence	Numéro de Pièce	Description	Remarque	QTÉ	Kit équipement
1	532 42 05-77	POIGNÉE		1	
2	532 42 04-91	POIGNÉE		1	
3	532 42 68-12	GUIDE-CHAÎNE		1	
4	532 41 53-50	CABLE DE CONTRÔLE		1	
5	532 19 17-30	ÉCROU		1	
6	532 41 66-68	BOUTON		1	
7	532 05 17-93	AXE		1	
8	532 06 64-26	HOOP		1	
9	532 40 69-85	DÉFLECTEUR		1	
10	532 12 84-15	RIVET		1	
11	532 41 05-40	SUPPORT		1	
12	532 41 05-42	SUPPORT		1	
13	817 06 04-10	VIS		1	
14	532 41 78-12	SUPPORT DE POIGNßE		1	
15	532 41 78-11	SUPPORT DE POIGNßE		1	
16	532 40 54-17	RESSORT		1	
17	532 40 54-18	RESSORT		1	
18	532 13 20-04	ÉCROU		1	
19	532 19 47-88	GUIDE		1	
20	532 41 35-43	FOOT.GUARD.21.DOMED.CE*SUBS/2*		1	
21	817 49 04-16	VIS		1	
25	532 15 04-06	BOULON		1	
26	532 40 91-49	ÉCROU		1	
27	532 41 08-15	ROUE COMPLÈTE		1	
28	532 40 16-38	BOULON		1	
30	532 41 31-41	ARM SUPPORT		1	
31	532 70 10-37	BOUTON		1	
32	532 40 98-89	SELECTOR SPRING		1	
33	873 80 05-00	LOCK NUT		1	
34	532 40 16-30	RONDELLE		1	
36	532 18 41-93	BOULON		1	
37	874 78 05-12	VIS		1	
38	532 40 16-29	RONDELLE D'ESPACEMENT		1	
39	532 15 53-77	ÉCROU		1	
40	532 42 57-11	PROTECTEUR		1	
44	532 40 80-16	KIT.HSG.21.FGD.MC.ORG.*SUBS/2*	(Includes Key Numbers 10, 11, 12 and 45)	1	
45	532 18 21-66	DECAL		1	
46	532 19 77-52	BLADE ADAPTER / PULLEY		1	
47	532 19 93-77	MOWER BLADE		1	
48	532 85 10-74	RONDELLE		1	
49	532 85 02-63	RONDELLE		1	
50	532 85 10-84	VIS		1	
57	532 12 52-03	SUPPORT		1	
58	532 75 06-34	VIS		1	
59	532 18 55-82	DÉFLECTEUR		1	
60	532 17 57-35	CHARNIÈRE		1	
61	532 19 30-00	CHARNIÈRE		1	
62	532 17 56-50	BARRE		1	
63	873 80 04-00	ÉCROU		1	
64	532 18 55-76	PORTE		1	
65	532 19 74-80	JOINT TORIQUE		1	
66	532 08 83-48	RONDELLE		1	
67	532 19 92-55	STYLO		1	
68	532 75 11-53	ÉCROU		1	
69	532 18 27-48	POIGNÉE		1	
96	532 19 79-91	COLLIER DE SERRAGE		1	
97	532 41 35-34	SUPPORT		1	
98	532 19 96-97	RIVET		1	
- -	532 18 21-91	LABEL WARNING		1	
- -	532 41 90-95	MANUEL	European	1	
- -	532 41 90-98	MANUEL	Scandinavian	1	
- -	532 41 90-96	MANUEL	East Bloc	1	
- -	532 41 90-97	MANUEL	Baltic	1	

ROTARY LAWN MOWER - - MODEL NUMBER R 53SV L (96141019202) PRODUCT NUMBER 961 41 01-92



Référence	Numéro de Pièce	Description	Remarque	QTÉ	Kit équipement
1	532 42 56-61	COMMANDE D'ENTRAINEMENT		1	
2	532 41 16-73	CARTER		1	
3	532 40 62-62	POULIE		1	
4	532 19 00-37	BRAS		1	
5	532 41 16-64	CARTER		1	
6	532 18 16-98	VIS		1	
7	532 40 07-23	SUPPORT		1	
9	532 40 62-59	CABLE ASSEMBLE		1	
11	532 41 10-81	ROUE		1	
12	812 00 00-58	CIRCLIP		1	
13	532 40 38-49	PIGNON		1	
14	532 18 94-03	PARE-POUSSIÈRE		1	
15	532 40 48-45	PAWL, DRIVE		1	
16	532 06 77-25	RONDELLE		1	
17	532 19 10-39	ROULEMENT		1	
18	532 70 10-37	BOUTON		1	
25	532 41 16-63	GUIDE COURROIE		1	
26	532 16 34-09	VIS		1	
27	532 17 52-62	VIS		1	
28	532 18 55-79	DRIVE COVER		1	
29	532 19 41-49	COURROIE		1	
32	532 19 40-18	POULIE		1	
33	532 40 91-48	ÉCROU		1	
35	532 42 42-01	VIS DE REGLAGE	(Includes Knob and Bearing)	1	
36	532 40 48-33	GEARCASE ASSEMBLY, COMPLETE		1	
38	873 80 04-00	ÉCROU		1	
40	532 40 65-58	RESSORT		1	
41	532 42 42-00	VIS DE REGLAGE	(Includes Knob and Bearing)	1	
54	532 40 19-03	SAC		1	
57	532 41 19-50	CADRE		1	