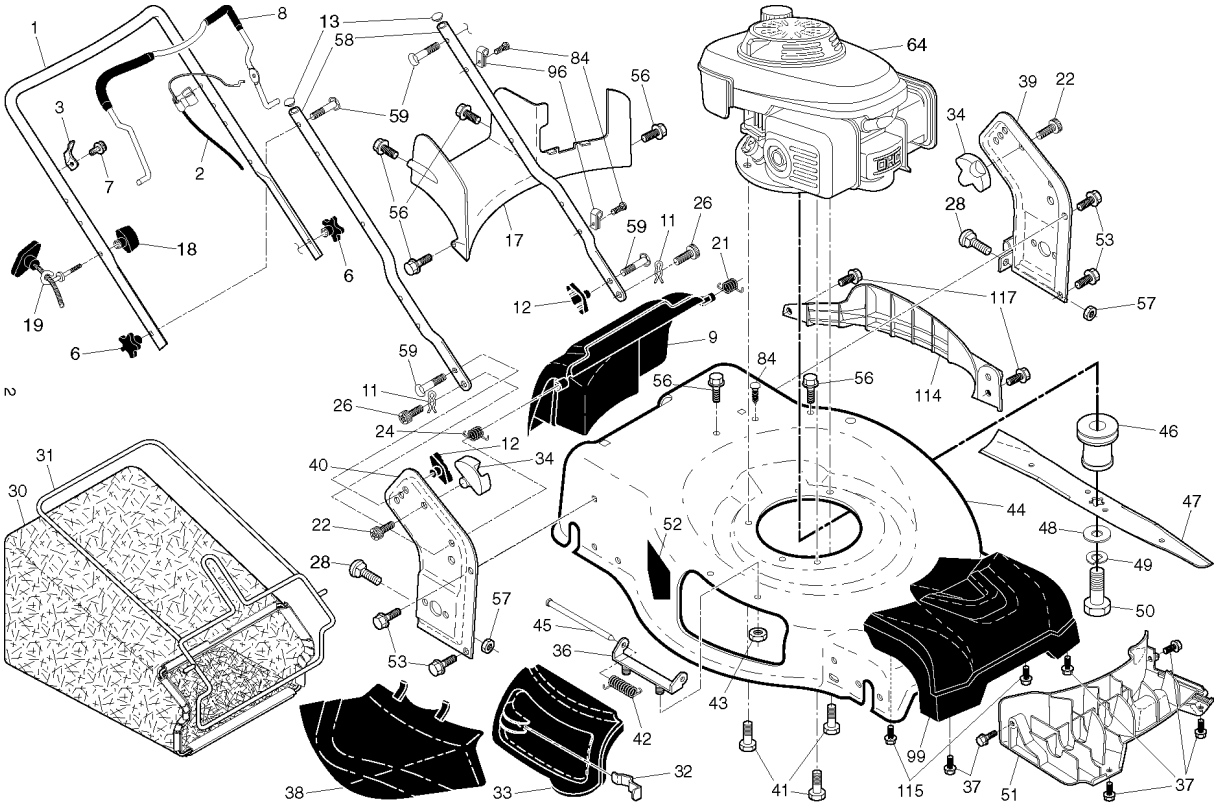
Husqvarna®

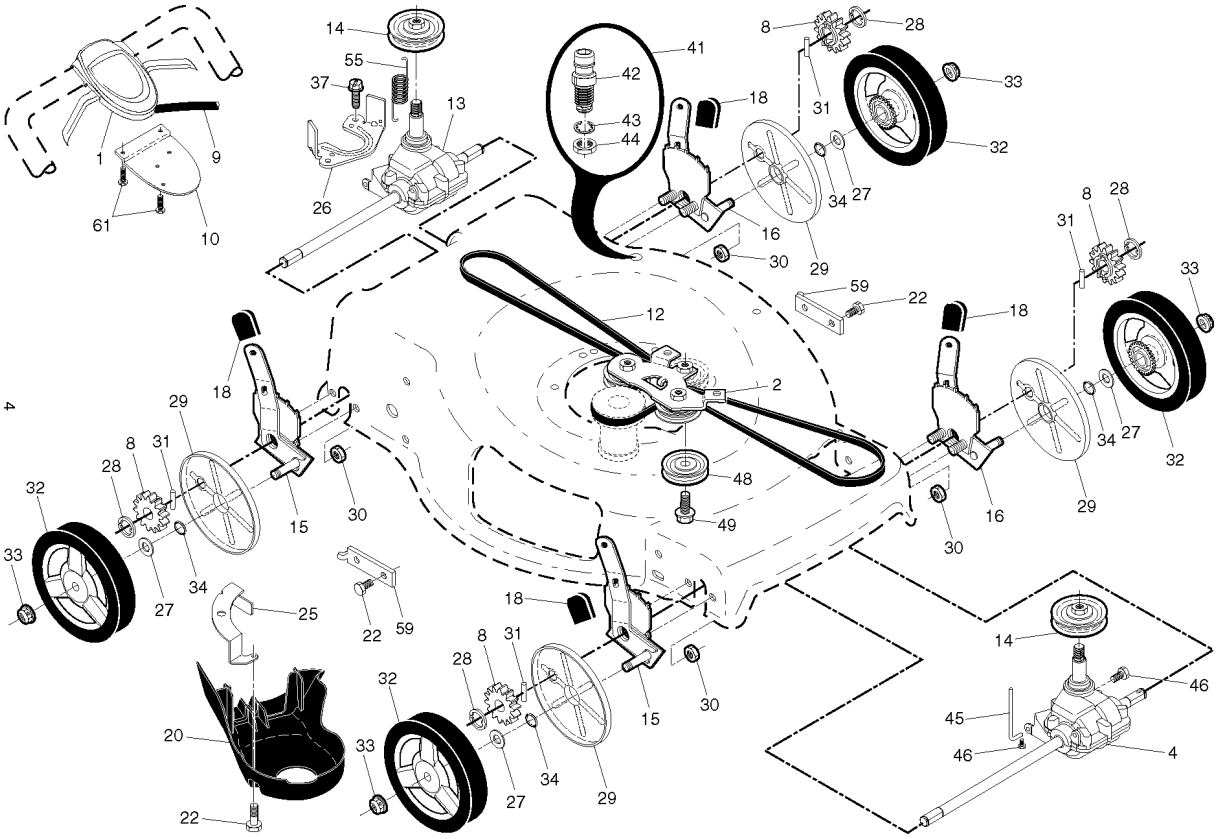
SPARE PARTS LIST

LAWN MOWERS: CONSUMER WALK-BEHINDS

LC 356AWD, 96141029201, 2014-10


1
8
13
58
84
96
56
64
39
22
3
59
34
7
2
56
26
59
11
28
53
18
6
17
21
117
19
12
57
6
9
59
84
56
56
114
11
26
24
12
46
31
34
40
44
30
22
52
47
48
28
49
57
50
45
36
43
53
42
99
37
51
37
38
33
32
41
115

Référence	Numéro de Pièce	Description	Remarque	QTÉ	Kit équipement
1	585 85 48-06	POIGNÉE		1	70
2	532 42 74-97	CÂBLE		1	
3	532 43 00-34	SUPPORT		1	
6	532 18 23-98	BOUTON		1	
7	532 17 88-48	VIS		1	
8	580 84 91-02	REGLAGE		1	
9	532 43 13-91	PORTE COMPLETE		1	
11	532 42 55-75	HAIR PIN COTTER		1	
12	532 19 19-38	BOUTON		1	
13	532 43 75-16	BOUCHON		1	
17	581 78 21-01	PLAQUE		1	
18	581 91 26-01	BOUTON		1	
19	581 90 21-01	GUIDE		1	
21	532 41 99-49	RESSORT	LH	1	
22	532 14 18-41	VIS		1	
24	532 41 99-48	RESSORT	RH	1	
26	532 41 99-45	VIS		1	
28	586 21 25-01	BOULON		1	
30	580 94 34-02	BAC DE RAMASSAGE COMPLET		1	
31	585 05 47-02	CADRE		1	
32	532 44 11-92	CLIQUET DE VERROUILLAGE		1	
33	532 41 99-27	MULCH DOOR		1	
34	532 43 81-34	SUPPORT		1	
36	532 17 57-35	CHARNIÈRE		1	
37	584 29 94-01	VIS EHHFT		1	
38	532 42 61-29	DÉFLECTEUR		1	
39	585 90 07-03	SUPPORT	LH	1	
40	585 90 08-03	SUPPORT	RH	1	
41	532 15 04-06	BOULON		1	
42	532 19 30-00	CHARNIÈRE		1	
43	532 19 17-30	ÉCROU		1	
44	581 68 49-01	CARTER COMPLET		1	
45	532 17 56-50	BARRE		1	
46	581 85 15-01	ADAPTATEUR		1	
47	580 24 40-01	COUTEAU		1	
48	532 85 10-74	RONDELLE		1	
49	532 85 02-63	RONDELLE		1	
50	532 85 10-84	VIS		1	
51	581 23 89-01	PLAQUE		1	
52	532 18 21-66	DECAL		1	
53	817 00 05-10	BOULON		1	
56	817 41 13-12	VIS		1	
57	532 15 53-77	ÉCROU		1	
58	585 90 82-03	POIGNÉE		1	
59	532 19 15-74	VIS		1	
64	000 00 00-00	W/O DESCRIPTION	HONDA GCV160-LAOS3DB FOR SERVICE & PARTS 1-800-426-7701	1	
84	532 42 81-24	FASTENER		1	
96	532 19 79-91	COLLIER DE SERRAGE		1	
99	580 99 29-01	CAPOT AVANT COMPLET		1	
114	581 25 36-01	CAPOT PROTECTION CARTER		1	
115	581 33 00-01	VIS EHHFT		1	
117	532 42 88-67	BOULON		1	
	532 42 38-49	SAC	BAG OF PARTS (INCLUDES KEY NUMBERS 12 AND 59)	1	


1
9
61
10
14
55
37
13
26
41
42
43
44
8
28
31
33
32
18
16
29
34
27
30
59
22
12
2
48
49
4

Référence	Numéro de Pièce	Description	Remarque	QTÉ	Kit équipement
1	581 95 05-05	COMMANDE		1	9
2	586 07 28-02	SUPPORT		1	
4	585 30 57-01	TRANSMISSION		1	
8	532 40 48-35	PIGNON		1	
9	581 95 21-01	CÂBLE		1	
10	532 43 27-90	SUPPORT		1	
12	580 36 46-03	COURROIE		1	
13	581 97 55-04	TRANSMISSION		1	
14	586 03 84-01	POULIE		1	
15	581 49 79-06	VIS DE REGLAGE	RH	1	
16	581 49 79-05	VIS DE REGLAGE	LH	1	
18	532 70 10-37	BOUTON		1	
20	580 80 69-01	CARTER DE COURROIE		1	
22	817 00 05-10	BOULON		1	
25	532 42 60-65	SUPPORT		1	
26	581 15 25-02	SUPPORT		1	
27	532 06 77-25	RONDELLE		1	
28	812 00 00-58	CIRCLIP		1	
29	581 84 04-01	PARE-POUSSIÈRE		1	
30	532 43 81-30	ÉCROU		1	
31	532 40 48-45	PAWL, DRIVE		1	
32	580 36 53-01	ROUE		1	
33	532 40 91-48	ÉCROU		1	
34	532 19 74-80	JOINT TORIQUE		1	
37	532 16 34-09	VIS		1	
41	532 43 84-89	KIT		1	
42	532 43 49-94	PORT		1	
43	532 41 55-85	RONDELLE DE BLOCAGE		1	
44	532 41 55-86	LOCK NUT		1	
45	581 24 13-01	SUPPORT		1	
46	584 29 94-01	VIS EHHFT		1	
48	581 90 40-01	POULIE		1	
49	581 33 45-01	BOULON		1	
55	581 35 13-01	RESSORT		1	
59	532 44 21-13	SUPPORT		1	
61	532 18 16-98	VIS		1	