Husqvarna®

SPARE PARTS LIST

TRACTORS/RIDE MOWERS

CT126, 96041008500, 2009-01

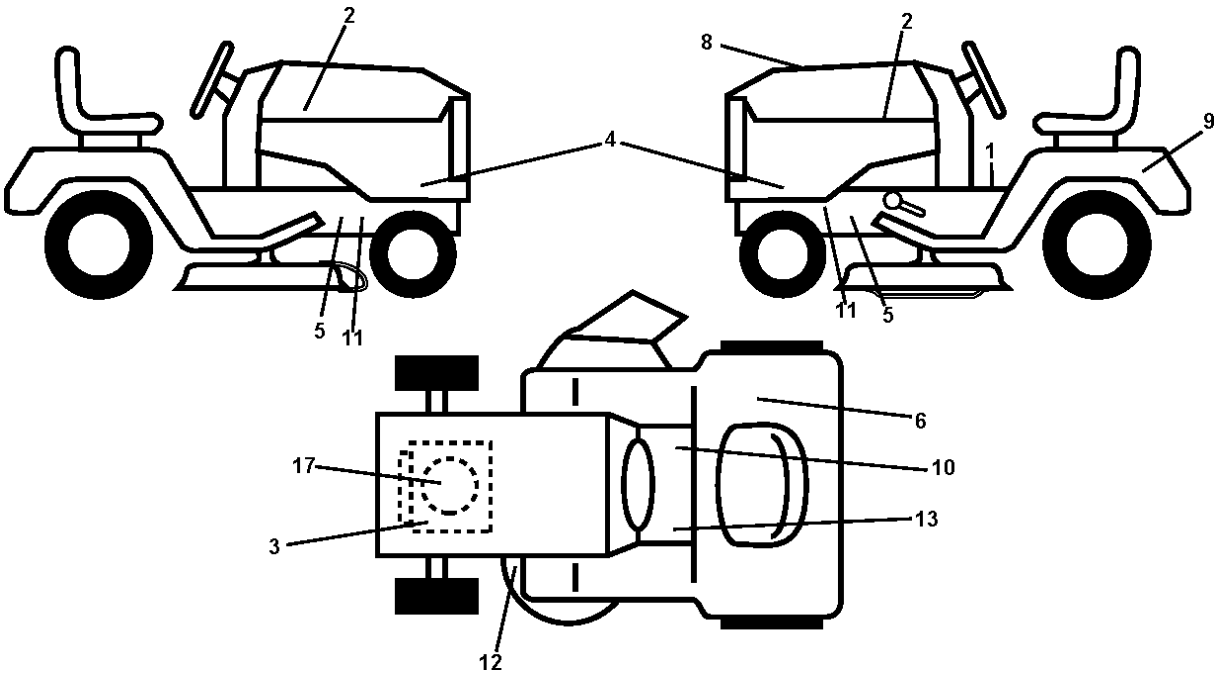
2
8
2
9
4
1
5
11
11
5
6
17
10
13
3
12

Référence	Numéro de Pièce	Description	Remarque	QTÉ	Kit équipement
1	532 40 03-89	AUTOCOLLANT		1	
2	532 42 20-12	DECAL		1	
3	532 19 68-41	DECAL		1	
4	532 42 25-85	DECAL		1	
5	532 15 97-36	DECAL		1	
6	532 18 04-32	DECAL		1	
8	532 42 25-97	DECAL		1	
9	532 14 50-05	DECAL		1	
10	532 14 08-37	DECAL		1	
11	532 40 11-46	DECAL		1	
12	532 42 15-43	DECAL		1	
13	532 15 97-37	DECAL		1	
17	532 41 79-27	DECAL		1	
- -	532 42 52-58	COUSSINET		1	
- -	532 42 53-39	COUSSINET		1	

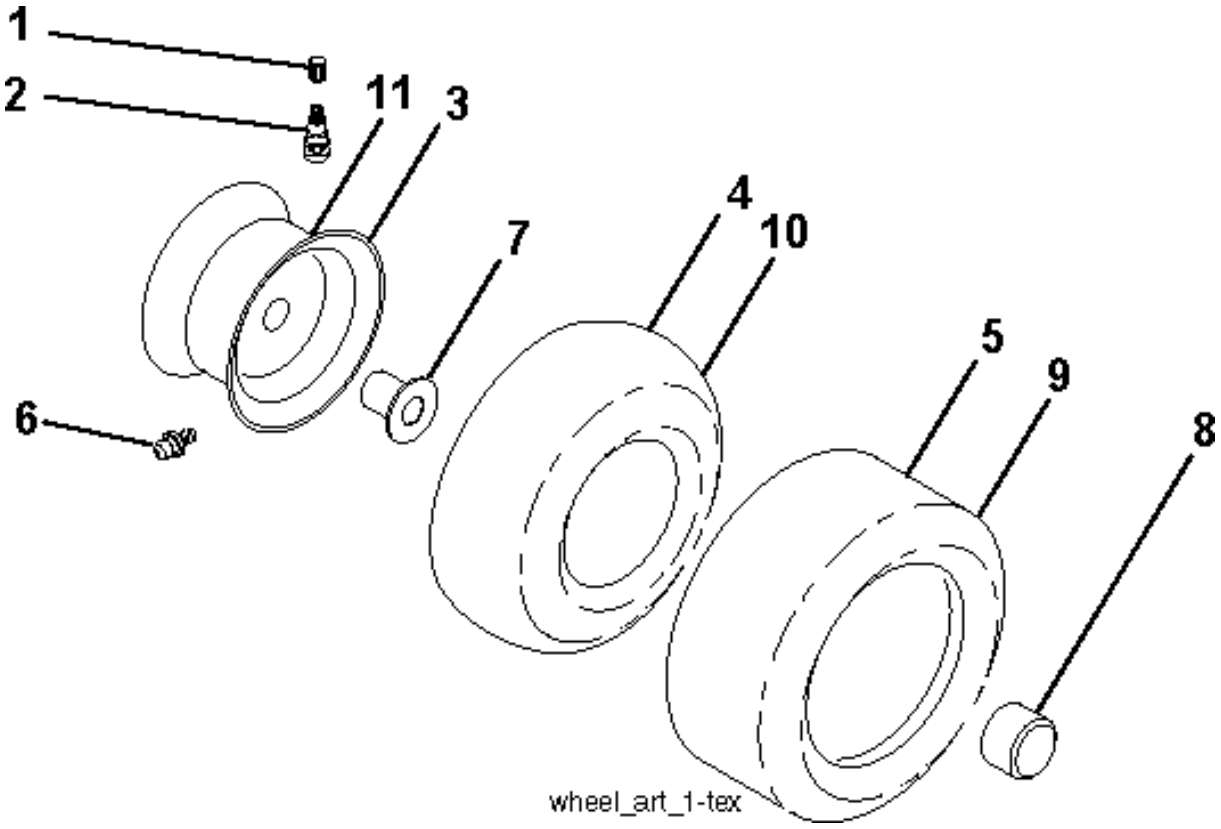
1
2
11
3
4
10
7
5
9
8
6
wheel_art_1-tex

Référence	Numéro de Pièce	Description	Remarque	QTÉ	Kit équipement
1	532 05 91-92	CAP VALVE		1	
2	532 06 51-39	RACCORD		1	
3	532 42 52-61	JANTE	Front (6" x 3.25")	1	
4	532 42 16-52	TUBE	Front (Service Item Only)	1	
5	532 12 34-10	PNEU	Front (13" x 5.0")	1	
6	532 12 49-57	RACCORD	(Front Wheel Only)	1	
7	532 12 49-59	ROULEMENT	(Front Wheel Only)	1	
8	532 17 50-39	ENJOLIVEUR		1	
9	532 10 62-30	PNEU	Rear (16" x 6.5")	1	
10	532 12 49-26	TUYAU	Rear (Service Item Only)	1	
11	532 42 52-62	JANTE	Rear (8" x 5.375")	1	
- -	532 14 43-34	SEALING FOAM		1	

S01S

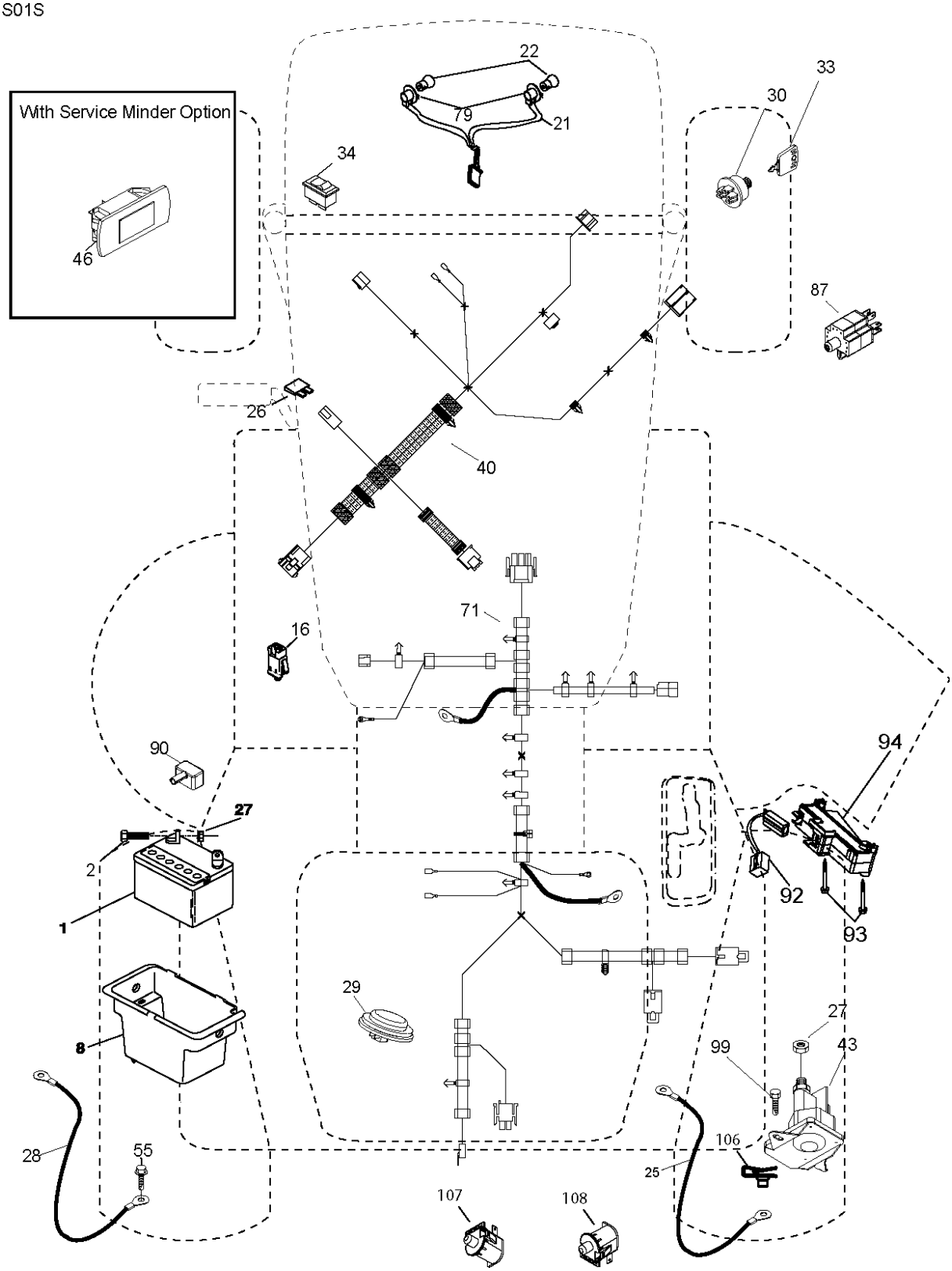
With Service Minder Option
46
22
79
21
34
33
30
87
26
40
71
16
90
27
2
1
94
92
93
29
8
27
99
43
28
55
106
25
107
108

Référence	Numéro de Pièce	Description	Remarque	QTÉ	Kit équipement
1	532 14 49-24	BATTERIE		1	
2	874 76 04-12	BOULON		1	
8	532 41 97-91	BOITIER DE LA BATTERIE		1	
16	532 17 61-38	MICRO INTERRUPTEUR		1	
21	532 40 02-52	HARNAIS		1	
22	532 00 41-52	AMPOULE		1	
25	532 41 66-94	CÂBLE		1	
26	532 17 51-58	FUSIBLE		1	
27	873 51 04-00	ÉCROU		1	
28	532 42 16-86	CÂBLE		1	
29	532 40 15-45	INTERRUPTEUR		1	
30	532 19 33-50	BLOC ELECTRONIQUE		1	
33	532 41 19-35	TOUCHE		1	
34	532 11 07-12	INTERRUPTEUR		1	
40	532 42 10-02	HARNAIS		1	
43	532 19 25-07	SOLÉNOÏDE		1	
55	817 06 05-12	VIS		1	
71	532 42 94-12	HARNAIS		1	
79	532 17 52-42	HOLDER		1	
87	532 42 10-60	INTERRUPTEUR		1	
90	532 40 07-25	CARTER		1	
92	532 19 66-15	CABLE ASSEMBLE		1	
93	532 19 25-40	VIS		1	
94	532 19 18-34	MODULE.REVERSE.ROS		1	
99	817 67 04-12	VIS		1	
106	532 17 48-14	ÉCROU		1	
107	532 42 10-61	INTERRUPTEUR		1	
108	532 42 10-62	INTERRUPTEUR		1	

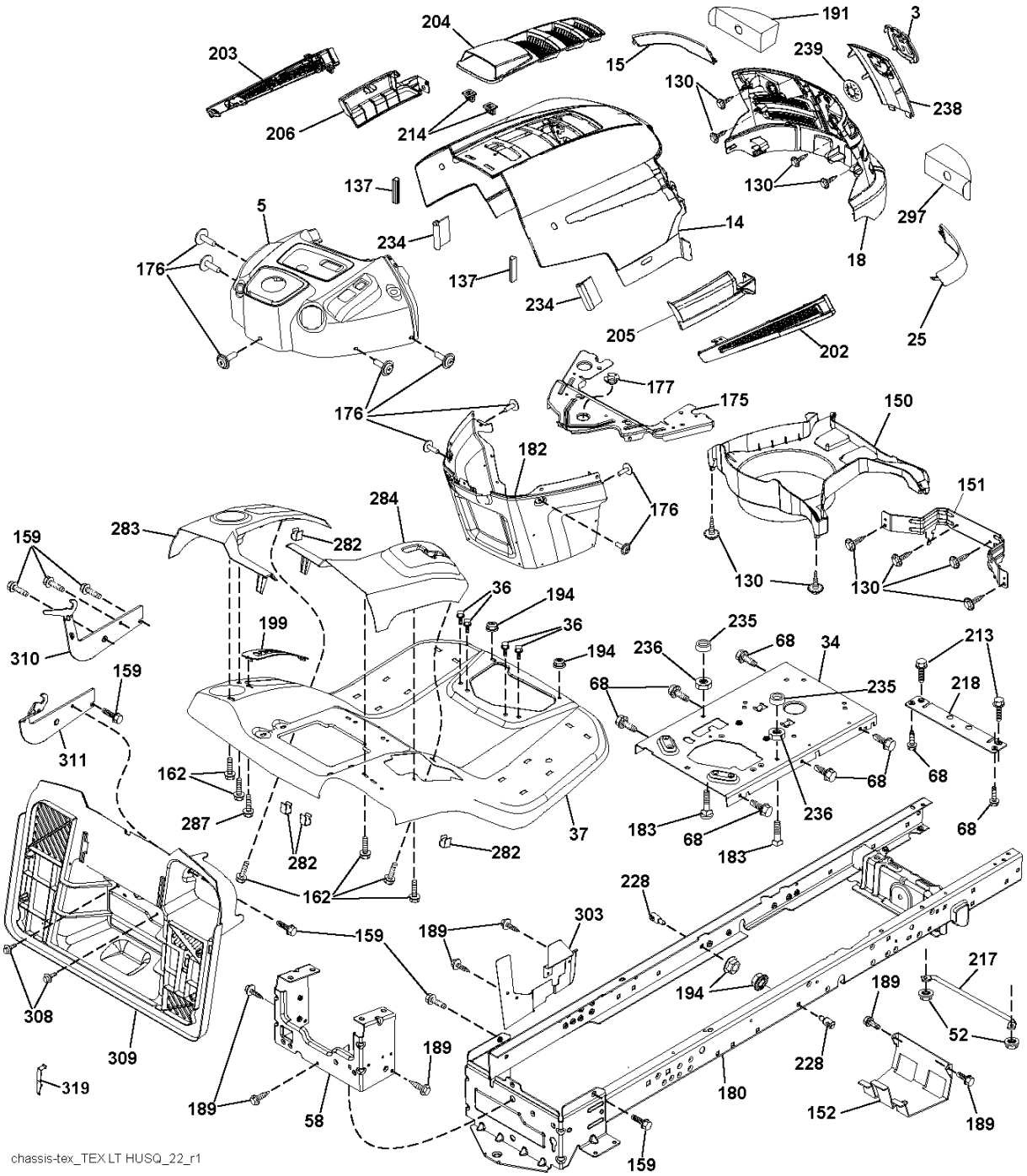
chassis-tex_TEX LT HUSQ_22_r1

Référence	Numéro de Pièce	Description	Remarque	QTÉ	Kit équipement
3	532 40 50-12	LOGOTYPE		1	
5	532 40 75-92	PANNEAU		1	
14	532 42 59-83	CAPOT		1	
15	532 41 10-79	LENTILLE		1	
18	532 40 66-67	COUVERCLE		1	
25	532 41 10-78	LENTILLE		1	
34	532 19 61-25	PLAQUE		1	
36	817 06 05-12	VIS		1	
37	532 42 52-45	AILE ARRIERE		1	
52	873 68 05-00	ÉCROU		1	
58	532 41 22-80	PLAQUE		1	
68	817 49 05-08	VIS		1	
130	532 41 63-58	VIS		1	
137	532 40 75-90	DAMPING PIECE		1	
150	532 40 66-62	CANAL D'AIR		1	
151	532 40 78-07	SUPPORT		1	
152	532 19 95-35	ÉCRAN		1	
159	817 00 06-12	VIS		1	
162	532 14 24-32	VIS		1	
175	532 19 94-72	PLAQUE		1	
176	532 40 07-76	VIS		1	
177	532 19 52-28	BUSHING		1	
180	532 41 46-85	CHÂSSIS		1	
182	532 40 71-76	PLAQUE		1	
183	874 78 05-20	BOULON		1	
189	817 00 05-12	VIS		1	
191	532 40 66-65	INSERT		1	
194	873 90 05-00	ÉCROU		1	
199	532 41 87-39	PLAQUE		1	
202	532 41 10-74	DÉFLECTEUR D´AIR		1	
203	532 41 10-75	DÉFLECTEUR D´AIR		1	
204	532 41 11-16	DÉFLECTEUR D´AIR		1	
205	532 41 10-76	AILE ARRIERE		1	
206	532 41 10-77	AILE ARRIERE		1	
213	874 76 05-12	BOULON		1	
214	532 19 91-45	COLLIER DE SERRAGE		1	
217	532 40 91-67	BARRE		1	
218	532 19 63-95	PLAQUE		1	
228	532 19 51-61	GOUJON		1	
234	532 40 47-42	DAMPING PIECE		1	
235	532 40 61-29	RONDELLE D'ESPACEMENT		1	
236	873 93 05-00	ÉCROU		1	
238	532 41 11-19	COUVERCLE		1	
239	532 40 48-83	COLLIER DE SERRAGE		1	
282	532 41 41-10	COLLIER DE SERRAGE		1	
283	532 42 52-49	SUPPORT		1	
284	532 42 59-04	SUPPORT		1	
287	817 60 04-06	VIS		1	
297	532 41 65-00	INSERT		1	
303	532 42 51-51	ÉCRAN		1	
308	532 17 18-77	BOULON		1	
309	532 43 02-46	BACKPLATE		1	
310	532 41 71-95	SUPPORT		1	
311	532 41 71-96	SUPPORT		1	
319	532 17 46-62	SUPPORT		1	
- - -	532 41 11-15	BOUCHON		1	

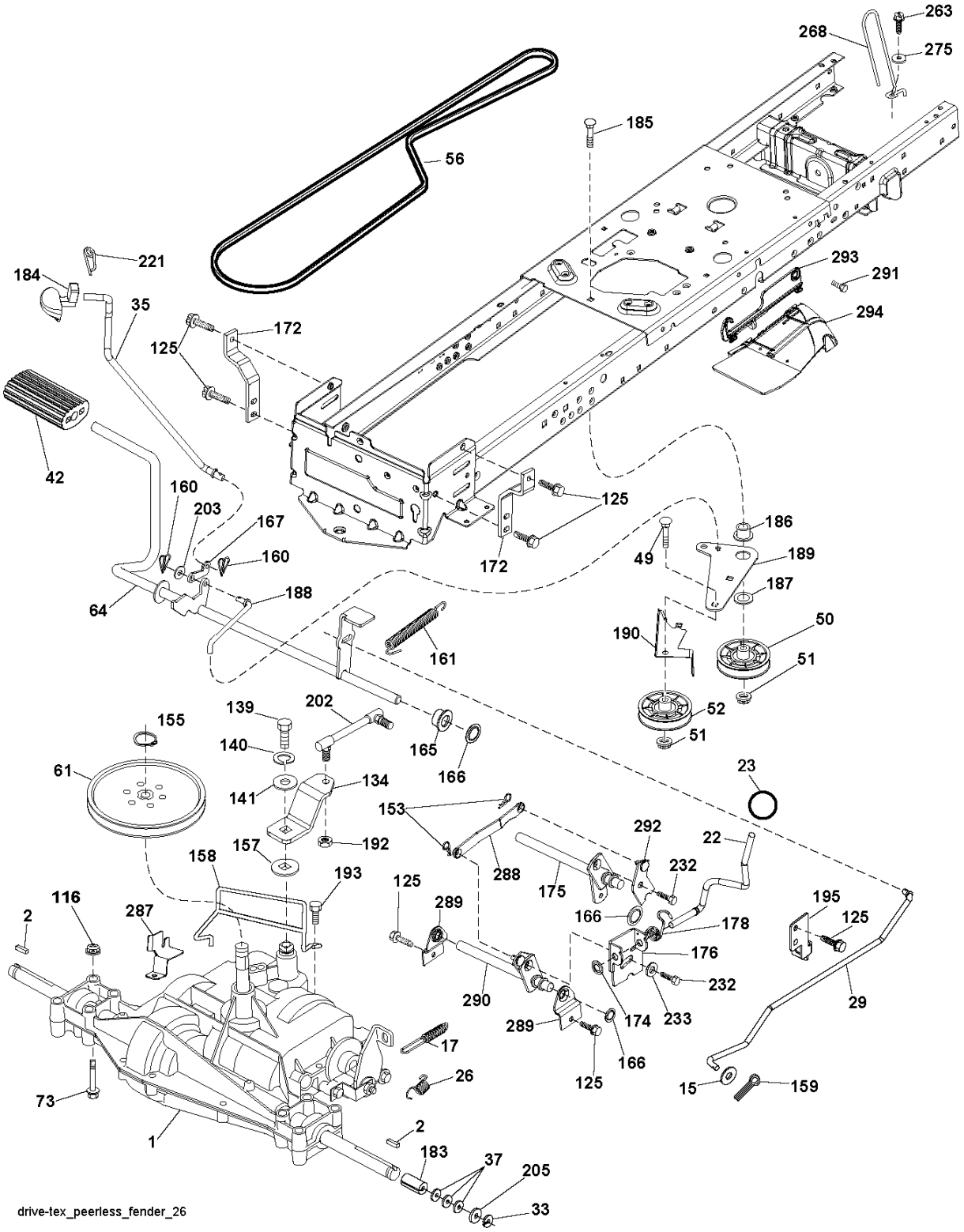
263
268
275
185
56
221
184
35
172
125
293
291
294
42
160
203
167
160
125
172
186
49
189
187
64
188
161
190
50
51
52
51
139
202
155
140
165
166
61
141
134
23
153
292
22
157
192
158
193
288
175
232
116
287
125
289
166
178
195
125
2
176
232
290
174
233
29
289
17
166
125
15
159
26
73
1
2
183
37
205
33
drive-tex_peerless_fender_26

Référence	Numéro de Pièce	Description	Remarque	QTÉ	Kit équipement
1	000 00 00-00	W/O DESCRIPTION	Transaxle, Peerless 206-565	1	
2	532 12 35-83	TOUCHE		1	
15	819 13 13-16	RONDELLE		1	
17	532 19 72-97	RESSORT		1	
22	532 41 66-14	BARRE		1	
23	532 12 12-74	BOUTON		1	
26	532 19 74-55	RESSORT		1	
29	532 19 72-67	BARRE		1	
33	812 00 00-01	BAGUE DE RETENUE		1	
35	532 40 10-31	BARRE		1	
37	532 12 17-49	RONDELLE		1	
42	532 12 48-72	PEDAL RUBBER		1	
49	872 11 06-14	BOULON		1	
50	532 19 43-27	POULIE		1	
51	873 90 06-00	ÉCROU		1	
52	532 19 43-26	POULIE		1	
56	532 13 82-55	COURROIE		1	
61	532 16 59-99	POULIE		1	
64	532 19 62-00	ARBRE		1	
73	874 49 05-44	VIS		1	
116	873 90 05-00	ÉCROU		1	
125	817 00 05-12	VIS		1	
134	532 19 78-57	BARRE		1	
139	874 55 04-12	BOULON		1	
140	810 04 04-00	RONDELLE		1	
141	819 09 12-10	RONDELLE		1	
153	532 12 47-88	BAGUE DE RETENUE		1	
155	812 00 00-28	COLLIER DE SERRAGE		1	
157	532 10 57-01	RONDELLE		1	
158	532 19 43-52	GUIDE DE COURROIE		1	
159	876 02 04-12	GOUPILLE FENDUE		1	
160	532 16 94-84	AXE		1	
161	532 10 57-09	RESSORT		1	
165	532 19 62-12	BUSHING		1	
166	532 19 72-90	ÉCROU		1	
167	532 40 52-57	CLIQUET DE VERROUILLAGE		1	
172	532 19 76-57	SANGLES		1	
174	532 19 72-89	ÉCROU		1	
175	532 19 78-58	ARBRE		1	
176	532 19 62-14	BRAS		1	
178	532 19 63-14	RESSORT		1	
183	532 13 70-57	RONDELLE D'ESPACEMENT		1	
184	532 40 97-47	BOUTON		1	
185	872 11 06-22	BOULON		1	
186	532 19 43-21	RONDELLE D'ESPACEMENT		1	
187	819 13 32-10	RONDELLE		1	
188	532 19 43-23	MAILLON		1	
189	532 19 43-17	PLAQUE		1	
190	532 19 43-18	GUIDE DE COURROIE		1	
192	532 15 03-60	ÉCROU		1	
193	817 06 05-12	VIS		1	
195	532 19 73-32	SUPPORT		1	
202	532 19 78-59	MAILLON		1	
203	819 11 11-16	RONDELLE		1	
205	532 12 17-48	RONDELLE		1	
221	532 40 31-87	RETAINER SPRING		1	
232	874 78 07-16	BOULON		1	
233	532 40 52-96	RONDELLE		1	
263	817 00 06-12	VIS		1	
268	819 13 16-14	RONDELLE		1	
275	532 18 24-02	PROTECTOR		1	
287	532 42 16-48	SUPPORT		1	

Référence	Numéro de Pièce	Description	Remarque	QTÉ	Kit équipement
288	532 41 66-17	SUPPORT		1	
289	532 41 75-20	SUPPORT		1	
290	532 42 00-14	ARBRE		1	
291	532 17 01-65	BOULON		1	
292	532 41 93-07	SUPPORT		1	
293	532 42 25-48	CHARNIÈRE		1	
294	532 42 25-49	PIVOT		1	

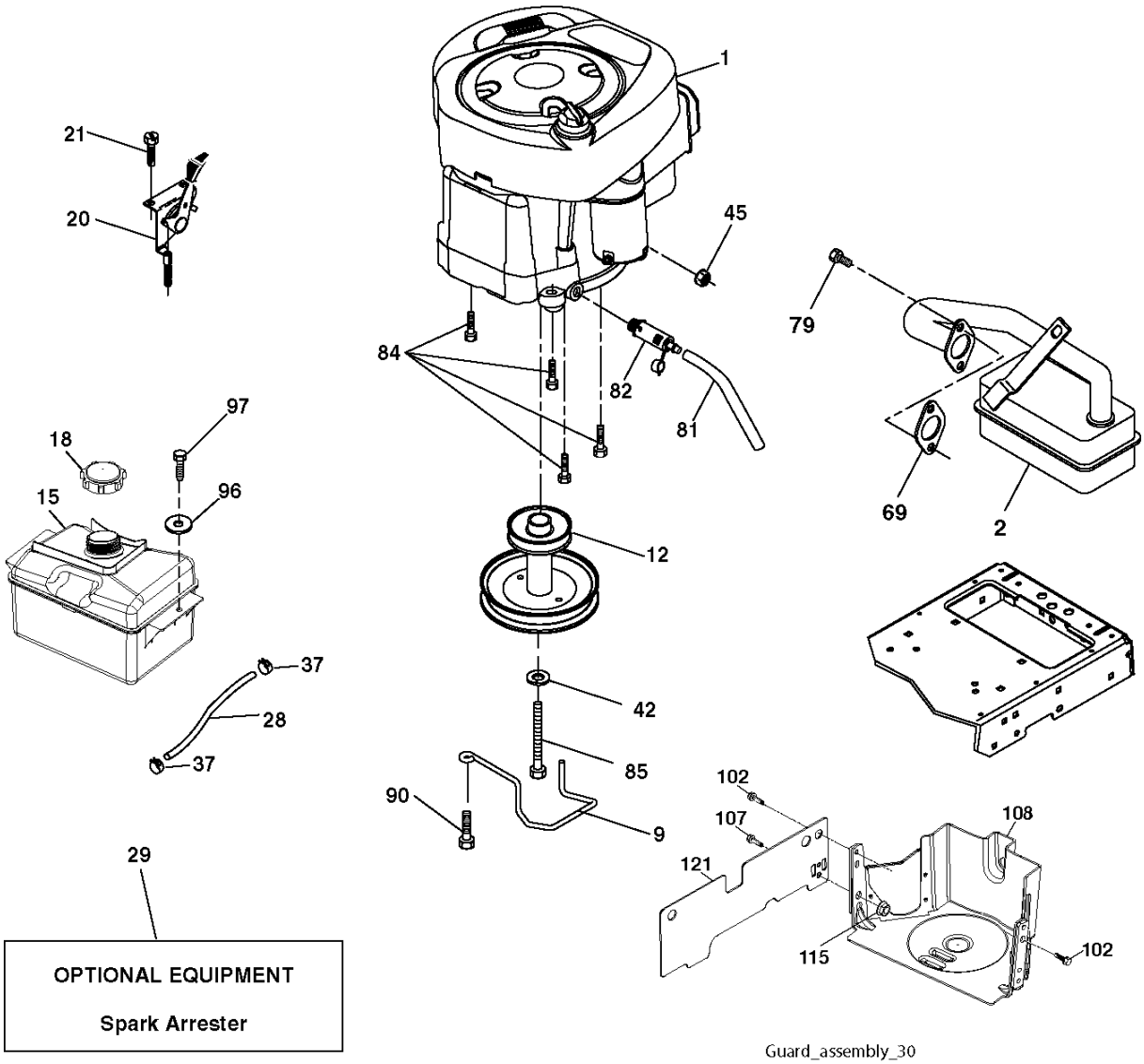

engine-tex_BS_19

Guard_assembly_30

Référence	Numéro de Pièce	Description	Remarque	QTÉ	Kit équipement
1	000 00 00-00	W/O DESCRIPTION	Engine B&S Model No. 219807	1	
2	532 17 97-58	SILENCIEUX		1	
9	532 19 43-19	GUIDE DE COURROIE		1	
12	532 14 01-86	POULIE		1	
15	532 40 75-45	RÉSERVOIR À ESSENCE		1	
18	532 19 77-25	BOUCHON		1	
20	532 18 38-97	COMMANDE		1	
21	532 41 63-58	VIS		1	
28	532 13 70-40	TUYAU		1	
29	532 13 71-80	SPARK ARRESTER KIT		1	
37	532 12 34-87	AGRAFE DE TUYAU		1	
42	810 04 07-00	RONDELLE		1	
45	873 51 04-00	ÉCROU		1	
69	532 16 52-91	JOINT		1	
79	532 19 23-34	VIS		1	
81	532 14 84-56	TUBE		1	
82	532 18 16-54	BOUCHON		1	
84	817 06 06-20	VIS		1	
85	532 17 39-37	BOULON		1	
90	817 00 06-16	VIS		1	
96	819 09 14-16	RONDELLE		1	
97	817 67 04-12	VIS		1	
102	817 00 05-12	VIS		1	
107	532 13 77-29	VIS		1	
108	532 42 30-41	CARTER		1	
115	532 42 30-62	ÉCROU		1	
121	532 42 08-94	ÉCRAN		1	

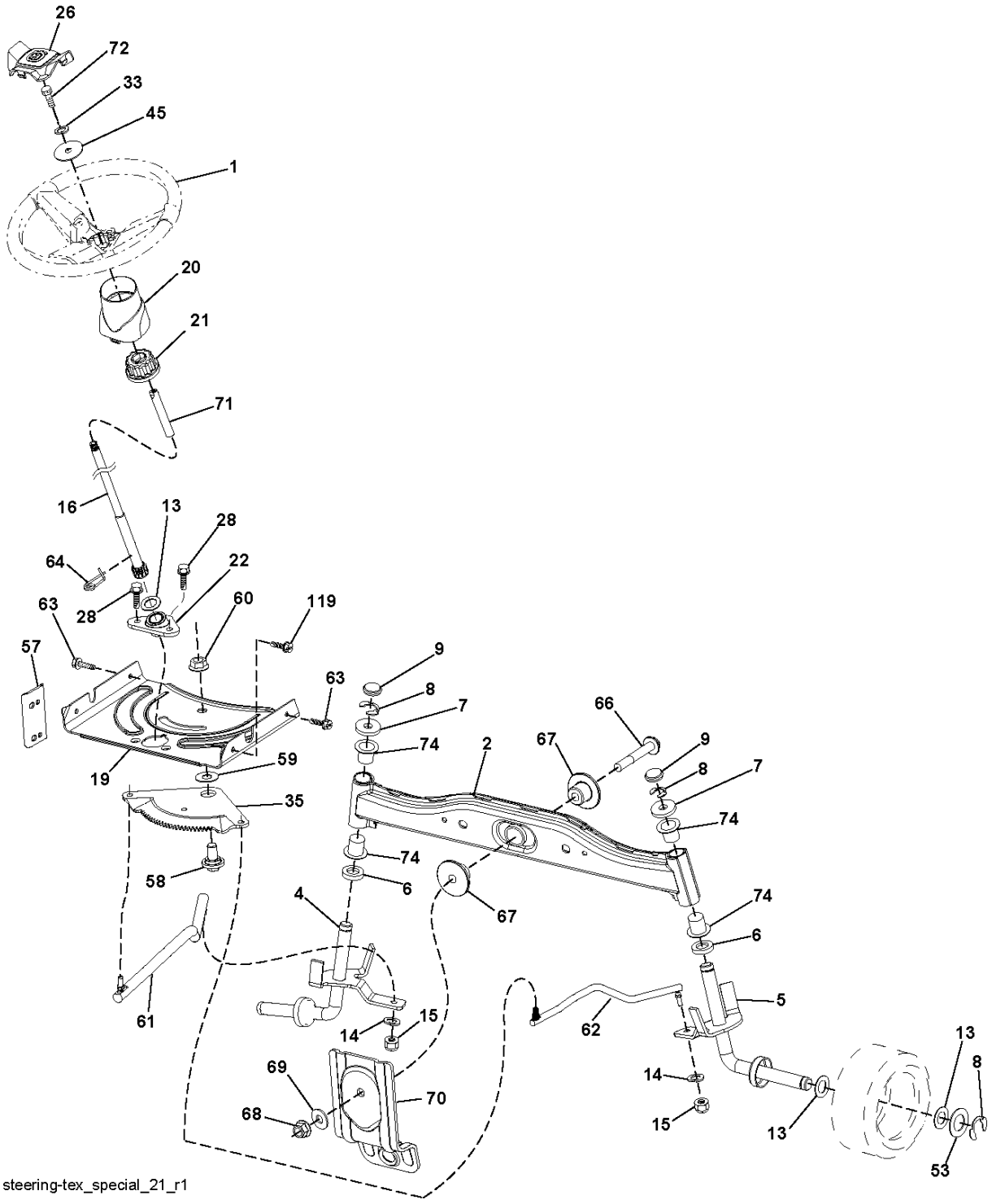

steering-tex_special_21_r1

Référence	Numéro de Pièce	Description	Remarque	QTÉ	Kit équipement
1	532 41 64-80	VOLANT		1	
2	532 41 81-68	AXE		1	
4	532 41 68-45	AXE		1	
5	532 41 68-46	AXE		1	
6	532 12 49-31	RONDELLE		1	
7	532 12 17-48	RONDELLE		1	
8	812 00 00-29	BAGUE DE RETENUE		1	
9	532 12 12-32	ENJOLIVEUR		1	
13	532 12 17-49	RONDELLE		1	
14	810 04 06-00	RONDELLE		1	
15	873 54 06-00	ÉCROU		1	
16	532 19 60-74	ARBRE		1	
19	532 19 47-29	PLAQUE		1	
20	532 41 11-39	CACHE COLONNE		1	
21	532 18 67-37	ADAPTATEUR		1	
22	532 19 48-45	BUSHING		1	
26	532 41 59-87	BOUTON		1	
28	817 00 06-12	VIS		1	
33	810 04 05-00	RONDELLE		1	
35	532 19 47-32	PLAQUE		1	
45	819 11 38-12	RONDELLE		1	
53	532 18 89-67	RONDELLE		1	
57	532 40 74-65	SUPPORT		1	
58	532 19 47-47	BOULON		1	
59	532 19 47-48	RONDELLE		1	
60	873 97 10-00	ÉCROU		1	
61	532 19 47-40	MAILLON		1	
62	532 19 47-41	MAILLON		1	
63	817 00 05-12	VIS		1	
64	532 19 98-49	FIXATION DE RESSORT		1	
66	871 02 07-48	BOULON		1	
67	532 19 47-37	BUSHING		1	
68	873 90 07-00	ÉCROU		1	
69	532 19 91-62	RONDELLE		1	
70	532 41 70-65	SUPPORT		1	
71	532 19 60-75	ARBRE		1	
72	874 78 05-72	BOULON		1	
74	532 12 49-37	BEARING COL. STRG.		1	
119	532 17 01-65	BOULON		1	

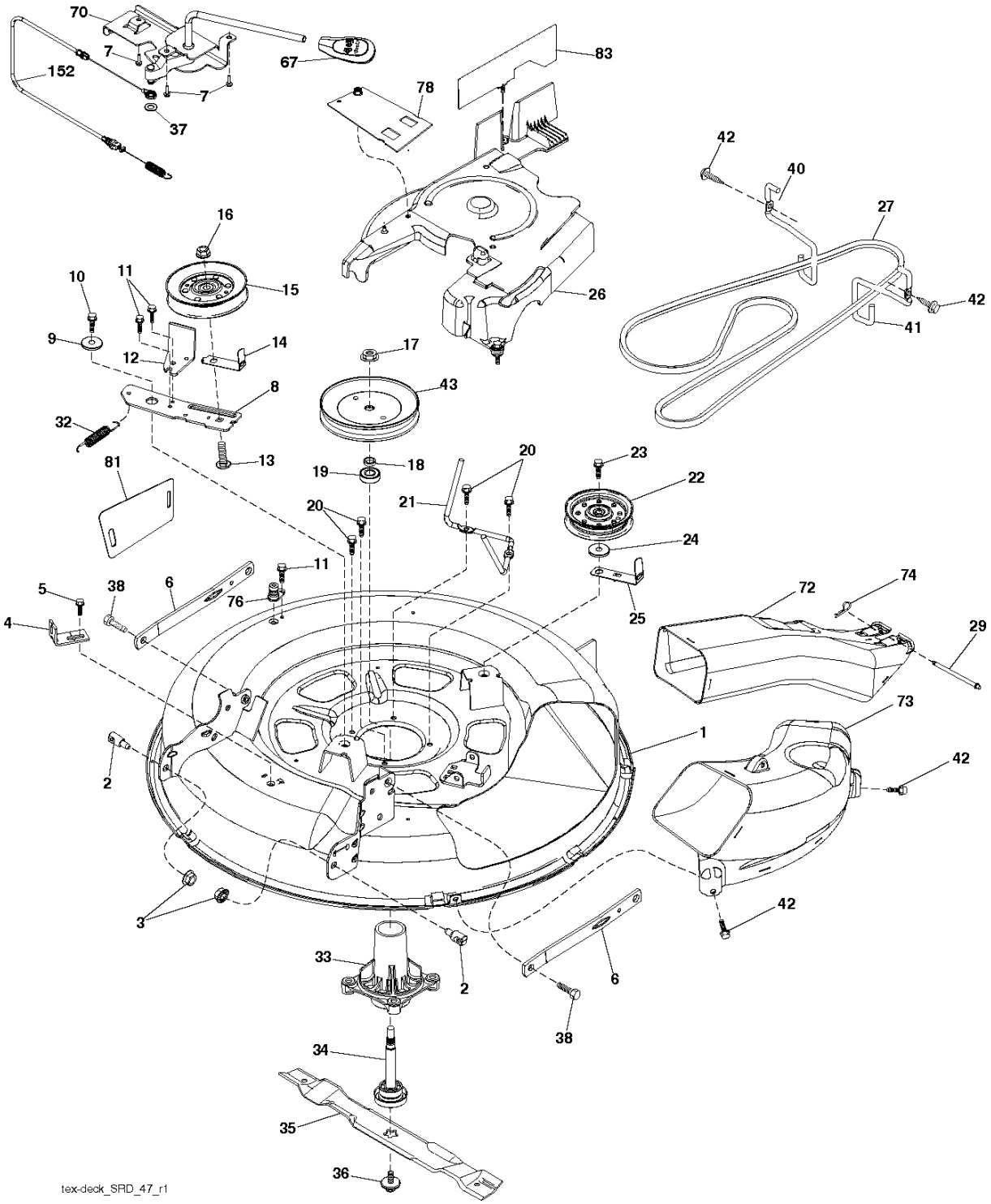
70
7
152
7
37
67
78
83
42
40
27
42
41
16
15
10
11
9
12
14
17
43
8
32
13
19
18
20
23
22
21
20
24
25
81
11
5
38
6
4
76
72
74
29
73
1
42
2
3
42
33
2
6
38
34
35
36
tex-deck_SRD_47_r1

Référence	Numéro de Pièce	Description	Remarque	QTÉ	Kit équipement
1	532 41 92-72	PLATEAU DE COUPE		1	
2	532 19 51-61	GOUJON		1	
3	873 90 05-00	ÉCROU		1	
4	532 41 76-45	SUPPORT		1	
5	817 00 05-10	BOULON		1	
6	532 41 88-63	BRAS		1	
7	532 41 63-58	VIS		1	
8	532 42 02-52	BRAS		1	
9	532 19 90-92	RONDELLE D'ESPACEMENT		1	
10	817 00 06-16	VIS		1	
11	532 13 77-29	VIS		1	
12	532 19 94-70	BRAS		1	
13	872 11 06-12	BOULON		1	
14	532 15 60-85	GUIDE DE COURROIE		1	
15	532 14 67-63	POULIE		1	
16	873 90 06-00	ÉCROU		1	
17	532 40 02-34	ÉCROU		1	
18	532 18 76-90	RONDELLE		1	
19	532 11 04-85	ROULEMENT		1	
20	532 17 39-84	VIS		1	
21	532 41 69-10	PROTECTEUR		1	
22	532 19 31-98	POULIE		1	
23	817 49 06-28	VIS		1	
24	819 13 20-12	RONDELLE		1	
25	532 42 02-53	PROTECTEUR		1	
26	532 42 02-55	CARTER		1	
27	532 41 92-71	COURROIE		1	
29	532 42 08-95	AXE		1	
32	532 40 18-72	RESSORT		1	
33	532 18 72-81	CARTER		1	
34	532 19 28-72	AXE DE STARTER		1	
35	532 41 92-74	RIDE ON BLADE		1	
36	532 19 30-03	VIS		1	
37	819 13 13-16	RONDELLE		1	
38	532 19 65-39	BOULON		1	
40	532 41 92-70	PROTECTEUR		1	
41	532 41 92-65	PROTECTEUR		1	
42	817 00 06-12	VIS		1	
43	532 41 68-77	POULIE		1	
67	532 40 30-12	POIGNÉE		1	
70	532 40 12-46	EMBRAYAGE		1	
72	532 41 72-36	TUBE		1	
73	532 42 52-74	TUBE		1	
74	532 12 46-70	RETAINING RING		1	
76	532 41 55-98	CONNEXION DE TUYAU		1	
78	532 42 25-66	PROTECTEUR		1	
81	532 42 53-67	ÉCRAN		1	
83	532 43 24-67	ÉCRAN		1	
152	532 40 87-14	CÂBLE		1	
- -	532 41 64-05	PIGNON		1	
- -	532 19 28-70	AXE	Mandrel Assembly (Includes Housing, Shaft Assembly, And Bearing Only - Pulley/Nut/Washer And Blade Bolt/Washers Not Included)	1	
- -	532 42 16-06	PLATEAU DE COUPE		1	

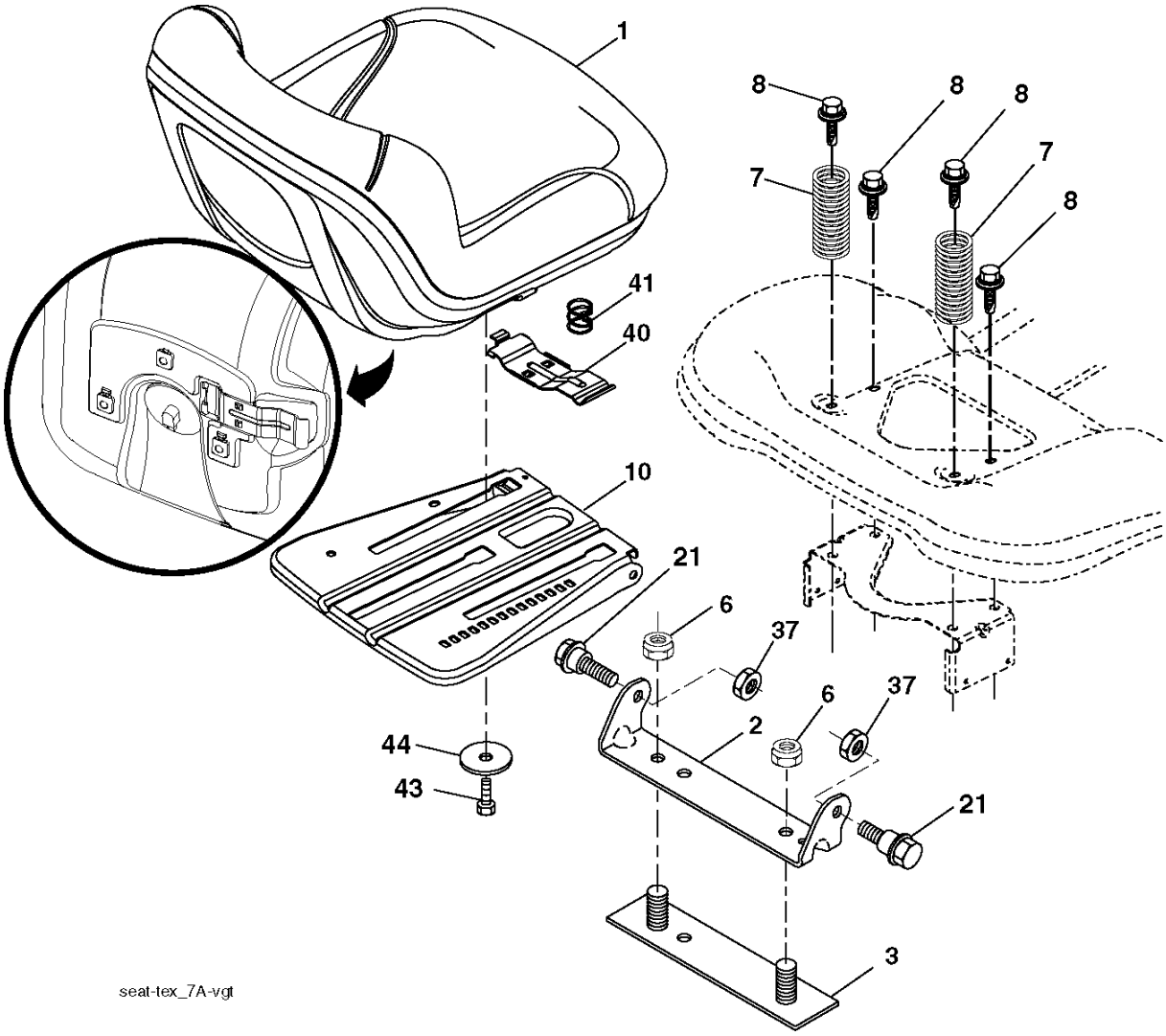
1
8
8
8
7
7
8
41
40
10
21
6
37
6
37
2
44
43
21
3
seat-tex_7A-vgt

Référence	Numéro de Pièce	Description	Remarque	QTÉ	Kit équipement
1	532 19 75-18	SIÈGE		1	
2	532 18 01-66	SUPPORT		1	
3	532 14 06-75	SANGLES		1	
6	873 80 06-00	ÉCROU		1	
7	532 12 41-81	RESSORT		1	
8	532 17 18-77	BOULON		1	
10	532 19 69-77	PLAQUE		1	
21	532 17 18-52	BOULON		1	
37	873 80 05-00	LOCK NUT		1	
40	532 19 76-61	POIGNÉE		1	
41	532 19 82-00	RESSORT		1	
43	874 76 06-12	BOULON		1	
44	819 13 38-12	RONDELLE		1	

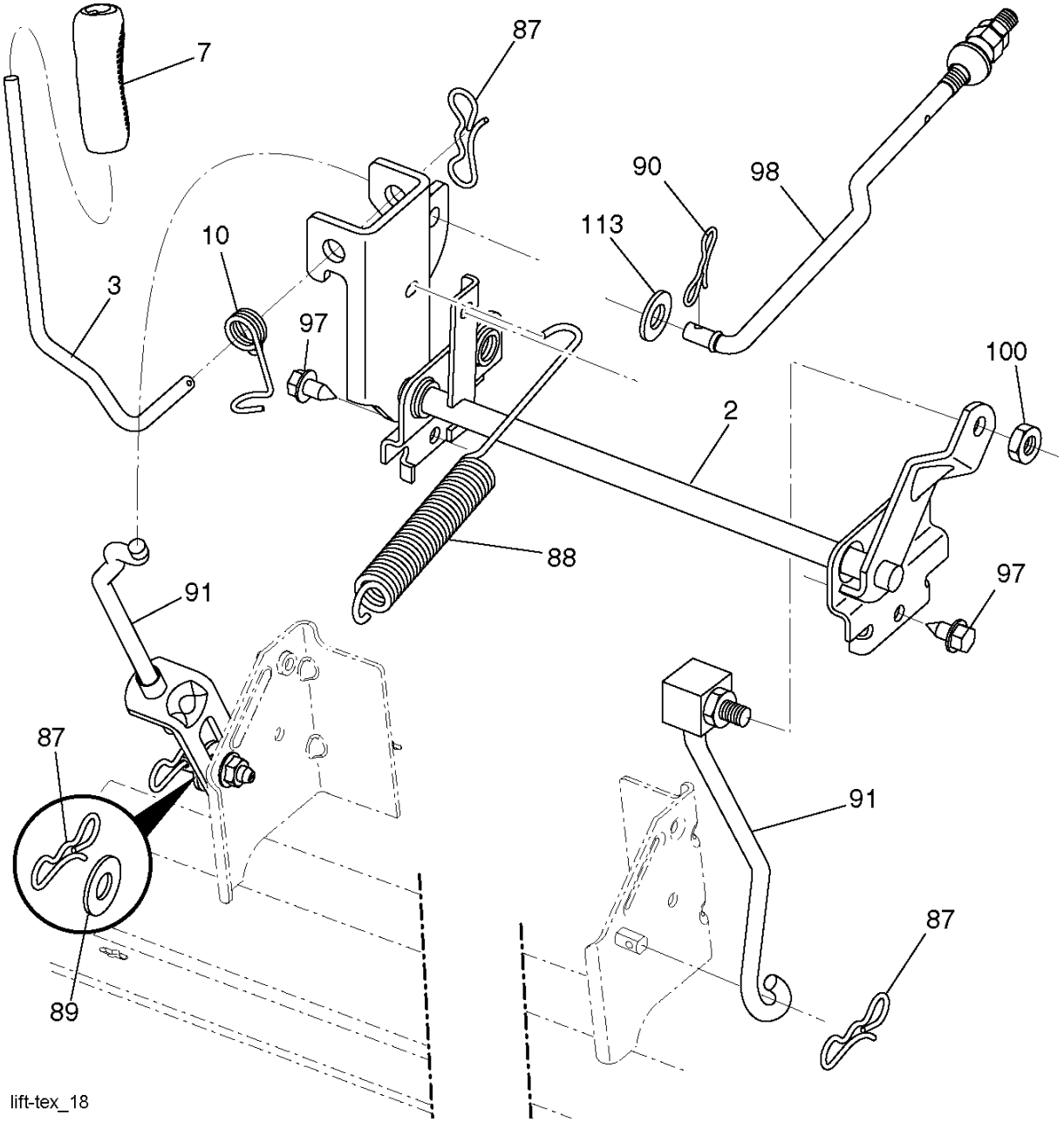
7
87
90
98
113
10
3
97
100
2
88
91
97
87
91
87
89
lift-tex_18

Référence	Numéro de Pièce	Description	Remarque	QTÉ	Kit équipement
2	532 19 52-23	ARBRE		1	
3	532 19 52-31	LEVIER		1	
7	532 41 15-55	POIGNÉE		1	
10	532 19 63-14	RESSORT		1	
87	532 19 42-09	RESSORT		1	
88	532 41 07-10	RESSORT		1	
89	819 19 19-12	RONDELLE		1	
90	532 19 42-08	AXE		1	
91	532 19 51-81	MAILLON		1	
97	817 00 06-12	VIS		1	
98	532 19 52-64	MAILLON		1	
100	873 93 06-00	ÉCROU		1	
113	819 17 19-12	RONDELLE		1	

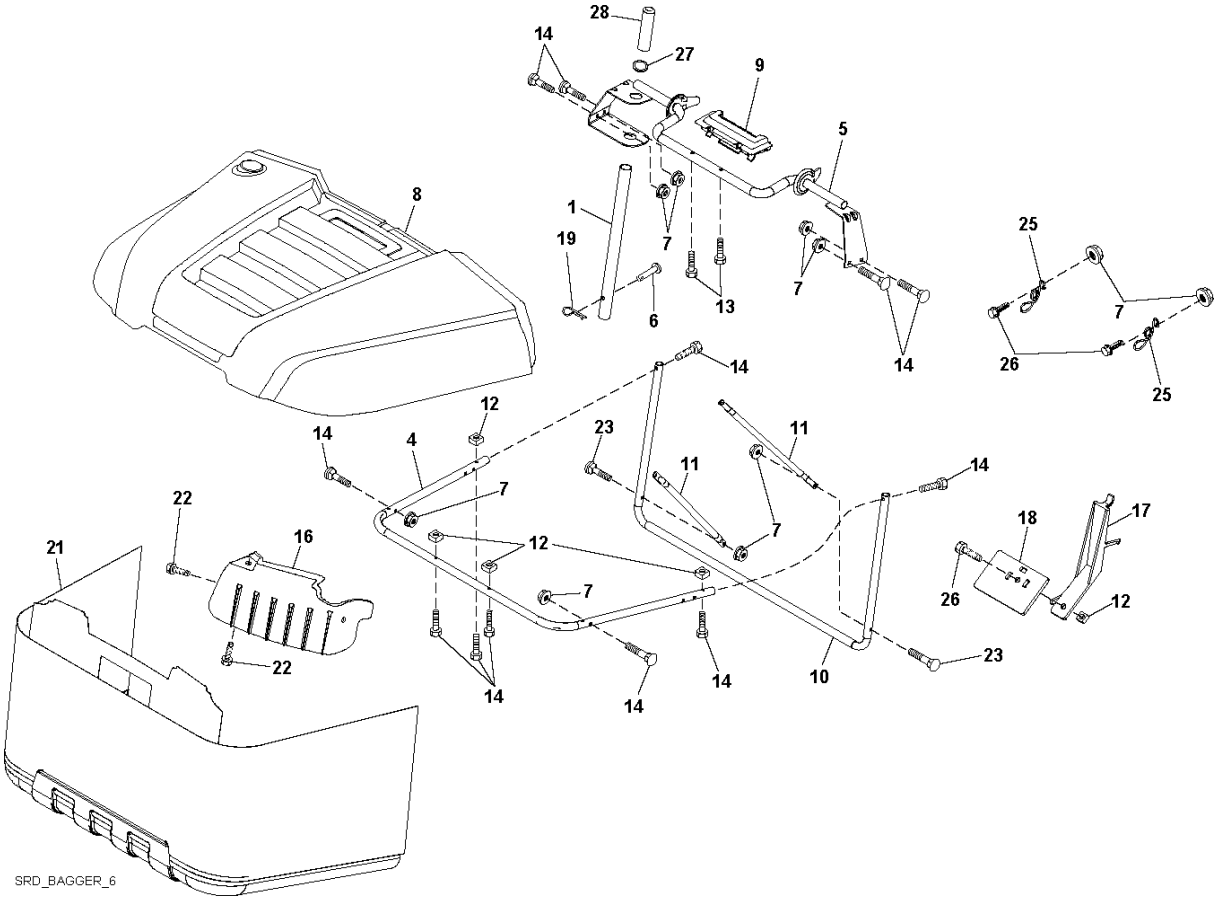
28
14
27
9
5
8
1
19
7
6
13
7
14
25
7
26
25
14
12
14
4
23
11
11
14
7
7
22
16
21
12
18
17
26
12
7
22
23
14
14
14
10
SRD_BAGGER_6

Référence	Numéro de Pièce	Description	Remarque	QTÉ	Kit équipement
1	532 16 52-49	BARRE		1	
4	532 41 71-85	CADRE		1	
5	532 41 76-32	CADRE		1	
6	532 12 68-75	RIVET		1	
7	873 90 04-00	ÉCROU		1	
8	532 43 51-65	CARTER		1	
9	532 41 76-29	INSERT		1	
10	532 41 71-90	CADRE		1	
11	532 41 71-88	SUPPORT		1	
12	532 42 17-93	NUT SQUARE		1	
13	532 42 17-80	VIS		1	
14	532 42 18-00	BOULON		1	
16	532 42 15-66	DÉFLECTEUR		1	
17	532 42 17-49	LEVIER		1	
18	532 42 17-50	SUPPORT		1	
19	532 12 46-70	RETAINING RING		1	
21	532 41 71-94	BAGGER		1	
22	532 14 24-32	VIS		1	
23	872 04 04-10	BOULON		1	
25	532 42 16-14	RESSORT		1	
26	817 49 04-12	VIS		1	
27	532 42 12-62	PASSAGE		1	
28	532 16 57-87	POIGNÉE		1	