Date de mise à jour: 2019/06/27
Date d'impression: 2022/09/12

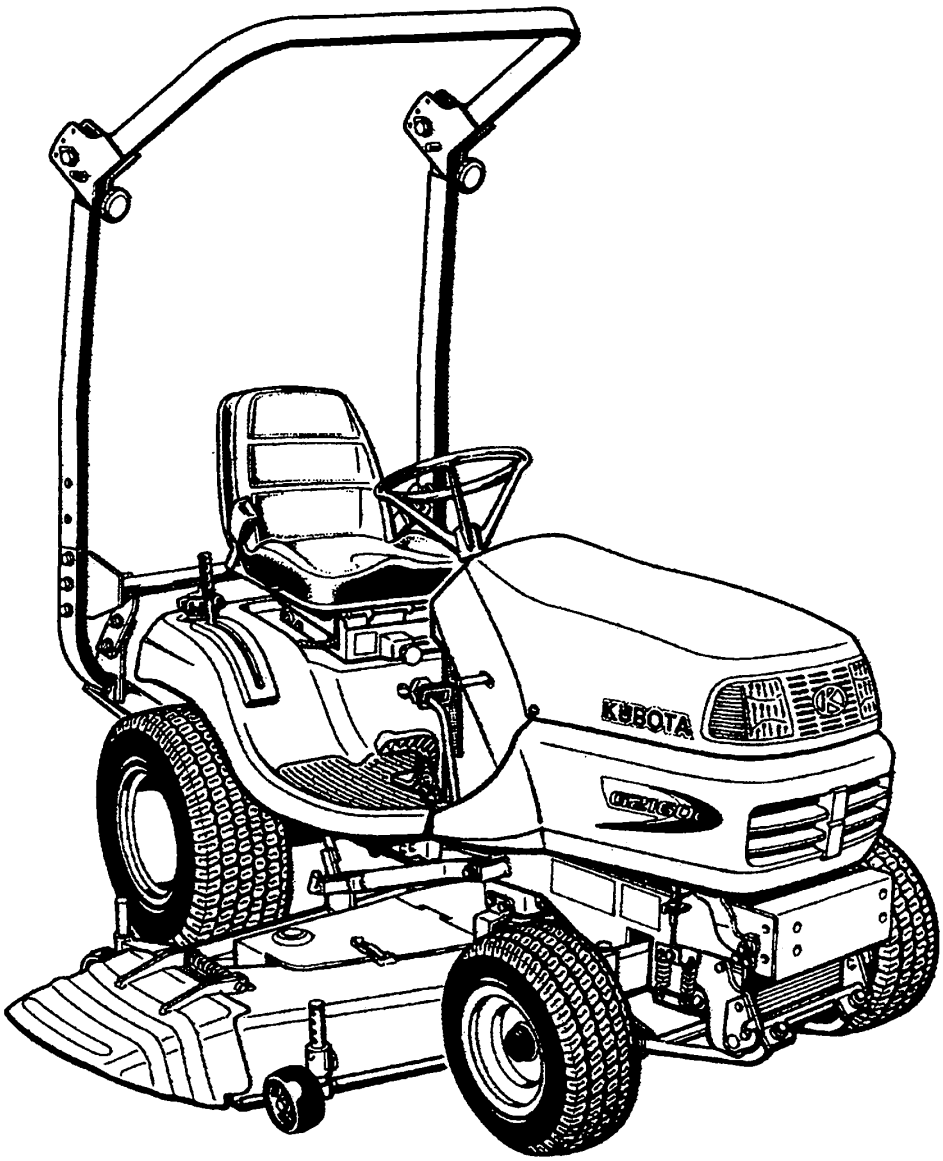

Le contenu affiché est constitué des informations valides au moment de leur publication sur ce site. Certaines informations comme des noms et numéros de pièce peuvent ainsi être différentes des actuelles.
En outre, les illustrations des produits et des pièces n'ont de valeur qu'illustrative.

G2160-F-4

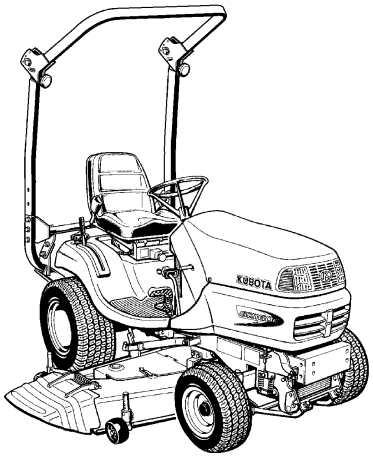

FUIGG-086-10

Item	Capacity	Cange Interval
Engine Oil	2.8L	after the first 50 hours of operation.Every 200 hours
Engine Oil Filter		after the first 50 hours of operation.Every 200 hours

Kubota

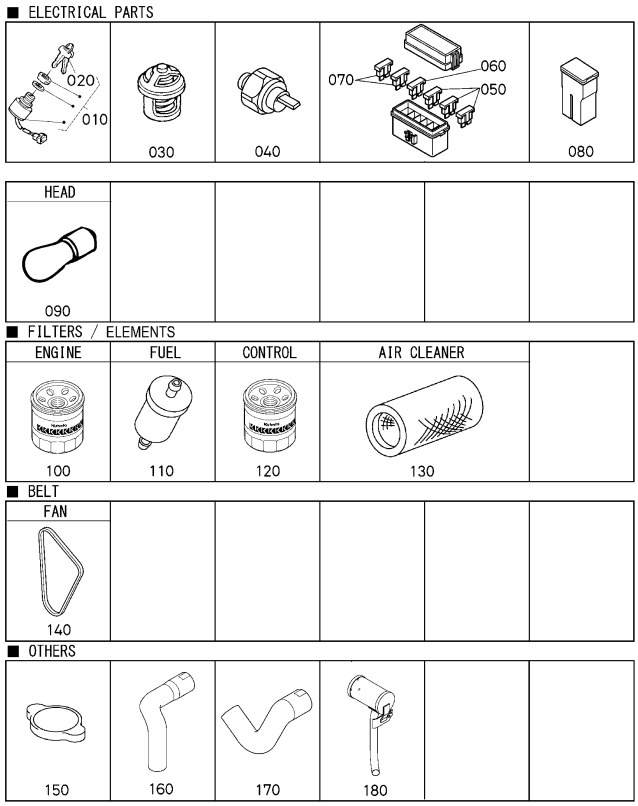

〓 Interchangeable N| not Interchangeable >> new for old << old for new

No.	Référence pièce	Désignation pièce	Qty	FRT[h]	IC	N° de série/PIN	Remarks	Kg
010	66101-55200	ENS.INTERRUPTEUR	1	-		<=40129		0.3
010	K2134-62100	CONTACTEUR A CLE	1	-	>>	>=40130		0.276
020	37410-55150	CLAVETTE DE DEMARRE.	1	-			2P/SET	0.025
030	19434-73014	THERMOSTAT,ASSEMBLAGE	1	-		<=40129		0.07
030	19434-73015	THERMOSTAT,ASSEMBLAGE	1	-	>>	>=40130		0.07
040	1A024-39010	MANO-CONTACT D'HUILE	1	-				0.035
050	T1065-30430	FUSIBLE	3	-			5A	0.001
060	T1060-30440	FUSIBLE	1	-			10A	0.005
070	T1060-30450	FUSIBLE	2	-			15A	0.005
080	T1060-30520	FUSIBLE	1	-			40A	0.007
090	K1122-54210	AMPOULE	2	-			13W	0.008
100	HH150-32430	CARTOUCHE FILTRANTE	1	-				0.2

Le contenu affiché est constitué des informations valides au moment de leur publication sur ce site. Certaines informations comme des noms et numéros de pièce peuvent ainsi être différentes des actuelles.
En outre, les illustrations des produits et des pièces n'ont de valeur qu'illustrative.

= Interchangeable N| not Interchangeable >> new for old << old for new

No.	Référence pièce	Désignation pièce	Qty	FRT[h]	IC	N° de série/PIN	Remarks	Kg
110	12581-43012	ENS.FILTRE,COMBUST	2	-				0.034
120	HHK20-36990	CARTOUCHE FILTRANTE	1	-				0.4
130	K1211-82320	ELEMENT	1	-				0.26
140	15881-97010	COURROIE	1	-			34.5IN	0.08
150	17214-72020	BOUCHON COMPLET	1	-				0.05
160	K2110-85160	TUYAU D'EAU	1	-				0.1
170	K2110-85150	TUYAU D'EAU	1	-				0.075
180	K2113-83110	SILENCIEUX	1	-				2.69

Le contenu affiché est constitué des informations valides au moment de leur publication sur ce site. Certaines informations comme des noms et numéros de pièce peuvent ainsi être différentes des actuelles.
En outre, les illustrations des produits et des pièces n'ont de valeur qu'illustrative.

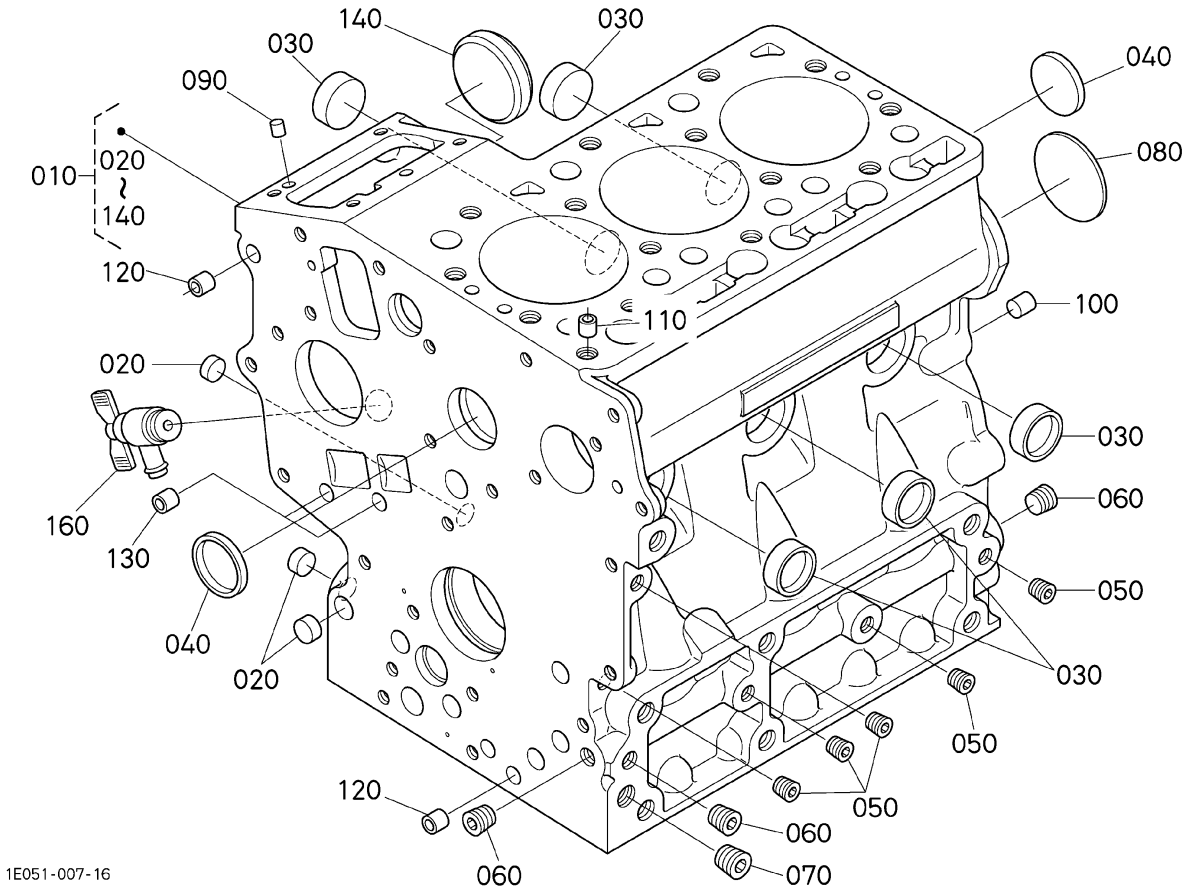

= Interchangeable NI not Interchangeable >> new for old << old for new

No.	Référence pièce	Désignation pièce	Qty	FRT[h]	IC	N° de série/PIN	Remarks	Kg
010	1A307-01022	BLOC MOTEUR COMPLET	1	-				19.51
020	16851-96260	PASTILLE	3	-				0.005
030	16851-96270	PASTILLE	5	-				0.005
040	15451-96270	PASTILLE	2	-				0.01
050	15261-96010	BOUCHON	5	-				0.002
060	15521-96020	BOUCHON	3	-				0.003
070	15521-96030	BOUCHON	1	-				0.007
080	15261-96160	BOUCHON EXPANSIBLE	1	-				0.02
090	05012-00508	GOUPILLE DE PARALLÈLE	2	-				0.001
100	05012-00814	GOUPILLE DE PARALLÈLE	2	-				0.006
110	15221-33650	GICLEUR	1	-				0.004
120	17331-59190	GICLEUR	2	-				0.002

Le contenu affiché est constitué des informations valides au moment de leur publication sur ce site. Certaines informations comme des noms et numéros de pièce peuvent ainsi être différentes des actuelles.
En outre, les illustrations des produits et des pièces n'ont de valeur qu'illustrative.

= Interchangeable N| not Interchangeable >> new for old << old for new

No.	Référence pièce	Désignation pièce	Qty	FRT[h]	IC	N° de série/PIN	Remarks	Kg
130	17331-59190	GICLEUR	2	-				0.002
140	16851-16212	COUV.ARBRE A CAMES	1	-				0.03
160	16871-73020	ENS.ROBINET VIDANGE	1	-				0.034

Le contenu affiché est constitué des informations valides au moment de leur publication sur ce site. Certaines informations comme des noms et numéros de pièce peuvent ainsi être différentes des actuelles.
En outre, les illustrations des produits et des pièces n'ont de valeur qu'illustrative.

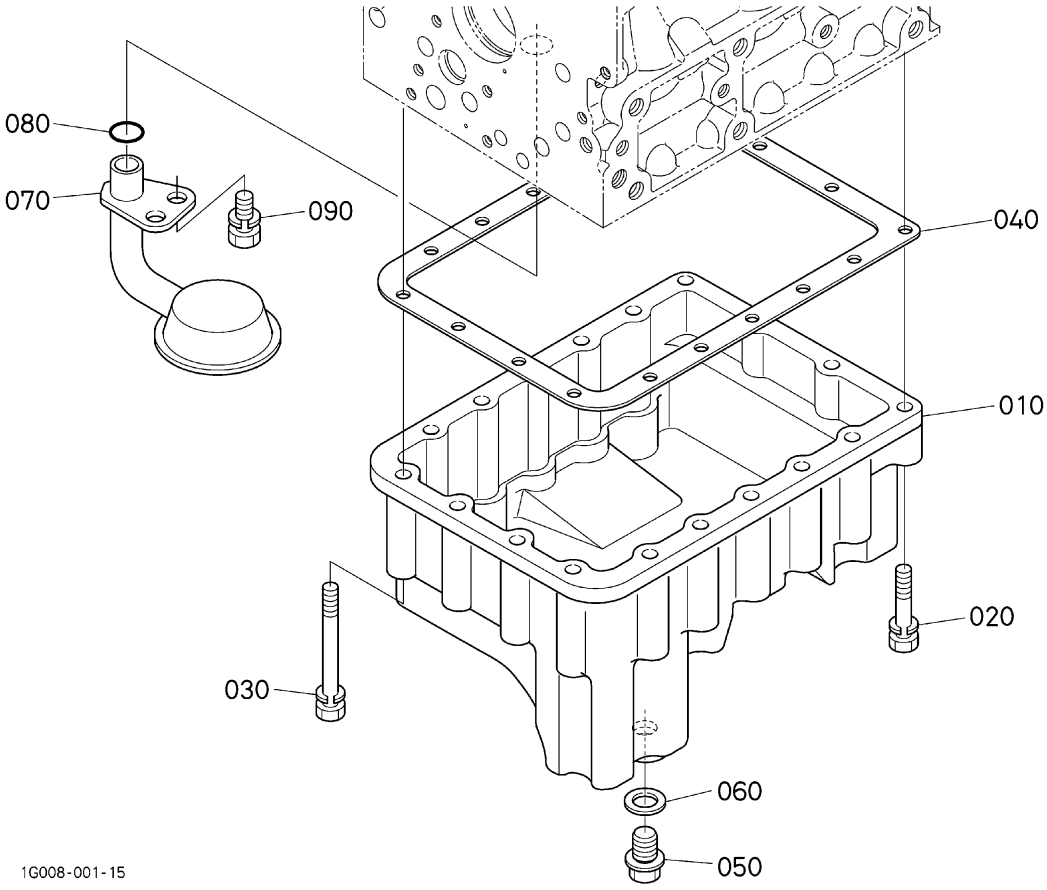

= Interchangeable NI not Interchangeable >> new for old << old for new

No.	Référence pièce	Désignation pièce	Qty	FRT[h]	IC	N° de série/PIN	Remarks	Kg
010	1G008-01610	CARTER D'HUILE	1	-				1.28
020	01023-50640	BOULON	4	-				0.01
030	01023-50670	BOULON	14	-				0.015
040	19462-01620	JOINT	1	-				0.01
050	13901-33750	BOUCHON DE VIDANGE	1	-				0.025
060	6C090-58960	JOINT	1	-				0.005
070	15857-32113	FILTRE D'HUILE	1	-				0.12
080	04814-00160	JOINT TORIQUE	1	-				0.001
090	01123-50814	BOULON	1	-				0.01

Le contenu affiché est constitué des informations valides au moment de leur publication sur ce site. Certaines informations comme des noms et numéros de pièce peuvent ainsi être différentes des actuelles.
En outre, les illustrations des produits et des pièces n'ont de valeur qu'illustrative.

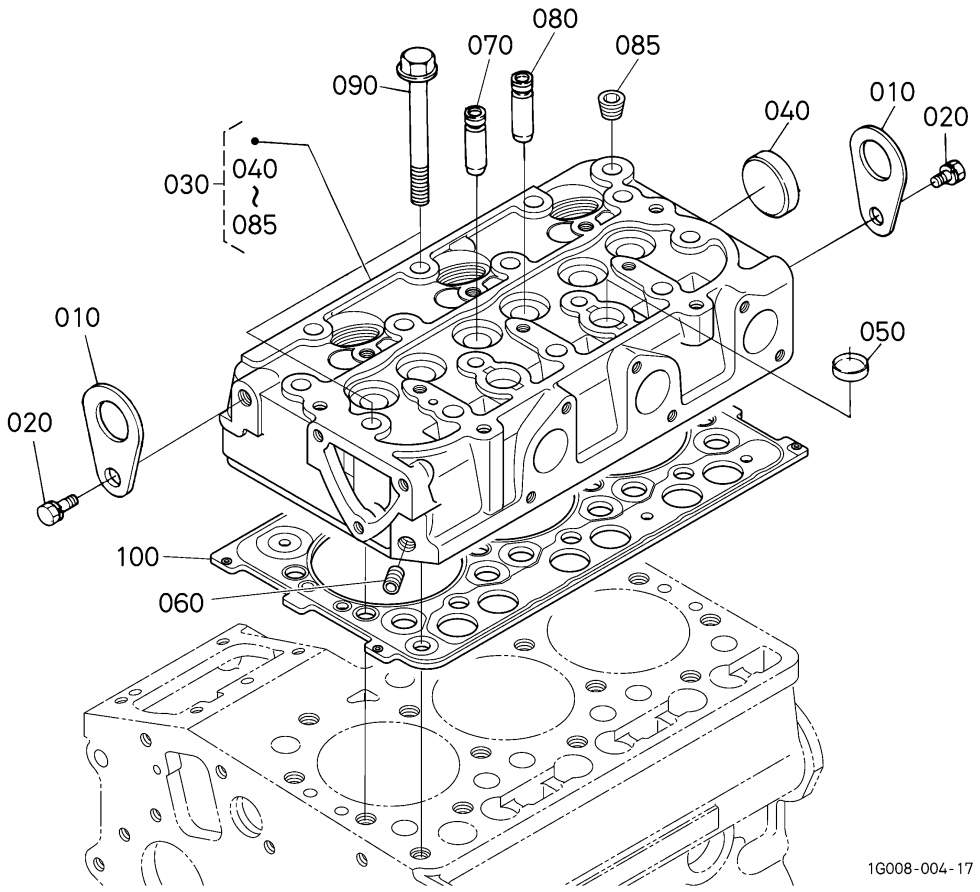

= Interchangeable NI not Interchangeable >> new for old << old for new

No.	Référence pièce	Désignation pièce	Qty	FRT[h]	IC	N° de série/PIN	Remarks	Kg
010	15221-01750	ANNEAU DE LEVAGE	2	-				0.04
020	01123-50816	VIS	2	-				0.011
030	1J093-03040	CULASSE COMPLET	1	-				7.3
040	15321-96260	PASTILLE	1	-				0.014
050	15261-03370	PASTILLE	2	-				0.005
060	15261-96010	BOUCHON	1	-				0.002
070	15841-13540	GUIDE SOUP.D'ADMISS.	3	-				0.014
080	15841-13560	GUIDE SOUP.D'ECHAP.	3	-				0.014
085	15841-96020	BOUCHON	1	-				0.02
090	14601-03450	VIS DE CYLINDRE	14	-				0.035
100	1J092-03310	JOINT DE CULASSE	1	-				0.135

Le contenu affiché est constitué des informations valides au moment de leur publication sur ce site. Certaines informations comme des noms et numéros de pièce peuvent ainsi être différentes des actuelles.
En outre, les illustrations des produits et des pièces n'ont de valeur qu'illustrative.

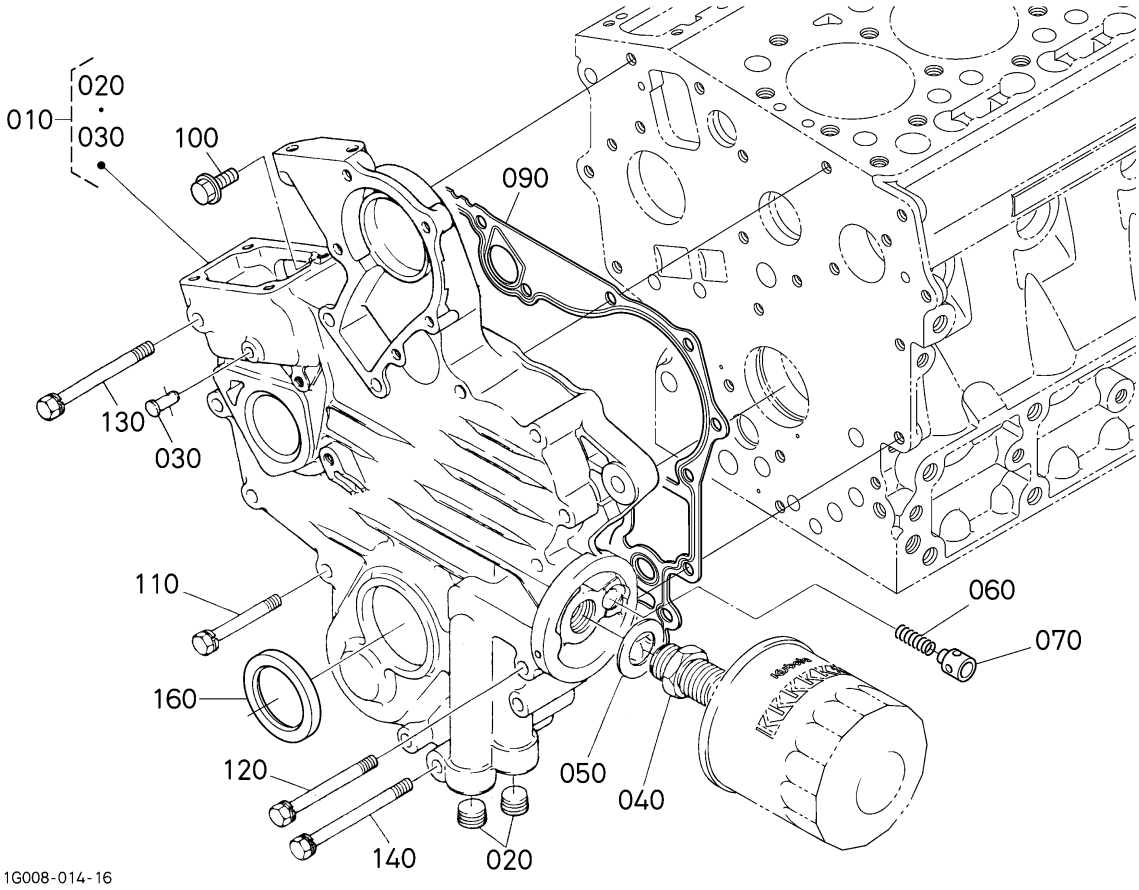

= Interchangeable NI not Interchangeable >> new for old << old for new

No.	Référence pièce	Désignation pièce	Qty	FRT[h]	IC	N° de série/PIN	Remarks	Kg
010	1G008-04025	CARTER DISTR.COMP.	1	-				1.76
020	15521-96030	BOUCHON	2	-				0.007
030	15841-56280	GOUPILLE DU RESSORT	1	-				0.005
040	15241-32290	RACCORD DE TUYAU	1	-				0.053
050	15841-94010	RONDELLE FREIN	1	-				0.003
060	1J092-36950	RESSORT	1	-				0.004
070	1J050-36930	SOUPAPE	1	-				0.005
090	16871-04130	JOINT	1	-				0.08
100	01754-50616	BOULON,BRIDE	1	-				0.006
110	01023-50650	BOULON	8	-				0.012
120	15841-91010	VIS	3	-				0.014
130	01023-50670	BOULON	1	-				0.015

Le contenu affiché est constitué des informations valides au moment de leur publication sur ce site. Certaines informations comme des noms et numéros de pièce peuvent ainsi être différentes des actuelles.
En outre, les illustrations des produits et des pièces n'ont de valeur qu'illustrative.

= Interchangeable N| not Interchangeable >> new for old << old for new

No.	Référence pièce	Désignation pièce	Qty	FRT[h]	IC	N° de série/PIN	Remarks	Kg
140	01023-50675	BOULON	1	-				0.01
160	1J094-04140	BAGUE JOINT	1	-				0.013

Le contenu affiché est constitué des informations valides au moment de leur publication sur ce site. Certaines informations comme des noms et numéros de pièce peuvent ainsi être différentes des actuelles.
En outre, les illustrations des produits et des pièces n'ont de valeur qu'illustrative.

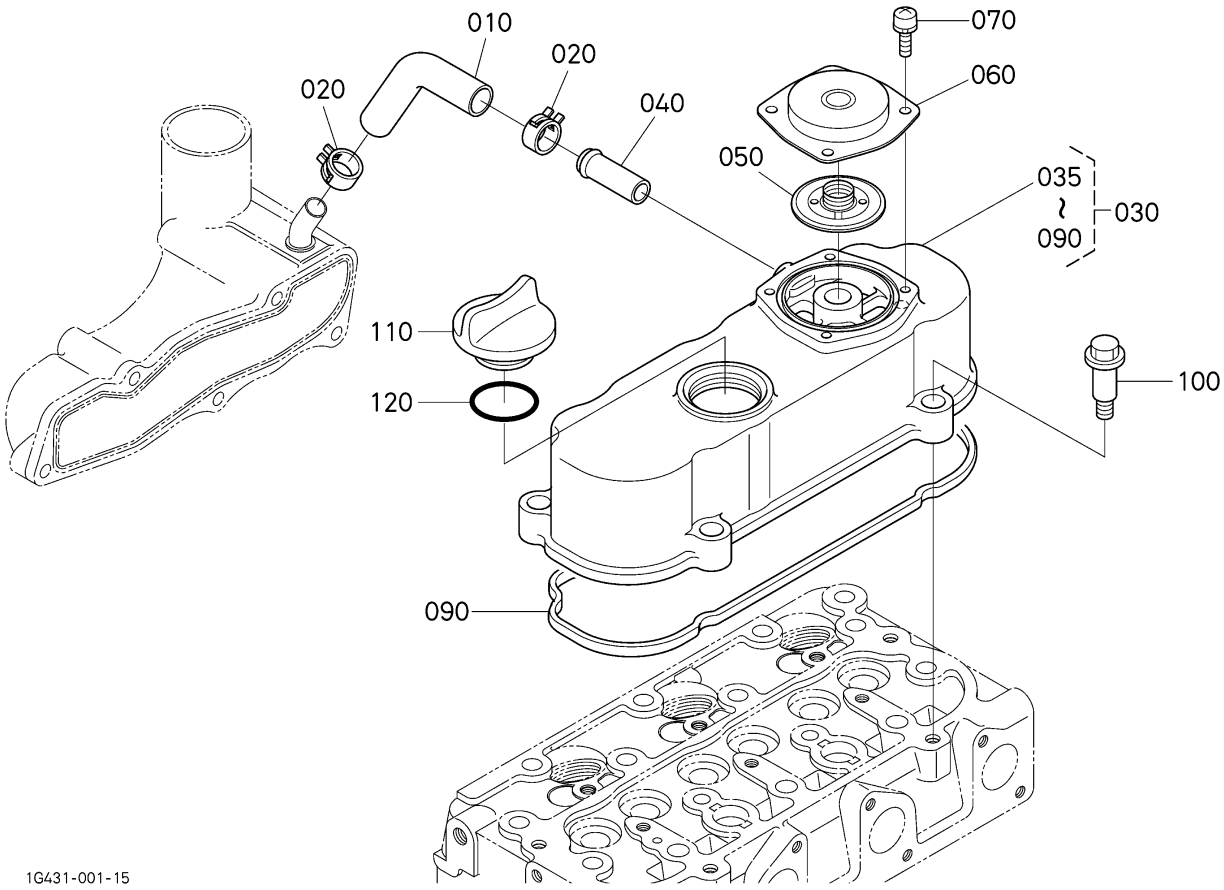

〓 Interchangeable N| not Interchangeable >> new for old << old for new

No.	Référence pièce	Désignation pièce	Qty	FRT[h]	IC	N° de série/PIN	Remarks	Kg
010	1G960-05513	TUYAU DE REINFLARD	1	-		<=4JPZ999		0.008
010	1G960-05514	TUBE	1	-	>>	>=4JQ0001		0.008
020	09318-88125	COLLIER DE DURITE	2	-				0.001
030	1G958-14504	ENS.COUVERCLE	1	-				0.6
035	1G958-14512	COUVERCLE CULASSE	1	-				0.51
040	16241-73370	TUYAU RETOUR D'EAU	1	-				0.007
050	1G911-05203	ENS.ROBINET DE REIN.	1	-				0.01
060	1G801-05120	COUVERCLE ASPIRATEUR	1	-				0.035
070	03024-50510	VIS À RONDELLE	4	-				0.002
090	1G958-14520	JOINT COUVRE-CULASSE	1	-				0.009
100	1G911-91022	BOULON	4	-				0.015
110	E9151-33140	BOUCHON,REMPLIS.H/L	1	-				0.017

Le contenu affiché est constitué des informations valides au moment de leur publication sur ce site. Certaines informations comme des noms et numéros de pièce peuvent ainsi être différentes des actuelles.
En outre, les illustrations des produits et des pièces n'ont de valeur qu'illustrative.

= Interchangeable N| not Interchangeable >> new for old << old for new

No.	Référence pièce	Désignation pièce	Qty	FRT[h]	IC	N° de série/PIN	Remarks	Kg
120	1J001-96770	JOINT TORIQUE	1	-				0.001

Le contenu affiché est constitué des informations valides au moment de leur publication sur ce site. Certaines informations comme des noms et numéros de pièce peuvent ainsi être différentes des actuelles.
En outre, les illustrations des produits et des pièces n'ont de valeur qu'illustrative.

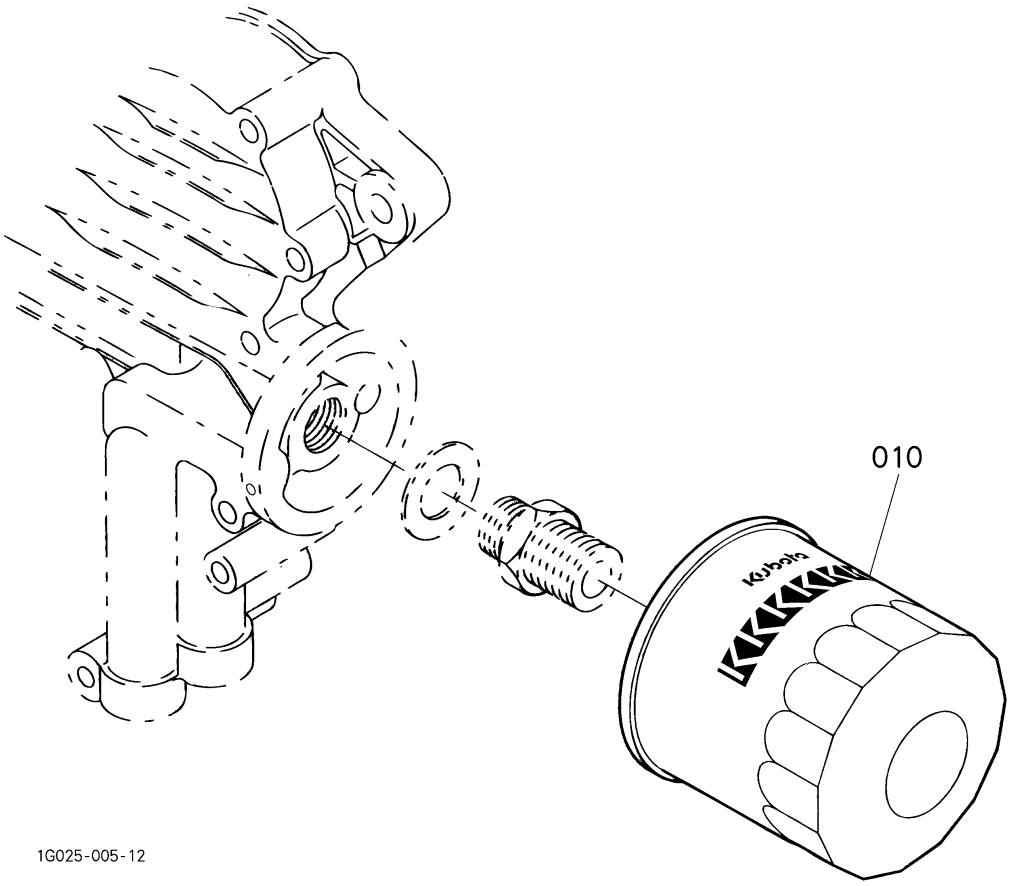

= Interchangeable NI not Interchangeable >> new for old << old for new

No.	Référence pièce	Désignation pièce	Qty	FRT[h]	IC	N° de série/PIN	Remarks	Kg
010	HH150-32430	CARTOUCHE FILTRANTE	1	-				0.2

Le contenu affiché est constitué des informations valides au moment de leur publication sur ce site. Certaines informations comme des noms et numéros de pièce peuvent ainsi être différentes des actuelles.
En outre, les illustrations des produits et des pièces n'ont de valeur qu'illustrative.

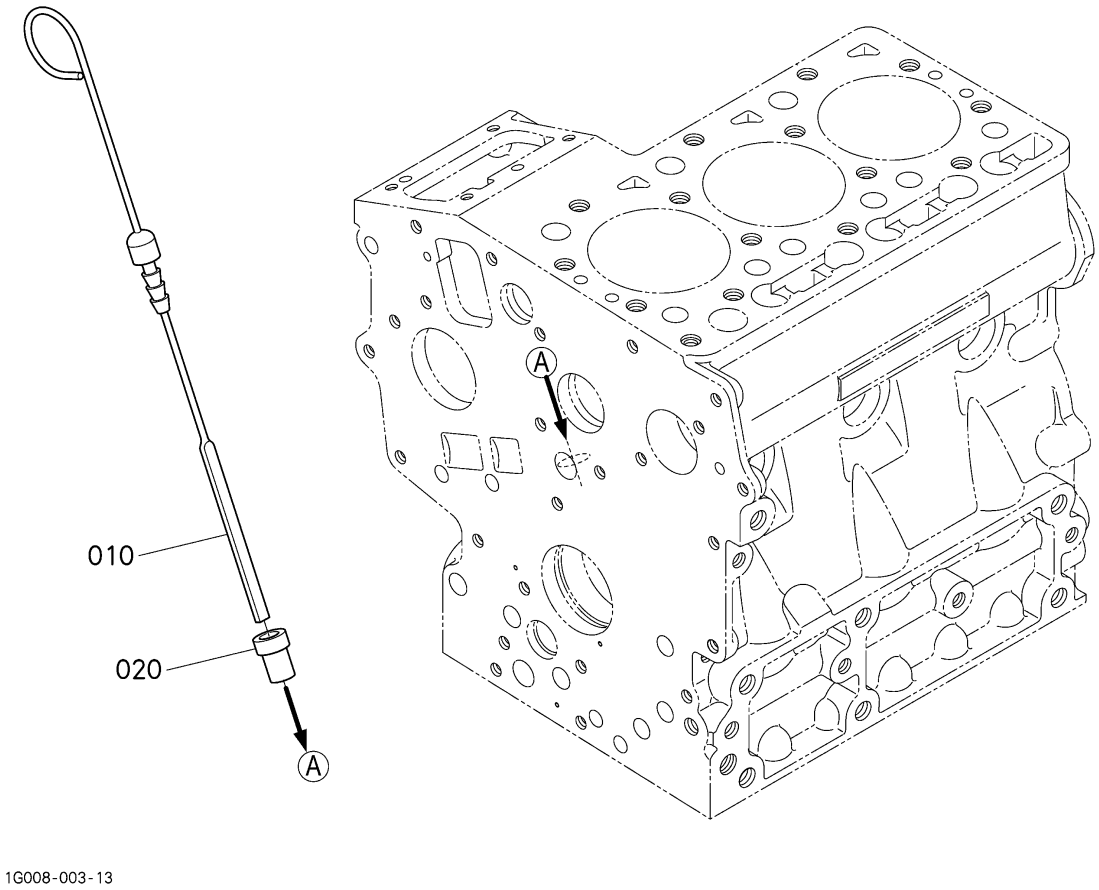

1G008-003-13

= Interchangeable NI not Interchangeable >> new for old << old for new

No.	Référence pièce	Désignation pièce	Qty	FRT[h]	IC	N° de série/PIN	Remarks	Kg
010	1G008-36410	JAUGE D'HUILE	1	-				0.03
020	17456-36420	GUIDE	1	-				0.03

Le contenu affiché est constitué des informations valides au moment de leur publication sur ce site. Certaines informations comme des noms et numéros de pièce peuvent ainsi être différentes des actuelles.
En outre, les illustrations des produits et des pièces n'ont de valeur qu'illustrative.

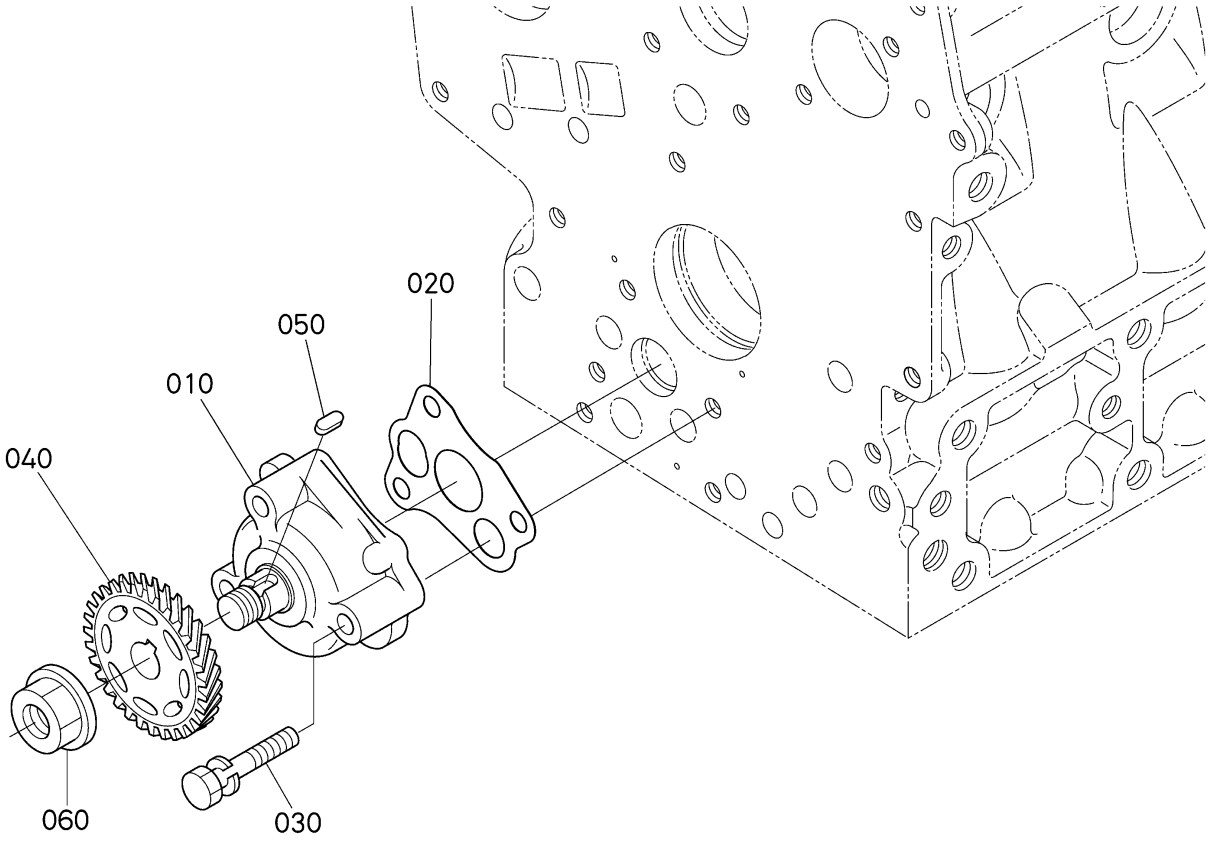

= Interchangeable NI not Interchangeable >> new for old << old for new

No.	Référence pièce	Désignation pièce	Qty	FRT[h]	IC	N° de série/PIN	Remarks	Kg
010	16851-35012	ENS.POMPE A HUILE	1	-				0.24
020	16851-35152	JOINT POMPE A HUILE	1	-				0.001
030	15841-91050	VIS	3	-				0.01
040	1G687-35662	PIGNON ENTRAIN.POMPE	1	-				0.07
050	05712-00408	CLAVETTE	1	-				0.001
060	02771-50100	ÉCROU A EMBASE	1	-				0.005

Le contenu affiché est constitué des informations valides au moment de leur publication sur ce site. Certaines informations comme des noms et numéros de pièce peuvent ainsi être différentes des actuelles.
En outre, les illustrations des produits et des pièces n'ont de valeur qu'illustrative.

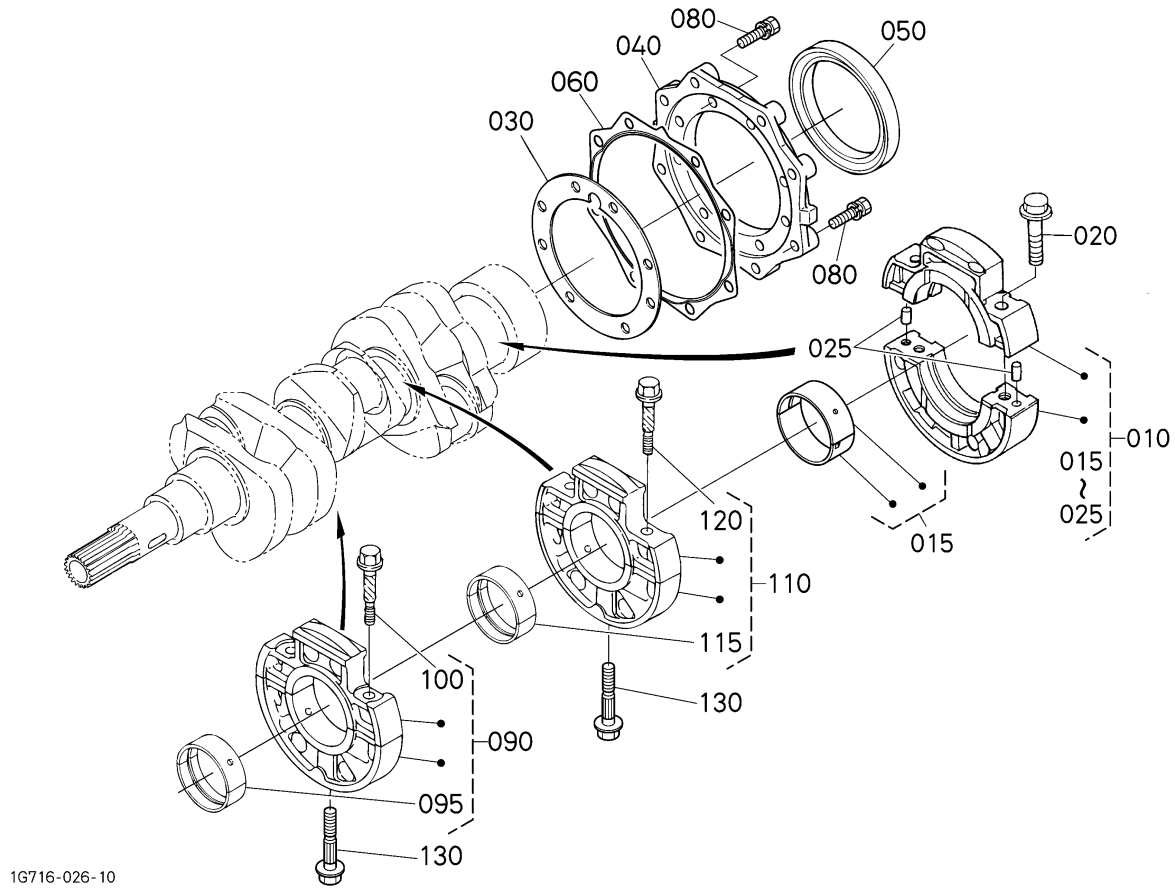

= Interchangeable NI not Interchangeable >> new for old << old for new

No.	Référence pièce	Désignation pièce	Qty	FRT[h]	IC	N° de série/PIN	Remarks	Kg
010	1J002-07090	ENS. PALIER VILEBREQ.	1	-				0.335
015	1G460-23823	ENS.COUSSINET DE VI.	1	-			STD/SET	0.04
020	01754-50840	BOULON,BRIDE	2	-				0.02
025	05012-00608	GOUPILLE DE PARALLÈLE	2	-				0.002
030	15852-04360	JOINT	1	-				0.005
040	15841-04815	PORTE JOINT	1	-				0.16
050	1G460-04460	BAGUE JOINT	1	-				0.032
060	15841-04823	JOINT	1	-				0.007
080	01023-50622	BOULON	16	-				0.005
090	12691-07045	CARTER DE PALIER,ASSEMBLAGE	1	-				0.0
095	15861-23484	COUSSINET DE VILEBR.	1	-			STD SET	0.01
100	15841-04543	BOULON	2	-				0.0

Le contenu affiché est constitué des informations valides au moment de leur publication sur ce site. Certaines informations comme des noms et numéros de pièce peuvent ainsi être différentes des actuelles.
En outre, les illustrations des produits et des pièces n'ont de valeur qu'illustrative.

= Interchangeable N| not Interchangeable >> new for old << old for new

No.	Référence pièce	Désignation pièce	Qty	FRT[h]	IC	N° de série/PIN	Remarks	Kg
110	16861-07055	CARTER DE PALIER,ASSEMBLAGE COMPLET	1	-				0.0
115	15861-23484	COUSSINET DE VILEBR.	1	-			STD SET	0.01
120	15841-04543	BOULON	2	-				0.0
130	15841-04562	VIS	2	-				0.02

Le contenu affiché est constitué des informations valides au moment de leur publication sur ce site. Certaines informations comme des noms et numéros de pièce peuvent ainsi être différentes des actuelles.
En outre, les illustrations des produits et des pièces n'ont de valeur qu'illustrative.

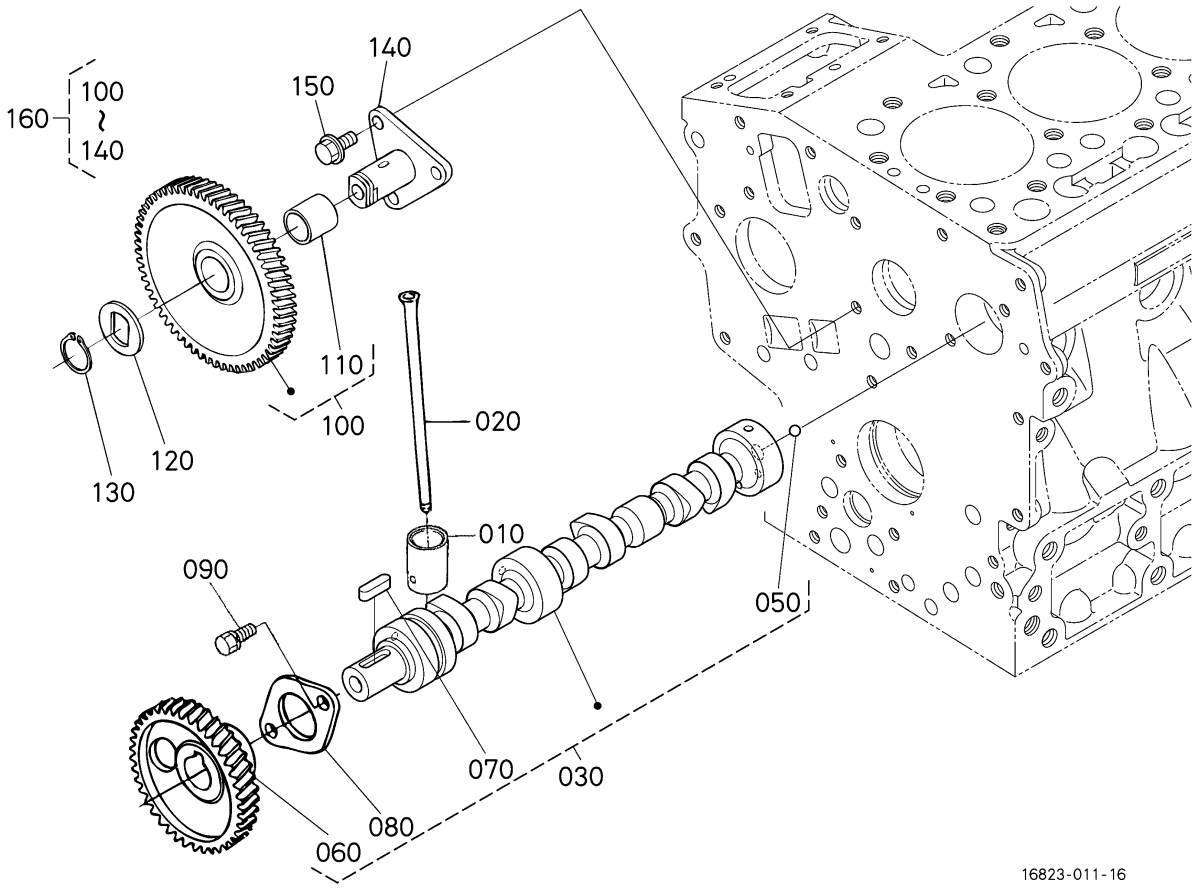

= Interchangeable NI not Interchangeable >> new for old << old for new

No.	Référence pièce	Désignation pièce	Qty	FRT[h]	IC	N° de série/PIN	Remarks	Kg
010	16851-15552	POUSSOIR	6	-				0.024
020	16851-15110	TIGE DE POUSSOIR	6	-				0.02
030	1G408-16010	ENS.ARBRE A CAMES	1	-				1.05
050	07715-00401	BILLE	1	-				0.001
060	1G687-16510	PIGNON	1	-				0.267
070	05712-00518	CLAVETTE COULISSANTE	1	-				0.003
080	15841-16270	BOUCHON ARBRE A CAME	1	-				0.027
090	01023-50612	BOULON	2	-				0.005
100	15875-24015	PIGNON FOU COMP.	1	-				0.38
110	15875-24284	BAGUE	1	-				0.01
120	15875-24370	COLLIER DE PIGNONF.	1	-				0.006
130	15875-24320	BAGUE ELASTIQUE	1	-				0.003

Le contenu affiché est constitué des informations valides au moment de leur publication sur ce site. Certaines informations comme des noms et numéros de pièce peuvent ainsi être différentes des actuelles.
En outre, les illustrations des produits et des pièces n'ont de valeur qu'illustrative.

= Interchangeable N| not Interchangeable >> new for old << old for new

No.	Référence pièce	Désignation pièce	Qty	FRT[h]	IC	N° de série/PIN	Remarks	Kg
140	15875-24250	ARBRE DE PIGNON FOU	1	-				0.13
150	01754-50612	BOULON, BRIDE	3	-				0.005
160	15875-99342	PIGNON,INTERMEDIAIRE	1	-				0.52

Le contenu affiché est constitué des informations valides au moment de leur publication sur ce site. Certaines informations comme des noms et numéros de pièce peuvent ainsi être différentes des actuelles.
En outre, les illustrations des produits et des pièces n'ont de valeur qu'illustrative.

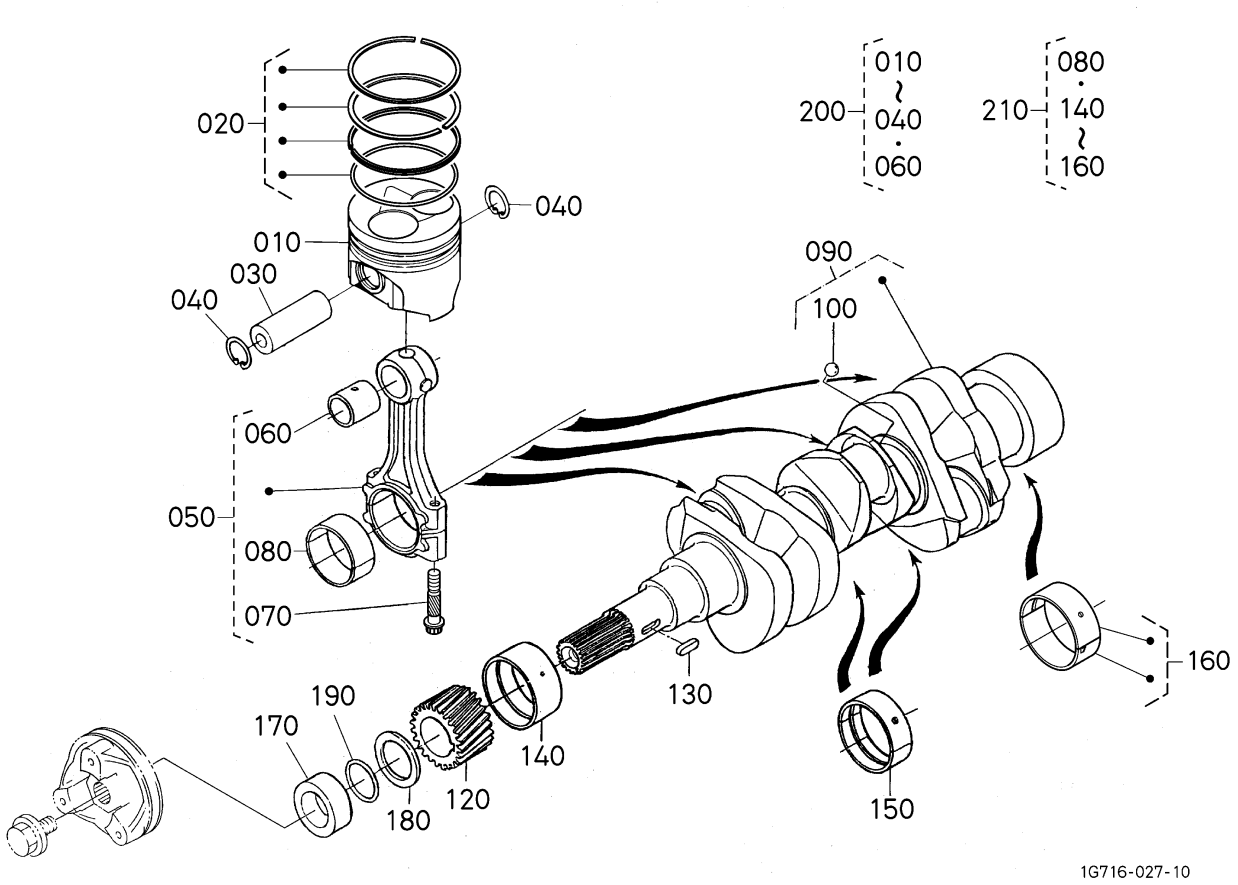

= Interchangeable NI not Interchangeable >> new for old << old for new

No.	Référence pièce	Désignation pièce	Qty	FRT[h]	IC	N° de série/PIN	Remarks	Kg
010	1J093-21110	PISTON	3	-			STD	0.208
010	1J093-21900	PISTON	3	-			+0.25mm	0.213
020	1J092-21050	ENS.SEGMENT	3	-			STD	0.03
020	1J092-21090	ENS.SEGMENT	3	-			+0.25mm	0.028
030	16871-21310	AXE DE PISTON	3	-				0.08
040	15261-21330	CIRCLIP	6	-				0.001
050	1G687-22010	ENS.BIELLE	3	-				0.318
060	16851-21982	BAGUE DE BIELLE	3	-				0.01
070	16851-22140	VIS DE BIELLE	6	-				0.012
080	15861-22314	COUSSINET DE BIELLE	3	-			STD SET	0.02
080	15861-22973	COUSSINET DE BIELLE	3	-			-0.20mm/SET	0.03
080	15861-22983	COUSSINET DE BIELLE	3	-			-0.40mm/SET	0.03

Le contenu affiché est constitué des informations valides au moment de leur publication sur ce site. Certaines informations comme des noms et numéros de pièce peuvent ainsi être différentes des actuelles.
En outre, les illustrations des produits et des pièces n'ont de valeur qu'illustrative.

= Interchangeable N| not Interchangeable >> new for old << old for new

No.	Référence pièce	Désignation pièce	Qty	FRT[h]	IC	N° de série/PIN	Remarks	Kg
090	16805-23012	VILEBREQUIN COMPLET	1	-				6.34
100	07715-03207	BILLE	3	-				0.001
120	15841-24110	PIGNON	1	-				0.14
130	05712-00515	CLAVETTE COULISSANTE	1	-				0.003
140	15861-23474	COUSSINET DE VILEBR.	1	-			STD	0.03
140	15861-23913	COUSSINET DE VILEBR.	1	-			-0.20mm	0.04
140	15861-23923	COUSSINET DE VILEBR.	1	-			-0.40mm	0.04
150	15861-23484	COUSSINET DE VILEBR.	2	-			STD SET	0.01
150	15861-23863	COUSSINET DE VILEBR.	2	-			-0.20mm/SET	0.03
150	15861-23873	COUSSINET DE VILEBR.	2	-			-0.40mm/SET	0.03
160	1G460-23823	ENS.COUSSINET DE VI.	1	-			STD/SET	0.04
160	1G460-23933	ENS.COUSSINET DE VI.	1	-			-0.20mm	0.04
160	1G460-23953	ENS.COUSSINET DE VI.	1	-			-0.40mm/SET	0.04
170	15841-23250	COLLIER VILEBREQUIN	1	-				0.05
180	15881-23310	DEFLECTEUR D'HUILE	1	-				0.004
190	04814-16220	JOINT TORIQUE	1	-				0.001
200	1J093-21770	ENS.PISTON	3	-			STD	0.384
200	1J093-21780	ENS.PISTON	3	-			+0.25mm	0.388
210	1E051-23756	JEU DE COUSSINET	1	-			STD	0.355
210	1E051-23763	JEU DE COUSSINET	1	-			-0.20mm/+0.20mm	0.37
210	1E051-23773	JEU DE COUSSINET	1	-			-0.40mm/+0.40mm	0.377

Le contenu affiché est constitué des informations valides au moment de leur publication sur ce site. Certaines informations comme des noms et numéros de pièce peuvent ainsi être différentes des actuelles.
En outre, les illustrations des produits et des pièces n'ont de valeur qu'illustrative.

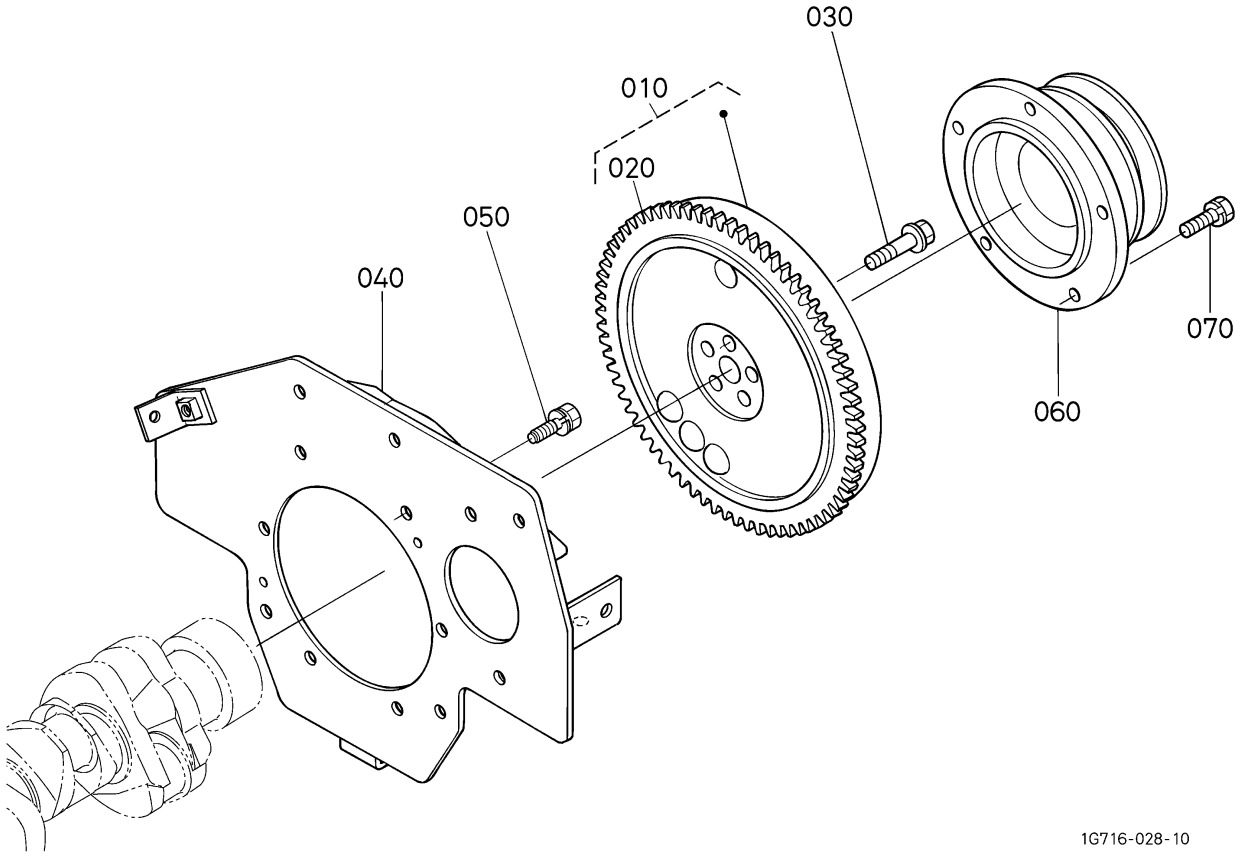

= Interchangeable NI not Interchangeable >> new for old << old for new

No.	Référence pièce	Désignation pièce	Qty	FRT[h]	IC	N° de série/PIN	Remarks	Kg
010	16861-25020	VOLANT MOTEUR COMP.	1	-				5.85
020	16871-63822	COURONNE DE DEMARRE.	1	-				0.58
030	15852-25160	VIS DE VOLANT	5	-				0.025
040	1G025-04624	PLAQUE ARRIERE-TRAIN	1	-				2.13
050	16871-91010	VIS	10	-				0.012
060	66101-58060	POULIE DENTRAINEMENT	1	-				2.34
070	01123-50822	BOULON	5	-				0.012

Le contenu affiché est constitué des informations valides au moment de leur publication sur ce site. Certaines informations comme des noms et numéros de pièce peuvent ainsi être différentes des actuelles.
En outre, les illustrations des produits et des pièces n'ont de valeur qu'illustrative.

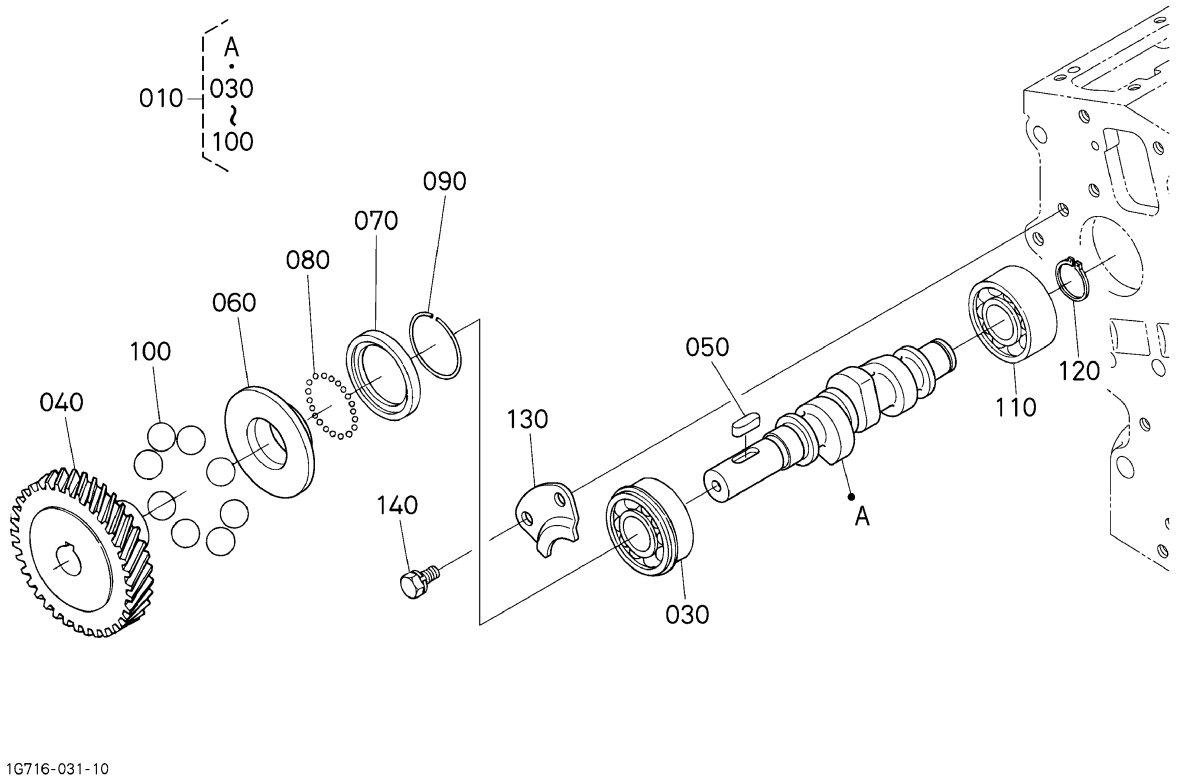

= Interchangeable NI not Interchangeable >> new for old << old for new

No.	Référence pièce	Désignation pièce	Qty	FRT[h]	IC	N° de série/PIN	Remarks	Kg
010	16871-16022	ENS.ARBRE A CAMES	1	-				0.85
030	08153-06203	ROULEMENT A BILLES	1	-				0.08
040	16851-51150	ENGRE.POMPE D'INJEC.	1	-				0.2
050	05712-00515	CLAVETTE COULISSANTE	1	-				0.003
060	15841-55452	BAGUE DE REGULATEUR	1	-				0.05
070	15841-55692	CUVETTE DE BILLES	1	-				0.013
080	07715-00801	BILLE	32	-				0.001
090	15261-55470	JONC D'ARRET	1	-				0.002
100	07715-03217	BILLE	8	-				0.01
110	16871-97300	ROULEMENT A BILLES	1	-				0.06
120	04612-00170	CIRCLIP DE L'EXTERNE	1	-				0.001
130	15841-16320	BOUCHON	1	-				0.015

Le contenu affiché est constitué des informations valides au moment de leur publication sur ce site. Certaines informations comme des noms et numéros de pièce peuvent ainsi être différentes des actuelles.
En outre, les illustrations des produits et des pièces n'ont de valeur qu'illustrative.

= Interchangeable N| not Interchangeable >> new for old << old for new

No.	Référence pièce	Désignation pièce	Qty	FRT[h]	IC	N° de série/PIN	Remarks	Kg
140	01023-50612	BOULON	2	-				0.005

Le contenu affiché est constitué des informations valides au moment de leur publication sur ce site. Certaines informations comme des noms et numéros de pièce peuvent ainsi être différentes des actuelles.
En outre, les illustrations des produits et des pièces n'ont de valeur qu'illustrative.

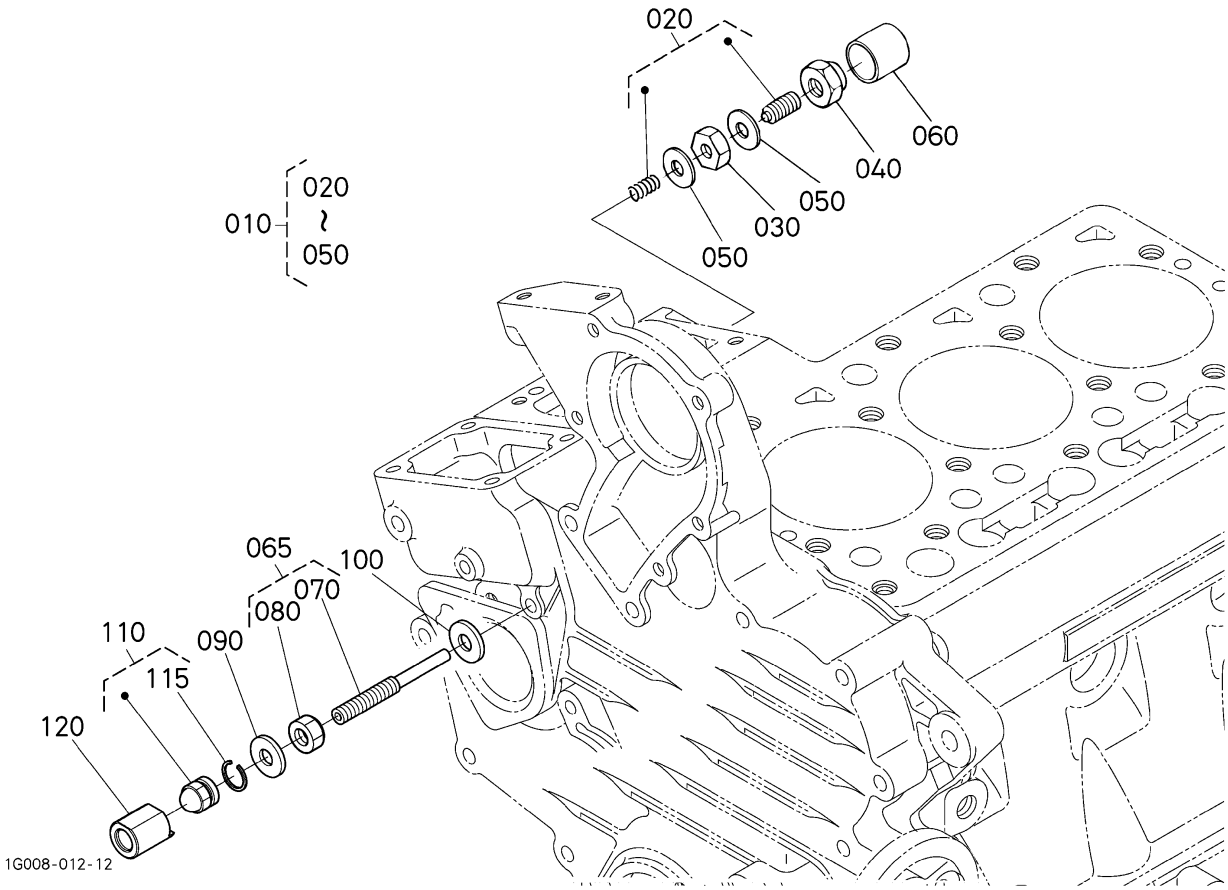

= Interchangeable NI not Interchangeable >> new for old << old for new

No.	Référence pièce	Désignation pièce	Qty	FRT[h]	IC	N° de série/PIN	Remarks	Kg
010	15841-54092	DISPOSITIF,RALENTI.	1	-				0.02
020	15841-54100	ENS.BOULON AU POINT	1	-				0.009
030	15261-92020	ECROU	1	-				0.004
040	15841-54220	ECROU	1	-				0.006
050	15021-33660	JOINT	2	-				0.001
060	15841-54270	BOUCHON	1	-				0.001
065	1J094-54350	ENS.VIS DE REGLAGE	1	-				0.008
070	15841-54123	VIS REGLAGE	1	-				0.008
080	1J094-54210	ECROU	1	-				0.003
090	15601-96650	JOINT	1	-				0.001
100	15601-96650	JOINT	1	-				0.001
110	1J094-54380	ÉCROU BORGNE,ASSEMBLAGE	1	-				0.004

Le contenu affiché est constitué des informations valides au moment de leur publication sur ce site. Certaines informations comme des noms et numéros de pièce peuvent ainsi être différentes des actuelles.
En outre, les illustrations des produits et des pièces n'ont de valeur qu'illustrative.

= Interchangeable N| not Interchangeable >> new for old << old for new

No.	Référence pièce	Désignation pièce	Qty	FRT[h]	IC	N° de série/PIN	Remarks	Kg
115	1J094-54280	CIRCLIP	1	-				0.001
120	----	TUYAU DE VERROU	1	-				0.0

Le contenu affiché est constitué des informations valides au moment de leur publication sur ce site. Certaines informations comme des noms et numéros de pièce peuvent ainsi être différentes des actuelles.
En outre, les illustrations des produits et des pièces n'ont de valeur qu'illustrative.

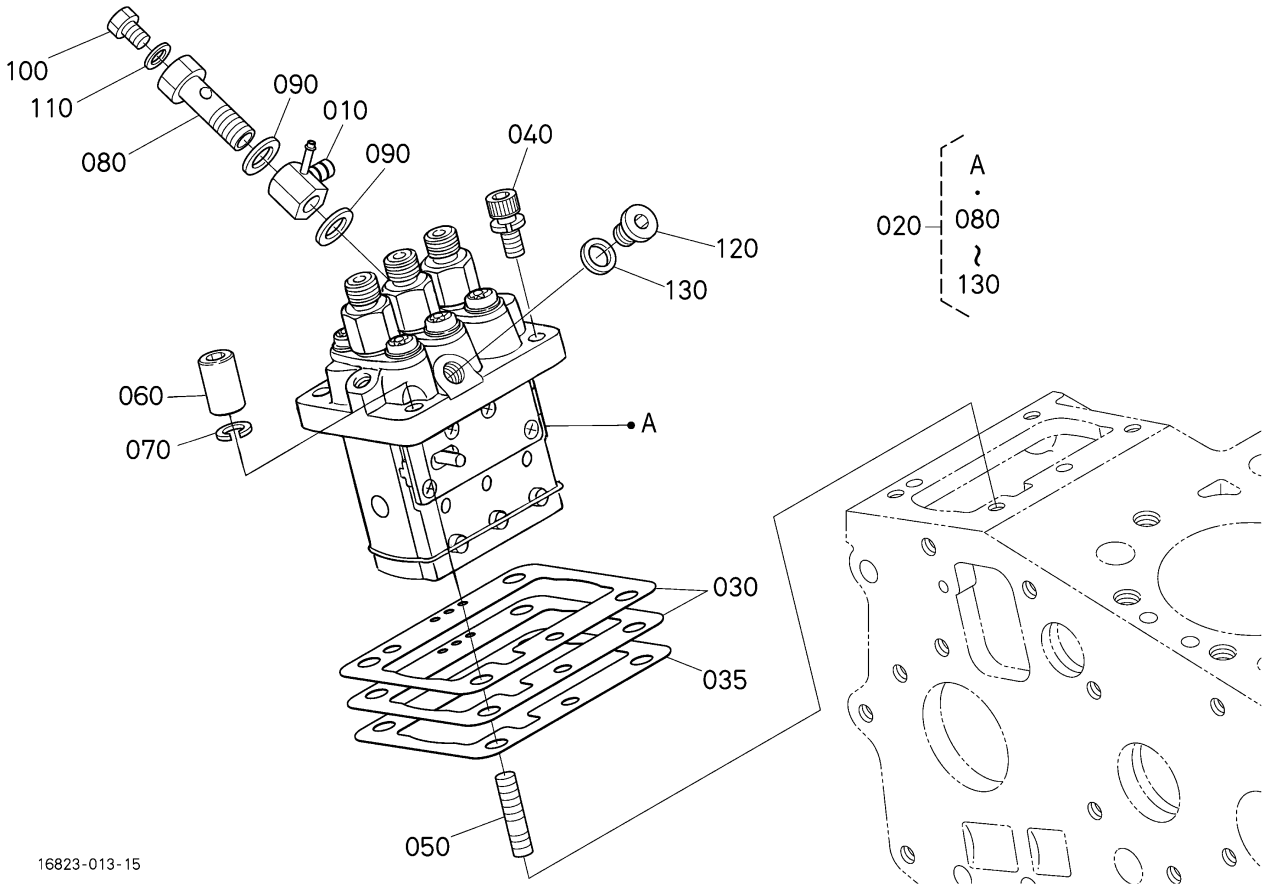

〓 Interchangeable N| not Interchangeable >> new for old << old for new

No.	Référence pièce	Désignation pièce	Qty	FRT[h]	IC	N° de série/PIN	Remarks	Kg
010	16809-95680	RACCORD	1	-		<=4JBZ999		0.04
010	16809-95683	RACCORD	1	-	>>	>=4JC0001		0.04
010	16809-95684	RACCORD	1	-	>>	>=4JN0001		0.04
020	16006-51012	ENS.POMPE INJECTION	1	-				1.1
030	16006-52092	CALE,POMPE INJECTION	1	-			0.200mm	0.004
030	16006-52112	CALE,POMPE INJECTION	1	-			0.250mm	0.004
030	16006-52122	CALE,POMPE INJECTION	1	-			0.300mm	0.006
030	1G700-52160	CALE,POMPE INJECTION	1	-			0.350mm	0.004
035	1G700-52200	CALE,POMPE INJECTION	1	-			0.175mm	0.005
040	16871-91060	VIS	2	-				0.007
050	15841-91500	GOUJON	2	-				0.02
060	15841-92320	ECROU	2	-				0.01

Le contenu affiché est constitué des informations valides au moment de leur publication sur ce site. Certaines informations comme des noms et numéros de pièce peuvent ainsi être différentes des actuelles.
En outre, les illustrations des produits et des pièces n'ont de valeur qu'illustrative.

= Interchangeable N| not Interchangeable >> new for old << old for new

No.	Référence pièce	Désignation pièce	Qty	FRT[h]	IC	N° de série/PIN	Remarks	Kg
070	04512-50060	RONDELLE GROWER	2	-				0.001
080	15841-51320	VIS	1	-				0.024
090	15841-96650	JOINT	2	-				0.001
100	15841-51350	VIS	1	-				0.005
110	15841-96660	JOINT	1	-				0.001
120	16030-96010	BOUCHON	1	-				0.008
130	15861-96650	JOINT	1	-				0.001

Le contenu affiché est constitué des informations valides au moment de leur publication sur ce site. Certaines informations comme des noms et numéros de pièce peuvent ainsi être différentes des actuelles.
En outre, les illustrations des produits et des pièces n'ont de valeur qu'illustrative.

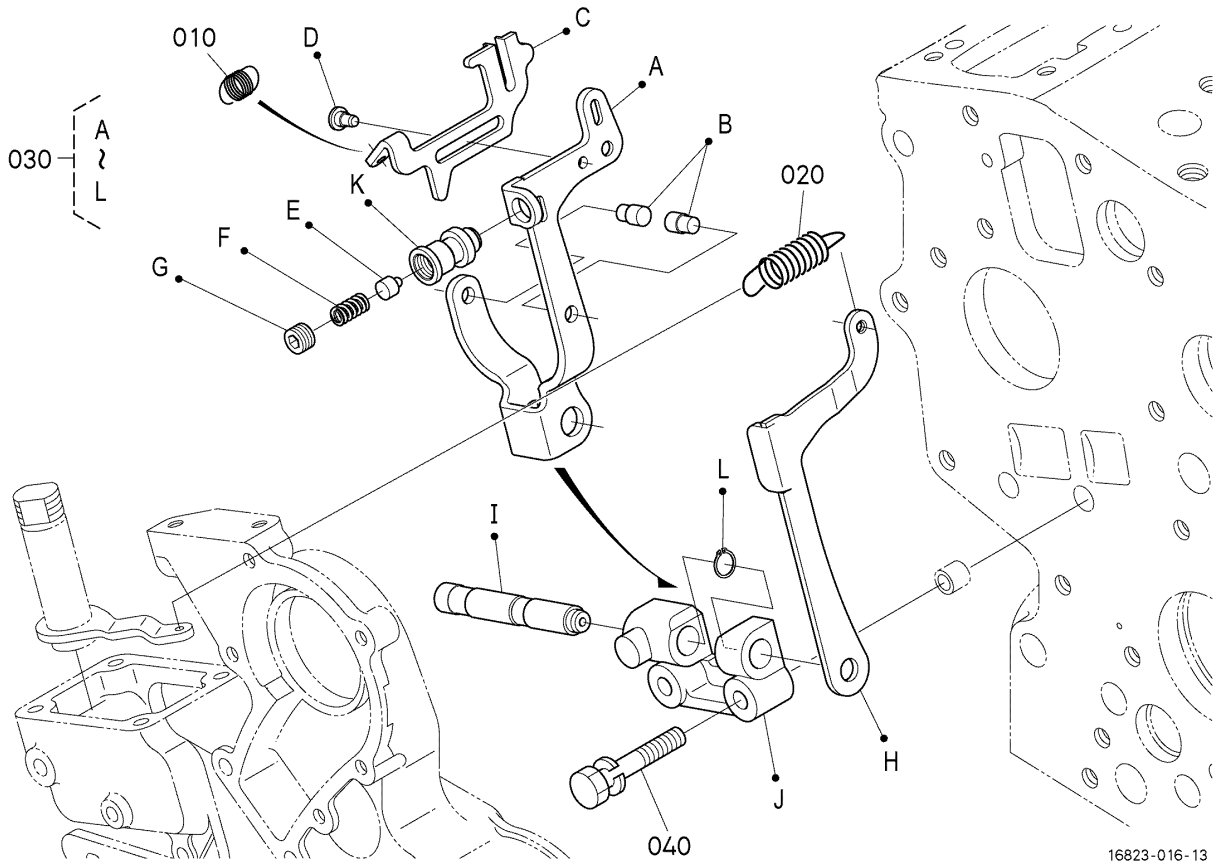

〓 Interchangeable N| not Interchangeable >> new for old << old for new

No.	Référence pièce	Désignation pièce	Qty	FRT[h]	IC	N° de série/PIN	Remarks	Kg
010	16851-56480	RESSORT DE SURCHARGE	1	-				0.02
020	16851-56410	RESSORT DE REGULATEU	1	-				0.008
030	1J023-56050	ENS.LEVIER A FOURCHE	1	-				0.0
040	01023-50635	BOULON	2	-				0.01

Le contenu affiché est constitué des informations valides au moment de leur publication sur ce site. Certaines informations comme des noms et numéros de pièce peuvent ainsi être différentes des actuelles.
En outre, les illustrations des produits et des pièces n'ont de valeur qu'illustrative.

020500 PLAQUE DE VITESSE-CONTROLE ## D782-E3-G21

G2160-F-4 MOTEUR

Date de mise à jour: 2019/06/27
Date d'impression: 2022/09/12

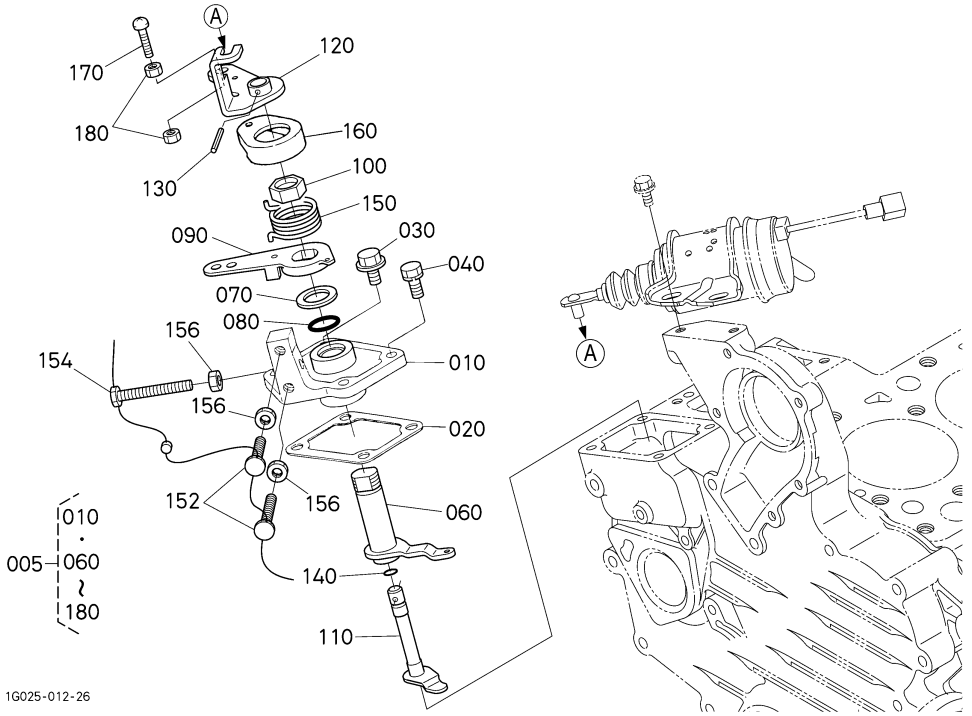

OLD

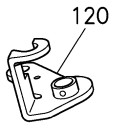

1G716-818-10

〓 Interchangeable　　N| not Interchangeable　　>> new for old　　<< old for new

No.	Référence pièce	Désignation pièce	Qty	FRT[h]	IC	N° de série/PIN	Remarks	Kg
005	1G023-57005	ENS.PLATEAU DE COMP.	1	-		<=4JMZ999		0.31
005	1J025-57000	PLAQUE,COMPLET	1	-	>>	>=4JN0001		0.321
010	15841-57112	PLAQUE,VITE-CONTROLE	1	-				0.08
020	15841-57212	JOINT,PLAQUE CONTR.	1	-				0.001
030	01754-50616	BOULON,BRIDE	2	-				0.006
040	16871-91050	VIS	2	-				0.01
060	15841-56112	LEVIER DE REGULAT.	1	-				0.07
070	19280-57240	COLLIER	1	-				0.006
080	04814-10160	JOINT TORIQUE	1	-				0.001
090	1G639-57150	LEVIER DE VIT-CONTR.	1	-				0.04
100	16866-92010	EUROU,VITE-CONTROLE	1	-				0.01
110	16878-57742	ARBRE D'ARRET MOTEUR	1	-				0.041
120	16851-57724	LEVIER D'ARRET	1	-		<=4JMZ999		0.05
120	1J025-57720	LEVIER D'ARRET	1	-	>>	>=4JN0001		0.0
130	05411-00314	GOUPILLE À RESSORT	1	-				0.001

Le contenu affiché est constitué des informations valides au moment de leur publication sur ce site. Certaines informations comme des noms et numéros de pièce peuvent ainsi être différentes des actuelles.
En outre, les illustrations des produits et des pièces n'ont de valeur qu'illustrative.

= Interchangeable N| not Interchangeable >> new for old << old for new

No.	Référence pièce	Désignation pièce	Qty	FRT[h]	IC	N° de série/PIN	Remarks	Kg
140	04814-10070	JOINT TORIQUE	1	-				0.001
150	16878-57920	RESSORT DE RAPPEL	1	-				0.005
152	15108-57280	POINTEAU D'ARRET	2	-				0.008
154	19202-91010	VIS	1	-				0.009
156	02056-50060	ÉCROU	3	-				0.002
160	16866-57302	BOUCHON	1	-				0.002
170	03014-50635	VIS À TÊTE DE PANNEAU	1	-				0.008
180	02014-50060	ÉCROU	2	-				0.002

Le contenu affiché est constitué des informations valides au moment de leur publication sur ce site. Certaines informations comme des noms et numéros de pièce peuvent ainsi être différentes des actuelles.
En outre, les illustrations des produits et des pièces n'ont de valeur qu'illustrative.

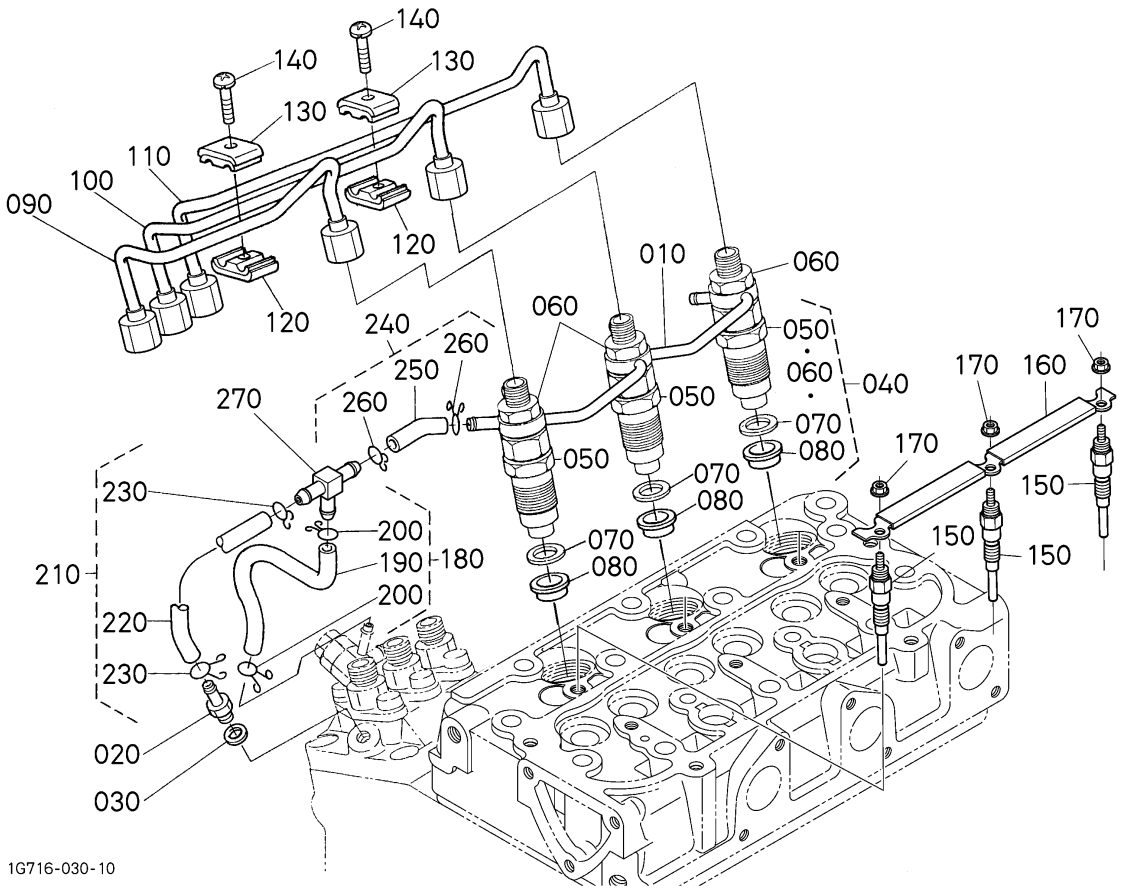

= Interchangeable NI not Interchangeable >> new for old << old for new

No.	Référence pièce	Désignation pièce	Qty	FRT[h]	IC	N° de série/PIN	Remarks	Kg
010	15862-42502	ENS.TUYAU TROP-PLEIN	1	-				0.042
020	15841-51360	VIS	1	-				0.008
030	15601-96650	JOINT	1	-				0.001
040	16001-53904	ENS.PORTE-INJECTEUR	3	-				0.13
050	16871-53002	ENS. PORTE-INJECTEUR	3	-				0.13
060	1G826-92032	ECROU	3	-				0.004
070	15841-53622	JOINT	3	-				0.002
080	19077-53650	JOINT DE CHALEUR	3	-				0.002
090	16851-53713	TUYAU D'INJECTEUR	1	-				0.1
100	16851-53723	TUYAU D'INJECTEUR	1	-				0.1
110	16861-53733	TUYAU D'INJECTEUR	1	-				0.102
120	15841-53850	COLLIER DE TUYAUTERI	2	-				0.008

Le contenu affiché est constitué des informations valides au moment de leur publication sur ce site. Certaines informations comme des noms et numéros de pièce peuvent ainsi être différentes des actuelles.
En outre, les illustrations des produits et des pièces n'ont de valeur qu'illustrative.

= Interchangeable N| not Interchangeable >> new for old << old for new

No.	Référence pièce	Désignation pièce	Qty	FRT[h]	IC	N° de série/PIN	Remarks	Kg
130	15841-53860	COLLIER DE TUYAUTERI	2	-				0.008
140	03024-50520	VIS À RONDELLE	2	-				0.004
150	16851-65512	BOUGIE DE PRECHAUFFAGE	3	-				0.03
160	16861-65560	FILDEBOUG.PRECHAUFF.	1	-				0.02
170	02761-50040	ÉCROU A EMBASE	3	-				0.002
180	16809-42500	ENS.TUYAU CARBURANT	1	-				0.007
190	09661-40130	TUYAU	1	-				0.001
200	14971-42750	COLLIER DE TUYAUTERI	2	-				0.001
210	16809-42030	ENS.TUYAU CARBURANT	1	-				0.005
220	09661-40085	TUYAU	1	-				0.006
230	14971-42750	COLLIER DE TUYAUTERI	2	-				0.001
240	16809-42020	ENS.TUYAU CARBURANT	1	-				0.002
250	09661-40040	TUYAU	1	-				0.005
260	14971-42750	COLLIER DE TUYAUTERI	2	-				0.001
270	1G065-42360	RACCORD DE TUYAU	1	-				0.001

Le contenu affiché est constitué des informations valides au moment de leur publication sur ce site. Certaines informations comme des noms et numéros de pièce peuvent ainsi être différentes des actuelles.
En outre, les illustrations des produits et des pièces n'ont de valeur qu'illustrative.

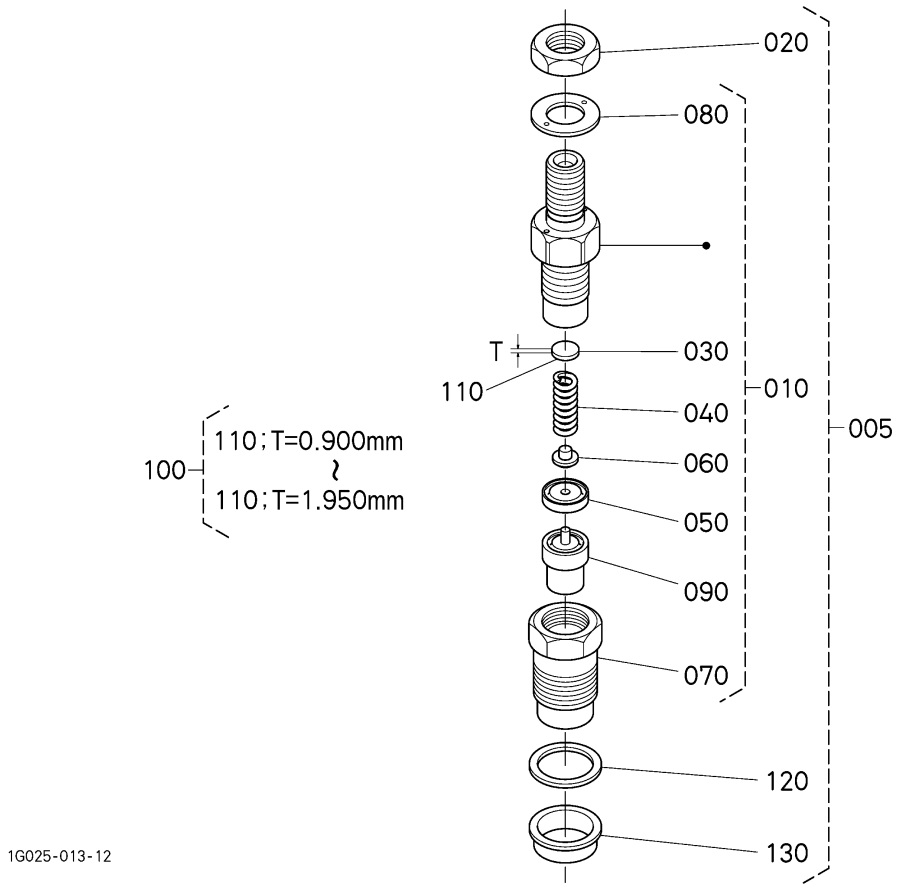

= Interchangeable NI not Interchangeable >> new for old << old for new

No.	Référence pièce	Désignation pièce	Qty	FRT[h]	IC	N° de série/PIN	Remarks	Kg
005	16001-53904	ENS.PORTE-INJECTEUR	3	-				0.13
010	16001-53002	ENS. PORTE-INJECTEUR	3	-				0.13
020	1G826-92032	ECROU	3	-				0.004
030	15841-53230	RONDELLE DE REGLAGE	3	-			0.900mm	0.001
040	15841-53170	RESSORT D'INJECTEUR	3	-				0.004
050	15841-53350	CALE DE BLOCAGE	3	-				0.004
060	15841-53160	TIGE DE POUSSOIR	3	-				0.001
070	16475-53280	ECROU D'INJECTEUR	3	-				0.03
080	15841-94040	RONDELLE	3	-				0.001
090	16851-53610	ELEMENT D'INJECTEUR	3	-				0.03
100	15841-98100	ENS. RONDELLE DE REGULAGE	3	-			OPTION	0.043
110	15841-53230	RONDELLE DE REGLAGE	3	-			0.900mm	0.001

Le contenu affiché est constitué des informations valides au moment de leur publication sur ce site. Certaines informations comme des noms et numéros de pièce peuvent ainsi être différentes des actuelles.
En outre, les illustrations des produits et des pièces n'ont de valeur qu'illustrative.

= Interchangeable N| not Interchangeable >> new for old << old for new

No.	Référence pièce	Désignation pièce	Qty	FRT[h]	IC	N° de série/PIN	Remarks	Kg
110	15841-98510	RONDELLE DE REGLAGE	3	-			0.925mm	0.001
110	15841-98520	RONDELLE DE REGLAGE	3	-			0.950mm	0.001
110	15841-98530	RONDELLE DE REGLAGE	3	-			0.975mm	0.001
110	15841-98540	RONDELLE DE REGLAGE	3	-			1.000mm	0.001
110	15841-98550	RONDELLE DE REGLAGE	3	-			1.025mm	0.001
110	15841-98560	RONDELLE DE REGLAGE	3	-			1.050mm	0.001
110	15841-98570	RONDELLE DE REGLAGE	3	-			1.075mm	0.001
110	15841-98580	RONDELLE DE REGLAGE	3	-			1.100mm	0.001
110	15841-98590	RONDELLE DE REGLAGE	3	-			1.125mm	0.001
110	15841-98600	RONDELLE DE REGLAGE	3	-			1.150mm	0.001
110	15841-98610	RONDELLE DE REGLAGE	3	-			1.175mm	0.001
110	15841-98620	RONDELLE DE REGLAGE	3	-			1.200mm	0.001
110	15841-98630	RONDELLE DE REGLAGE	3	-			1.225mm	0.001
110	15841-98640	RONDELLE DE REGLAGE	3	-			1.250mm	0.001
110	15841-98650	RONDELLE DE REGLAGE	3	-			1.275mm	0.001
110	15841-98660	RONDELLE DE REGLAGE	3	-			1.300mm	0.001
110	15841-98670	RONDELLE DE REGLAGE	3	-			1.325mm	0.001
110	15841-98680	RONDELLE DE REGLAGE	3	-			1.350mm	0.001
110	15841-98690	RONDELLE DE REGLAGE	3	-			1.375mm	0.001
110	15841-98700	RONDELLE DE REGLAGE	3	-			1.400mm	0.001
110	15841-98710	RONDELLE DE REGLAGE	3	-			1.425mm	0.001
110	15841-98720	RONDELLE DE REGLAGE	3	-			1.450mm	0.001
110	15841-98730	RONDELLE DE REGLAGE	3	-			1.475mm	0.001
110	15841-98740	RONDELLE DE REGLAGE	3	-			1.500mm	0.001
110	15841-98750	RONDELLE DE REGLAGE	3	-			1.525mm	0.001
110	15841-98760	RONDELLE DE REGLAGE	3	-			1.550mm	0.001
110	15841-98770	RONDELLE DE REGLAGE	3	-			1.575mm	0.001

Le contenu affiché est constitué des informations valides au moment de leur publication sur ce site. Certaines informations comme des noms et numéros de pièce peuvent ainsi être différentes des actuelles.
En outre, les illustrations des produits et des pièces n'ont de valeur qu'illustrative.

= Interchangeable N| not Interchangeable >> new for old << old for new

No.	Référence pièce	Désignation pièce	Qty	FRT[h]	IC	N° de série/PIN	Remarks	Kg
110	15841-98780	RONDELLE DE REGLAGE	3	-			1.600mm	0.002
110	15841-98790	RONDELLE DE REGLAGE	3	-			1.625mm	0.001
110	15841-98800	RONDELLE DE REGLAGE	3	-			1.650mm	0.001
110	15841-98810	RONDELLE DE REGLAGE	3	-			1.675mm	0.004
110	15841-98820	RONDELLE DE REGLAGE	3	-			1.700mm	0.001
110	15841-98830	RONDELLE DE REGLAGE	3	-			1.725mm	0.001
110	15841-98840	RONDELLE DE REGLAGE	3	-			1.750mm	0.001
110	15841-98850	RONDELLE DE REGLAGE	3	-			1.775mm	0.001
110	15841-98860	RONDELLE DE REGLAGE	3	-			1.800mm	0.001
110	15841-98870	RONDELLE DE REGLAGE	3	-			1.825mm	0.001
110	15841-98880	RONDELLE DE REGLAGE	3	-			1.850mm	0.001
110	15841-98890	RONDELLE DE REGLAGE	3	-			1.875mm	0.001
110	15841-98900	RONDELLE DE REGLAGE	3	-			1.900mm	0.001
110	15841-98910	RONDELLE DE REGLAGE	3	-			1.925mm	0.001
110	15841-98920	RONDELLE DE REGLAGE	3	-			1.950mm	0.001
120	15841-53622	JOINT	3	-				0.002
130	19077-53650	JOINT DE CHALEUR	3	-				0.002

Le contenu affiché est constitué des informations valides au moment de leur publication sur ce site. Certaines informations comme des noms et numéros de pièce peuvent ainsi être différentes des actuelles.
En outre, les illustrations des produits et des pièces n'ont de valeur qu'illustrative.

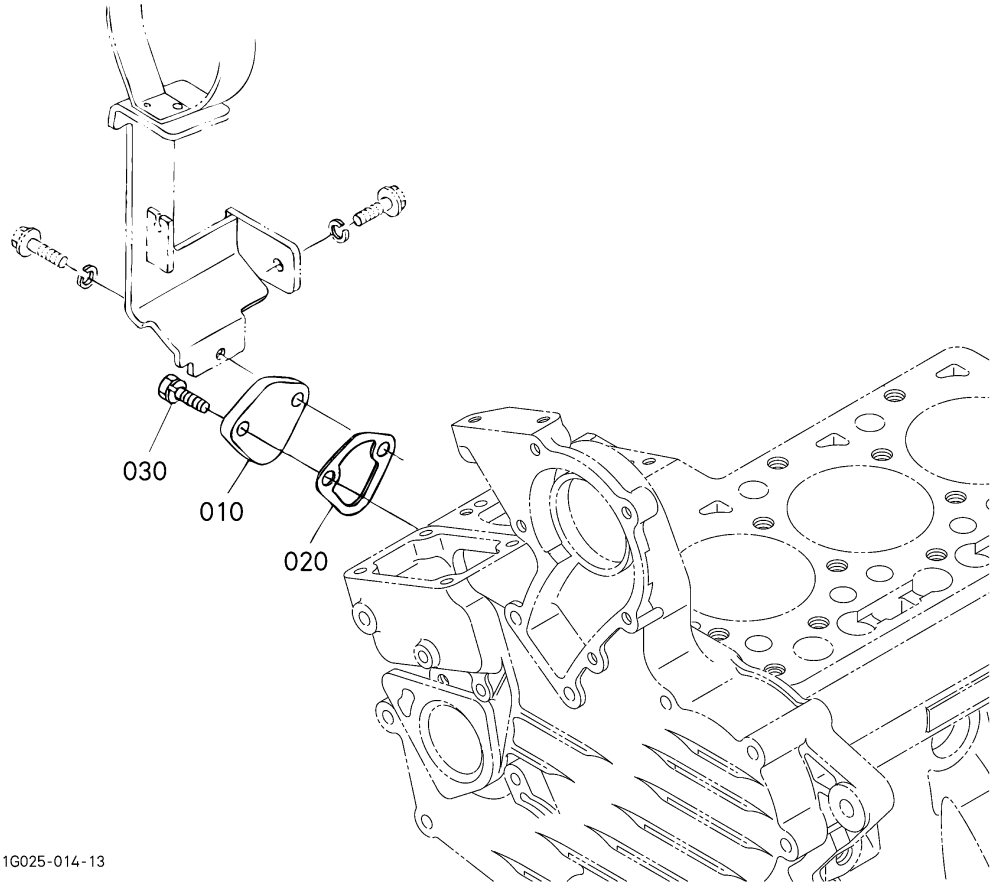

= Interchangeable NI not Interchangeable >> new for old << old for new

No.	Référence pièce	Désignation pièce	Qty	FRT[h]	IC	N° de série/PIN	Remarks	Kg
010	15852-52850	COUVERCLE	1	-				0.05
020	16264-52140	JOINT DE POMP.CARB.	1	-				0.001
030	01023-50616	BOULON	1	-				0.006

Le contenu affiché est constitué des informations valides au moment de leur publication sur ce site. Certaines informations comme des noms et numéros de pièce peuvent ainsi être différentes des actuelles.
En outre, les illustrations des produits et des pièces n'ont de valeur qu'illustrative.

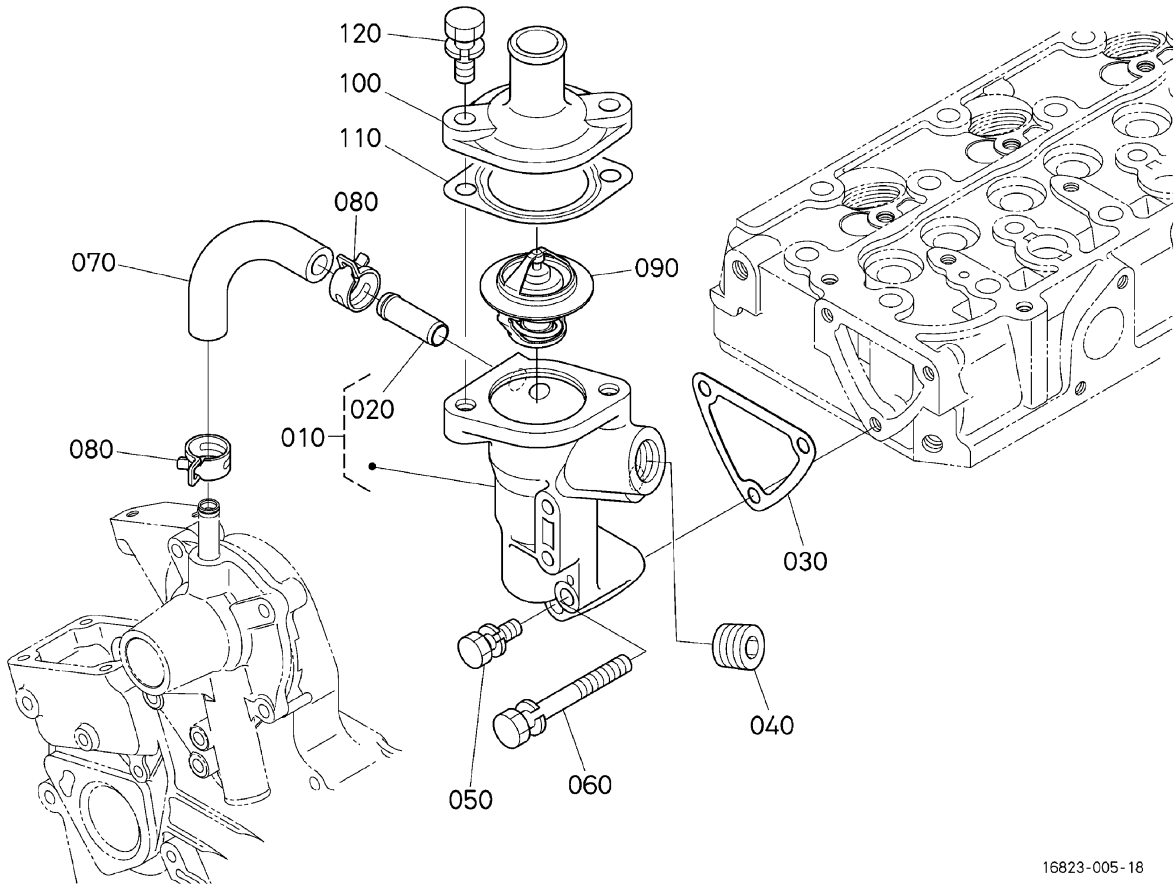

= Interchangeable NI not Interchangeable >> new for old << old for new

No.	Référence pièce	Désignation pièce	Qty	FRT[h]	IC	N° de série/PIN	Remarks	Kg
010	1E051-72702	BRIDE A EAU COMPLET	1	-				0.268
020	16241-73370	TUYAU RETOUR D'EAU	1	-				0.007
030	15841-72923	JOINT DE BRIDE A EAU	1	-				0.001
040	1A021-96020	BOUCHON	1	-				0.02
050	01023-50616	BOULON	2	-				0.006
060	01023-50650	BOULON	1	-				0.012
070	16851-73350	TUYAU RETOUR D'EAU	1	-				0.018
080	1G687-73362	COLLIER DE TUYAU	2	-				0.002
090	19434-73014	THERMOSTAT,ASSEMBLAGE	1	-		<=4JMZ999		0.07
090	19434-73015	THERMOSTAT,ASSEMBLAGE	1	-	>>	>=4JQ0001		0.07
100	1E051-73260	COUV.DE THERMOSTAT	1	-				0.06
110	16221-73270	JOINT THERMOSTAT	1	-				0.001

Le contenu affiché est constitué des informations valides au moment de leur publication sur ce site. Certaines informations comme des noms et numéros de pièce peuvent ainsi être différentes des actuelles.
En outre, les illustrations des produits et des pièces n'ont de valeur qu'illustrative.

= Interchangeable N| not Interchangeable >> new for old << old for new

No.	Référence pièce	Désignation pièce	Qty	FRT[h]	IC	N° de série/PIN	Remarks	Kg
120	01123-50825	BOULON	2	-				0.013

Le contenu affiché est constitué des informations valides au moment de leur publication sur ce site. Certaines informations comme des noms et numéros de pièce peuvent ainsi être différentes des actuelles.
En outre, les illustrations des produits et des pièces n'ont de valeur qu'illustrative.

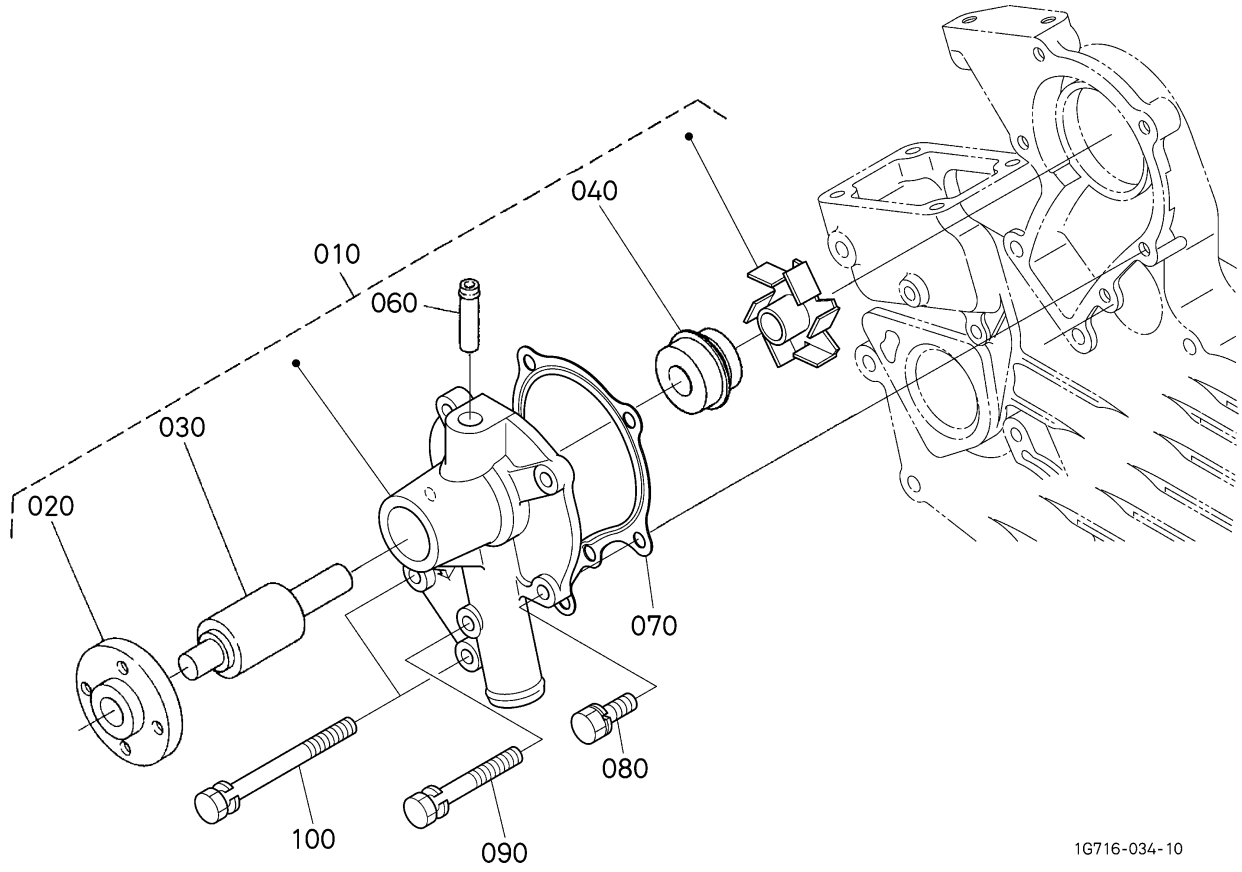

= Interchangeable NI not Interchangeable >> new for old << old for new

No.	Référence pièce	Désignation pièce	Qty	FRT[h]	IC	N° de série/PIN	Remarks	Kg
010	1E051-73034	POMPE À EAU,ASSEMBLAGE	1	-		<=4JMZ999		0.58
010	1E051-73036	POMPE À EAU,ASSEMBLAGE	1	-	>>	>=4JN0001		0.58
020	15852-73523	BRIDE DE POMPE A EAU	1	-				0.112
030	15852-73550	ROULEMENT	1	-				0.18
040	15482-73050	GARNITURE MÉCANIQUE,ASSEMBLAGE	1	-		<=4JMZ999		0.022
040	15482-73052	ENS.JOINT MECANIQUE	1	-	>>	>=4JN0001		0.022
060	15852-73340	TUYAU RETOUR D'EAU	1	-				0.02
070	16871-73430	JOINT DE POMPE A EAU	1	-				0.006
080	01023-50622	BOULON	4	-				0.005
090	01023-50638	BOULON	1	-				0.01
100	15841-91010	VIS	2	-				0.014

Le contenu affiché est constitué des informations valides au moment de leur publication sur ce site. Certaines informations comme des noms et numéros de pièce peuvent ainsi être différentes des actuelles.
En outre, les illustrations des produits et des pièces n'ont de valeur qu'illustrative.

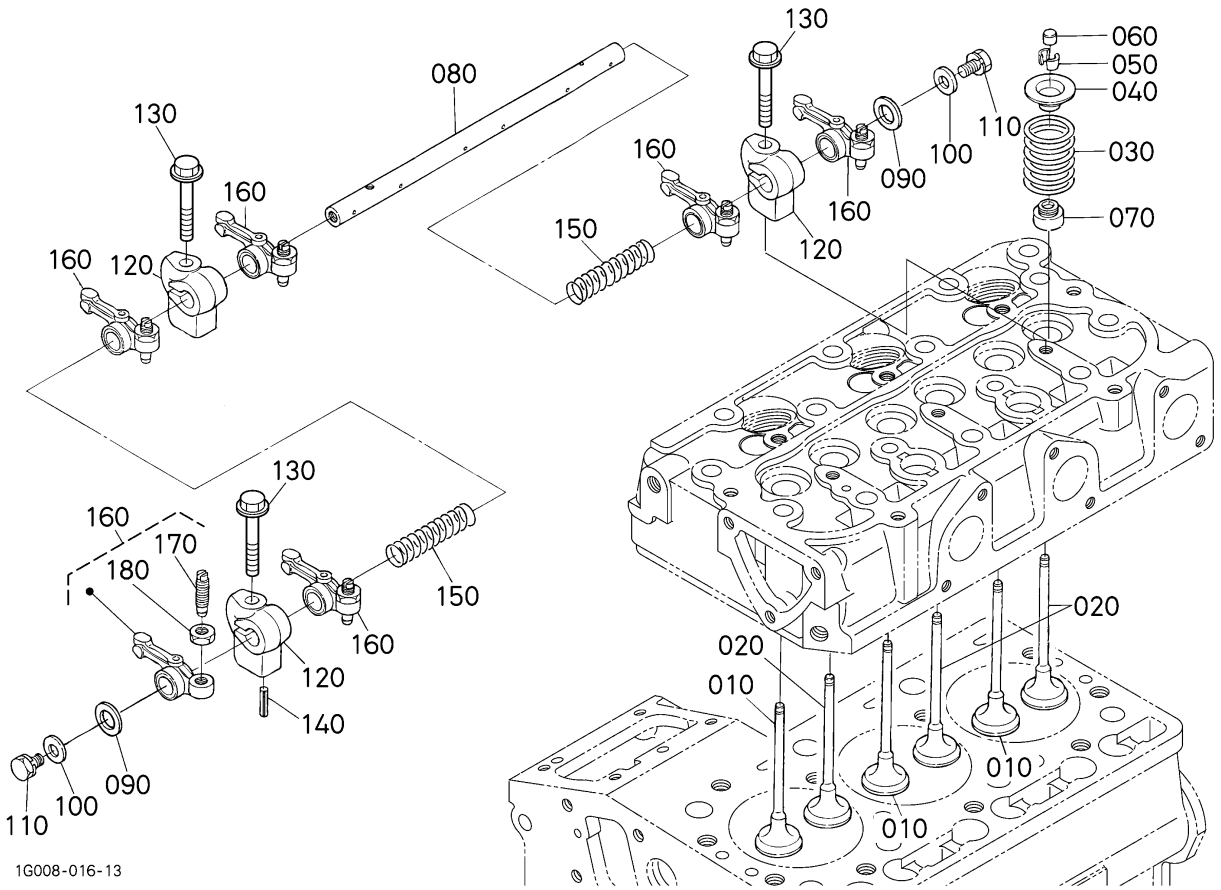

= Interchangeable NI not Interchangeable >> new for old << old for new

No.	Référence pièce	Désignation pièce	Qty	FRT[h]	IC	N° de série/PIN	Remarks	Kg
010	1G686-13110	SOUPAPE D'ADMISSION	3	-				0.035
020	1G686-13120	SOUPAPE D'ECHAPMENT	3	-				0.03
030	14601-13240	RESSORT DE SOUPAPE	6	-				0.015
040	14601-13330	ARRETOIR DE RESSORT	6	-				0.01
050	14601-13980	DEMI CLAVETTE	6	-			LOT	0.001
060	16851-13280	CHAPEAU DE SOUPAPE	6	-				0.005
070	11420-13150	JOINT DE SOUPAPE	6	-				0.002
080	15861-14264	ARBRE DE CULBUTEUR	1	-				0.1
090	16871-14430	RONDELLE	2	-				0.002
100	15841-94022	RONDELLE FREIN	2	-				0.005
110	01023-50610	BOULON	2	-				0.005
120	1G958-14350	SUPPORT DE CULBUTEUR	3	-				0.025

Le contenu affiché est constitué des informations valides au moment de leur publication sur ce site. Certaines informations comme des noms et numéros de pièce peuvent ainsi être différentes des actuelles.
En outre, les illustrations des produits et des pièces n'ont de valeur qu'illustrative.

= Interchangeable N| not Interchangeable >> new for old << old for new

No.	Référence pièce	Désignation pièce	Qty	FRT[h]	IC	N° de série/PIN	Remarks	Kg
130	01754-50640	BOULON,BRIDE	3	-				0.009
140	05411-00420	GOUPILLE À RESSORT	1	-				0.001
150	14601-14312	RESSORT	2	-				0.002
160	15841-14036	ENS.CULBUTEURS	6	-				0.035
170	15841-14230	VIS DE REGLAGE	6	-				0.003
180	14601-14240	ECROU	6	-				0.007

Le contenu affiché est constitué des informations valides au moment de leur publication sur ce site. Certaines informations comme des noms et numéros de pièce peuvent ainsi être différentes des actuelles.
En outre, les illustrations des produits et des pièces n'ont de valeur qu'illustrative.

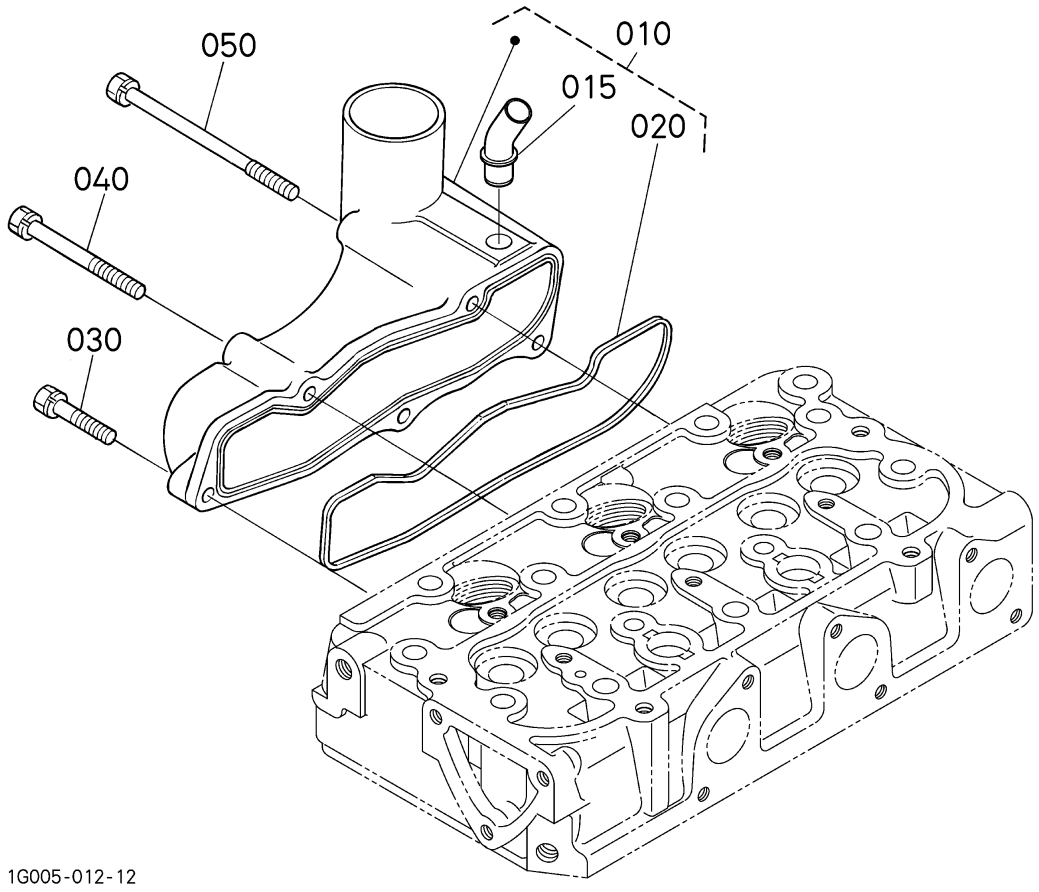

= Interchangeable NI not Interchangeable >> new for old << old for new

No.	Référence pièce	Désignation pièce	Qty	FRT[h]	IC	N° de série/PIN	Remarks	Kg
010	1G968-11772	ENS.COLLECTEUR D'AD.	1	-				0.34
015	1G959-05550	TUYAU DE REINFLARD	1	-				0.007
020	15861-11820	JOINT DE COLL.ADM.	1	-				0.001
030	01023-50625	BOULON	2	-				0.007
040	01023-50650	BOULON	2	-				0.012
050	15862-91010	VIS	1	-				0.02

Le contenu affiché est constitué des informations valides au moment de leur publication sur ce site. Certaines informations comme des noms et numéros de pièce peuvent ainsi être différentes des actuelles.
En outre, les illustrations des produits et des pièces n'ont de valeur qu'illustrative.

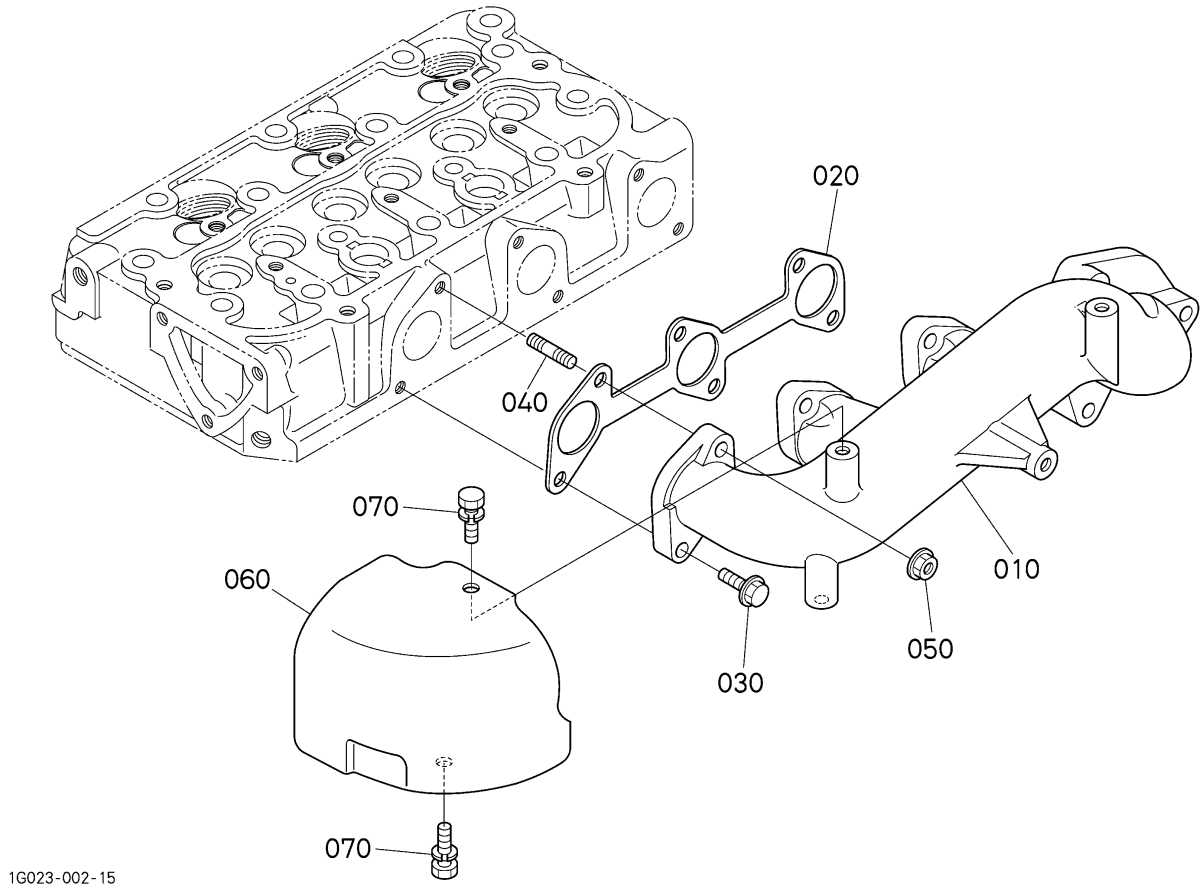

= Interchangeable NI not Interchangeable >> new for old << old for new

No.	Référence pièce	Désignation pièce	Qty	FRT[h]	IC	N° de série/PIN	Remarks	Kg
010	K1211-83213	COLLECTEUR D'ECHAPP.	1	-				1.65
020	15862-12350	JOINT DE COLL.ECHAP.	1	-				0.01
030	1J090-91010	VIS	3	-				0.006
040	01513-50620	GOUJON	3	-				0.006
050	02756-50060	ECROU	3	-				0.001
060	15881-12650	COUVERCLE	1	-				0.07
070	01023-50610	BOULON	2	-				0.005

Le contenu affiché est constitué des informations valides au moment de leur publication sur ce site. Certaines informations comme des noms et numéros de pièce peuvent ainsi être différentes des actuelles.
En outre, les illustrations des produits et des pièces n'ont de valeur qu'illustrative.

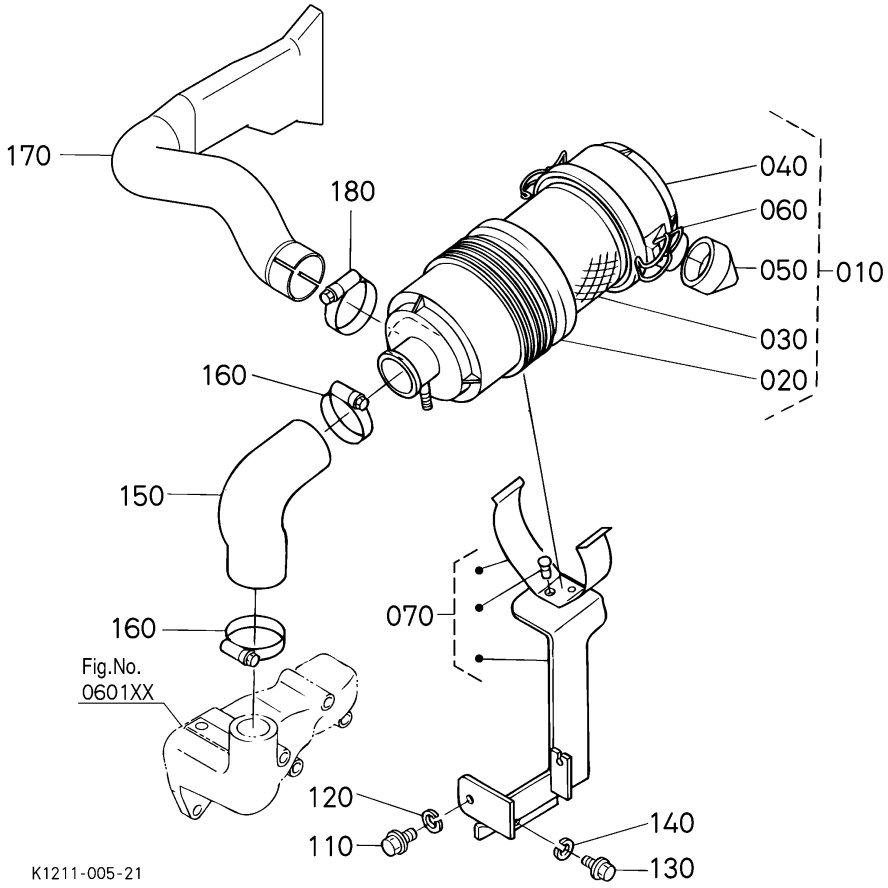

〓 Interchangeable N| not Interchangeable >> new for old << old for new

No.	Référence pièce	Désignation pièce	Qty	FRT[h]	IC	N° de série/PIN	Remarks	Kg
010	K1211-82110	ENS.FILTRE A AIR	1	-				0.523
020	K1211-82310	CORPS	1	-				0.23
030	K1211-82320	ELEMENT	1	-				0.26
040	K1211-82330	ENS.COUVERCLE	1	-				0.12
050	K1211-82340	SOUPAPE	1	-				0.018
060	K1211-82350	ATTACHE	2	-				0.01
070	K1211-82210	ENS.SUPPORT	1	-				0.93
110	01754-50816	VIS	1	-				0.011
120	75599-33012	RONDELLE GROWER	1	-				0.002
130	01754-50620	BOULON,BRIDE	1	-				0.007
140	75599-33011	RONDELLE GROWER	1	-				0.002
150	K1211-82120	TUYAU D'ADMISSION	1	-				0.12

Le contenu affiché est constitué des informations valides au moment de leur publication sur ce site. Certaines informations comme des noms et numéros de pièce peuvent ainsi être différentes des actuelles.
En outre, les illustrations des produits et des pièces n'ont de valeur qu'illustrative.

= Interchangeable N| not Interchangeable >> new for old << old for new

No.	Référence pièce	Désignation pièce	Qty	FRT[h]	IC	N° de série/PIN	Remarks	Kg
160	K1211-82170	COLLIER DE TUYAU	2	-				0.03
170	K1211-82130	TUYAU D'ADMISSION	1	-				0.21
180	K1211-82170	COLLIER DE TUYAU	1	-				0.03

Le contenu affiché est constitué des informations valides au moment de leur publication sur ce site. Certaines informations comme des noms et numéros de pièce peuvent ainsi être différentes des actuelles.
En outre, les illustrations des produits et des pièces n'ont de valeur qu'illustrative.

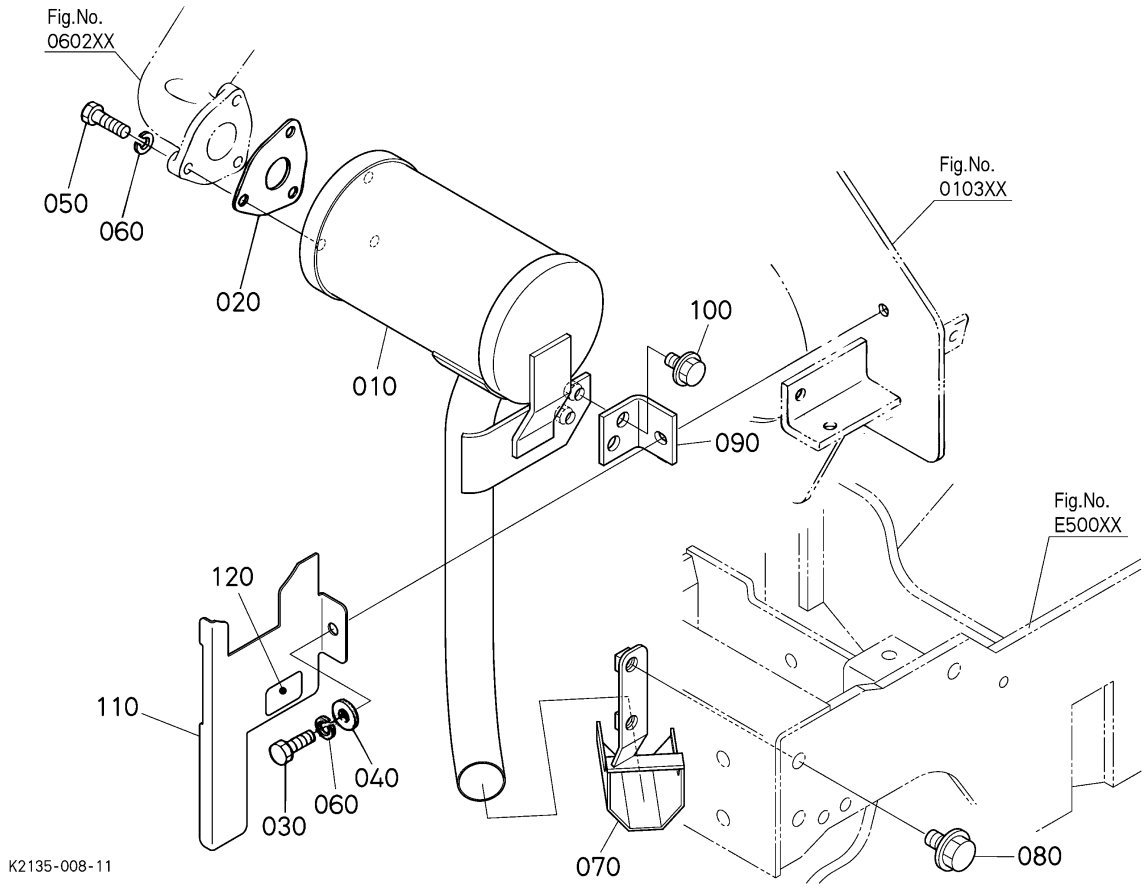

= Interchangeable NI not Interchangeable >> new for old << old for new

No.	Référence pièce	Désignation pièce	Qty	FRT[h]	IC	N° de série/PIN	Remarks	Kg
010	K2113-83110	SILENCIEUX	1	-				2.69
020	15862-12230	JOINT	1	-				0.015
030	01053-50825	VIS	1	-				0.014
040	75599-32012	RONDELLE FREIN	1	-				0.002
050	01053-50830	BOULON	3	-				0.015
060	75599-33012	RONDELLE GROWER	4	-				0.002
070	K2113-21240	COUV.DE SILENCIEUX	1	-				0.0
080	01774-51020	BOULON,BRIDE	2	-				0.02
090	K2113-83120	SUPPORT DE SILENCIEU	1	-				0.0
100	01754-50816	VIS	2	-				0.011
110	K2135-21310	COUVERCLE D'AVANT	1	-				0.0
120	K1245-21240	PLAQUE	1	-				0.0

Le contenu affiché est constitué des informations valides au moment de leur publication sur ce site. Certaines informations comme des noms et numéros de pièce peuvent ainsi être différentes des actuelles.
En outre, les illustrations des produits et des pièces n'ont de valeur qu'illustrative.

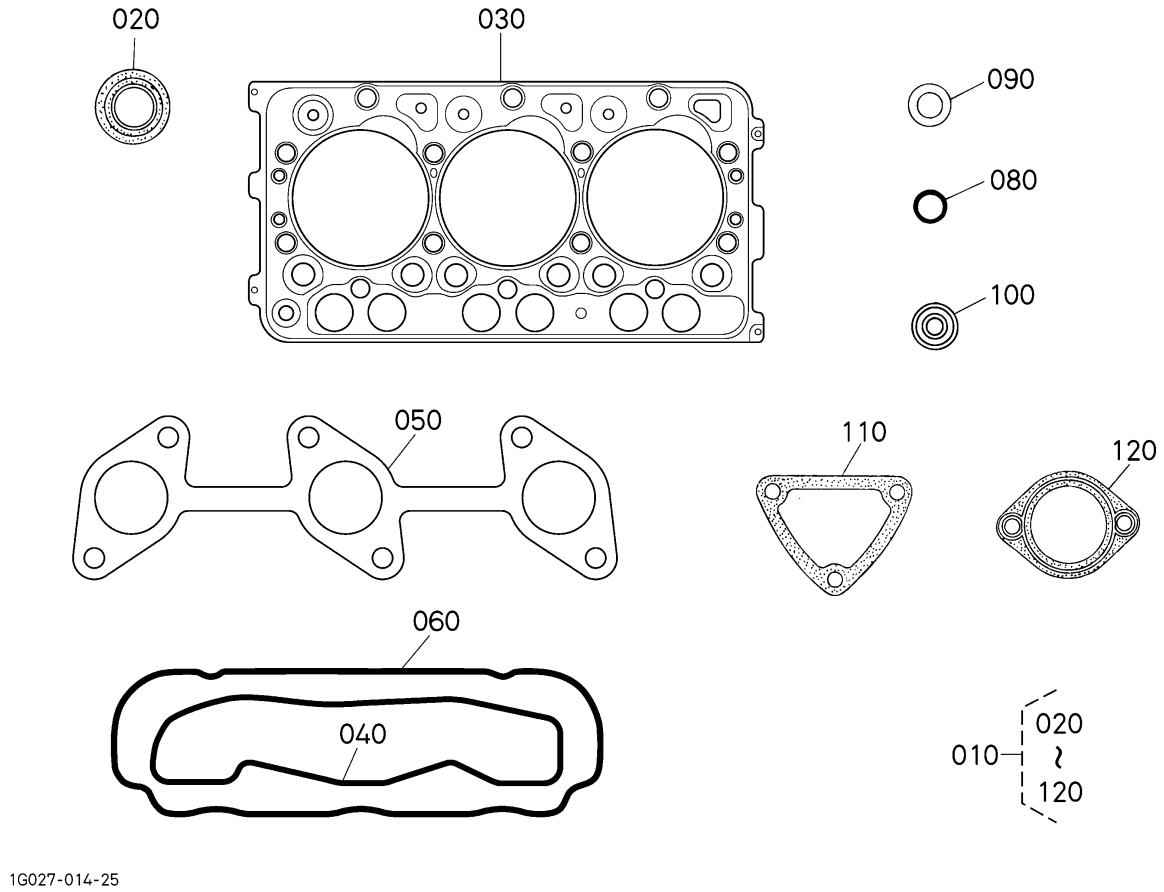

= Interchangeable NI not Interchangeable >> new for old << old for new

No.	Référence pièce	Désignation pièce	Qty	FRT[h]	IC	N° de série/PIN	Remarks	Kg
010	1J093-99350	JEU DE JOINTS SUPER.	1	-				0.15
020	11420-13150	JOINT DE SOUPAPE	6	-				0.002
030	1J092-03310	JOINT DE CULASSE	1	-				0.135
040	15861-11820	JOINT DE COLL.ADM.	1	-				0.001
050	1G318-12350	JOINT DE COLL.ECHAP.	1	-			HORS D'USAGE	0.006
060	1G958-14520	JOINT COUVRE-CULASSE	1	-				0.009
080	04814-50300	JOINT TORIQUE	1	-			HORS D'USAGE	0.001
090	15841-53622	JOINT	3	-				0.002
100	19077-53650	JOINT DE CHALEUR	3	-				0.002
110	15841-72923	JOINT DE BRIDE A EAU	1	-				0.001
120	16221-73270	JOINT THERMOSTAT	1	-				0.001

Le contenu affiché est constitué des informations valides au moment de leur publication sur ce site. Certaines informations comme des noms et numéros de pièce peuvent ainsi être différentes des actuelles.
En outre, les illustrations des produits et des pièces n'ont de valeur qu'illustrative.

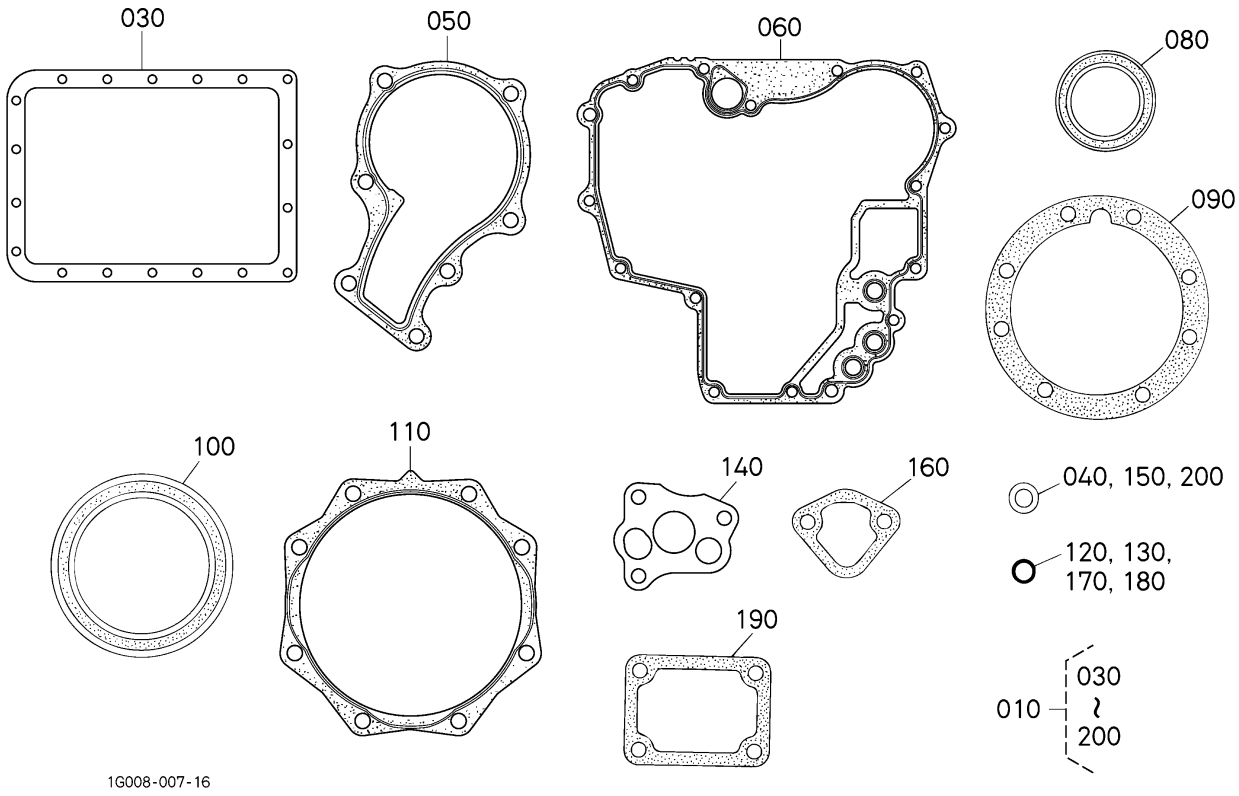

= Interchangeable NI not Interchangeable >> new for old << old for new

No.	Référence pièce	Désignation pièce	Qty	FRT[h]	IC	N° de série/PIN	Remarks	Kg
010	1G008-99364	JEU DE JOINTS INFER.	1	-				0.137
030	19462-01620	JOINT	1	-				0.01
040	6C090-58960	JOINT	1	-				0.005
050	16871-73430	JOINT DE POMPE A EAU	1	-				0.006
060	16871-04130	JOINT	1	-				0.08
080	1J094-04140	BAGUE JOINT	1	-				0.013
090	15852-04360	JOINT	1	-				0.005
100	1G460-04460	BAGUE JOINT	1	-				0.032
110	15841-04823	JOINT	1	-				0.007
120	04814-16220	JOINT TORIQUE	1	-				0.001
130	04814-00160	JOINT TORIQUE	1	-				0.001
140	16851-35152	JOINT POMPE A HUILE	1	-				0.001

Le contenu affiché est constitué des informations valides au moment de leur publication sur ce site. Certaines informations comme des noms et numéros de pièce peuvent ainsi être différentes des actuelles.
En outre, les illustrations des produits et des pièces n'ont de valeur qu'illustrative.

= Interchangeable N| not Interchangeable >> new for old << old for new

No.	Référence pièce	Désignation pièce	Qty	FRT[h]	IC	N° de série/PIN	Remarks	Kg
150	15601-96650	JOINT	1	-				0.001
160	16264-52140	JOINT DE POMP.CARB.	1	-				0.001
170	04814-10160	JOINT TORIQUE	1	-				0.001
180	04814-10070	JOINT TORIQUE	1	-				0.001
190	15841-57212	JOINT,PLAQUE CONTR.	1	-				0.001
200	15601-96650	JOINT	2	-				0.001

Le contenu affiché est constitué des informations valides au moment de leur publication sur ce site. Certaines informations comme des noms et numéros de pièce peuvent ainsi être différentes des actuelles.
En outre, les illustrations des produits et des pièces n'ont de valeur qu'illustrative.

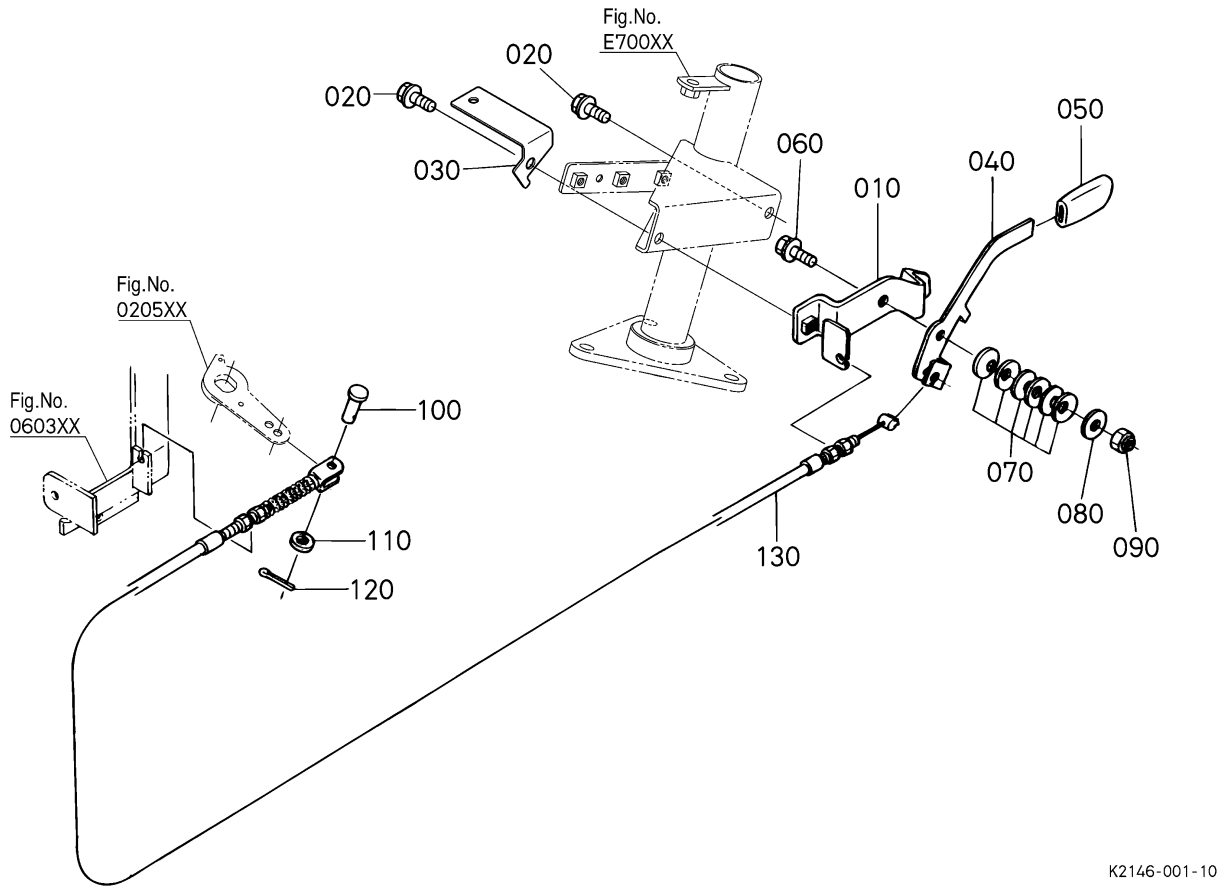

〓 Interchangeable N| not Interchangeable >> new for old << old for new

No.	Référence pièce	Désignation pièce	Qty	FRT[h]	IC	N° de série/PIN	Remarks	Kg
010	K2143-45120	SUPPORT DE FER	1	-				0.14
020	01754-50820	VIS	2	-				0.015
030	K2146-45430	PLAQUE	1	-				0.0
040	K1211-45110	ACCELERAT	1	-				0.07
050	K1122-45120	POIGNEE	1	-				0.03
060	01754-50825	BOULON,BRIDE	1	-				0.01
070	K1122-89473	DISQUE	6	-				0.001
080	K1122-89513	RONDELL	1	-				0.002
090	K5112-72842	CONTRE-ECROU	1	-				0.005
100	75599-51112	GOUPILLE DE CHAPE	1	-				0.005
110	75599-32011	RONDELLE FREIN	1	-				0.001
120	05511-50218	GOUPILLE FENDUE	1	-				0.001

Le contenu affiché est constitué des informations valides au moment de leur publication sur ce site. Certaines informations comme des noms et numéros de pièce peuvent ainsi être différentes des actuelles.
En outre, les illustrations des produits et des pièces n'ont de valeur qu'illustrative.

= Interchangeable N| not Interchangeable >> new for old << old for new

No.	Référence pièce	Désignation pièce	Qty	FRT[h]	IC	N° de série/PIN	Remarks	Kg
130	K1211-45150	CABLE	1	-				0.16

Le contenu affiché est constitué des informations valides au moment de leur publication sur ce site. Certaines informations comme des noms et numéros de pièce peuvent ainsi être différentes des actuelles.
En outre, les illustrations des produits et des pièces n'ont de valeur qu'illustrative.

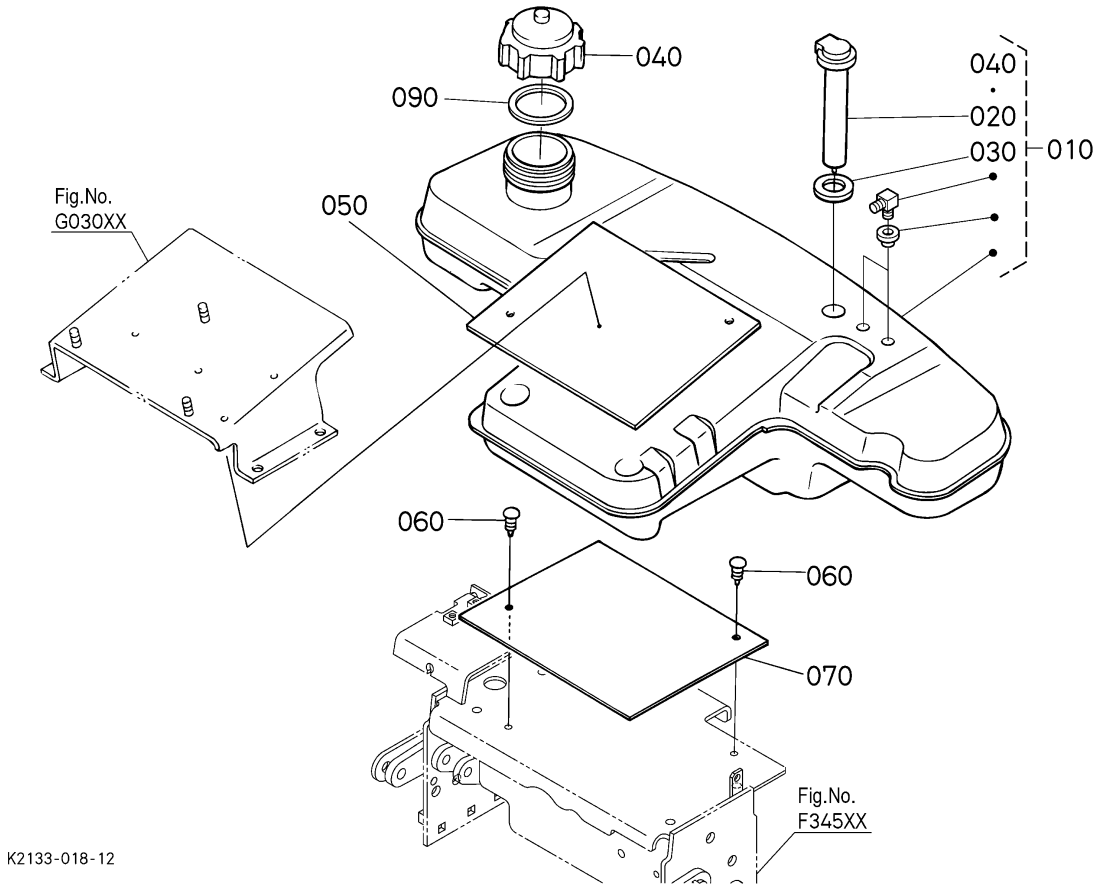

= Interchangeable NI not Interchangeable >> new for old << old for new

No.	Référence pièce	Désignation pièce	Qty	FRT[h]	IC	N° de série/PIN	Remarks	Kg
010	K1310-24104	RESERVOIR A CARBURAN	1	-				4.1
020	K1310-24310	JAUGE A CARBURANT	1	-				0.06
030	K1310-24320	GRUMMET	1	-				0.006
040	K7711-34122	BOUCHON DE RESERVOIR	1	-				0.105
050	K1310-24110	CAOUTCHOUC	1	-				0.305
060	K1211-84560	RIVET	2	-				0.002
070	K1310-24110	CAOUTCHOUC	1	-				0.305
090	K1211-24150	JOINT	1	-				0.007

Le contenu affiché est constitué des informations valides au moment de leur publication sur ce site. Certaines informations comme des noms et numéros de pièce peuvent ainsi être différentes des actuelles.
En outre, les illustrations des produits et des pièces n'ont de valeur qu'illustrative.

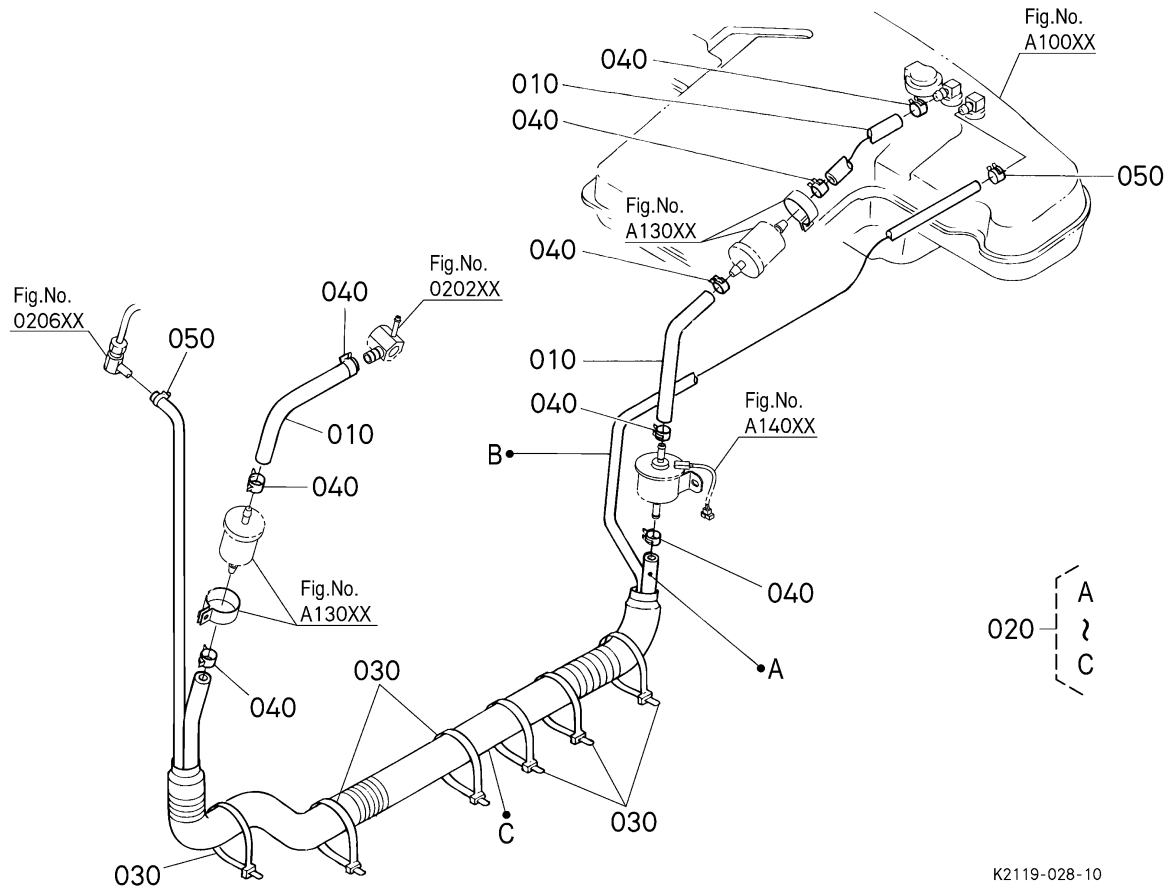

= Interchangeable NI not Interchangeable >> new for old << old for new

No.	Référence pièce	Désignation pièce	Qty	FRT[h]	IC	N° de série/PIN	Remarks	Kg
010	K1310-24430	BOYAU DE CARBURANT	3	-				0.032
020	K2146-24030	TUYAU,ASSEMBLAGE	1	-				0.0
030	K1122-61230	COLLIER DE BOYAU	6	-				0.001
040	09318-88125	COLLIER DE DURITE	8	-				0.001
050	09318-88095	COLLIER DE DURITE	2	-				0.002

Le contenu affiché est constitué des informations valides au moment de leur publication sur ce site. Certaines informations comme des noms et numéros de pièce peuvent ainsi être différentes des actuelles.
En outre, les illustrations des produits et des pièces n'ont de valeur qu'illustrative.

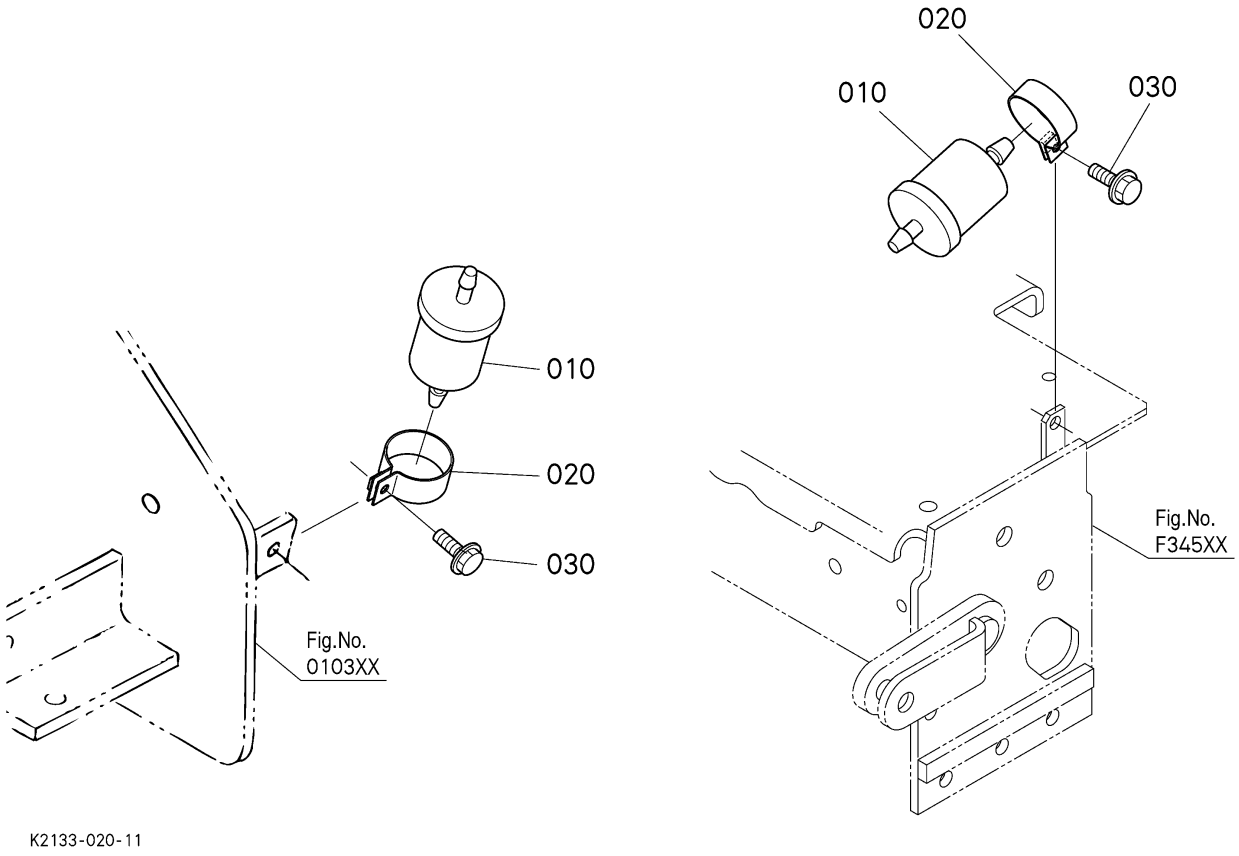

= Interchangeable NI not Interchangeable >> new for old << old for new

No.	Référence pièce	Désignation pièce	Qty	FRT[h]	IC	N° de série/PIN	Remarks	Kg
010	12581-43012	ENS.FILTRE,COMBUST	2	-				0.034
020	K7581-24440	COLLIER DE FILTRE	2	-				0.027
030	01754-50616	BOULON,BRIDE	2	-				0.006

Le contenu affiché est constitué des informations valides au moment de leur publication sur ce site. Certaines informations comme des noms et numéros de pièce peuvent ainsi être différentes des actuelles.
En outre, les illustrations des produits et des pièces n'ont de valeur qu'illustrative.

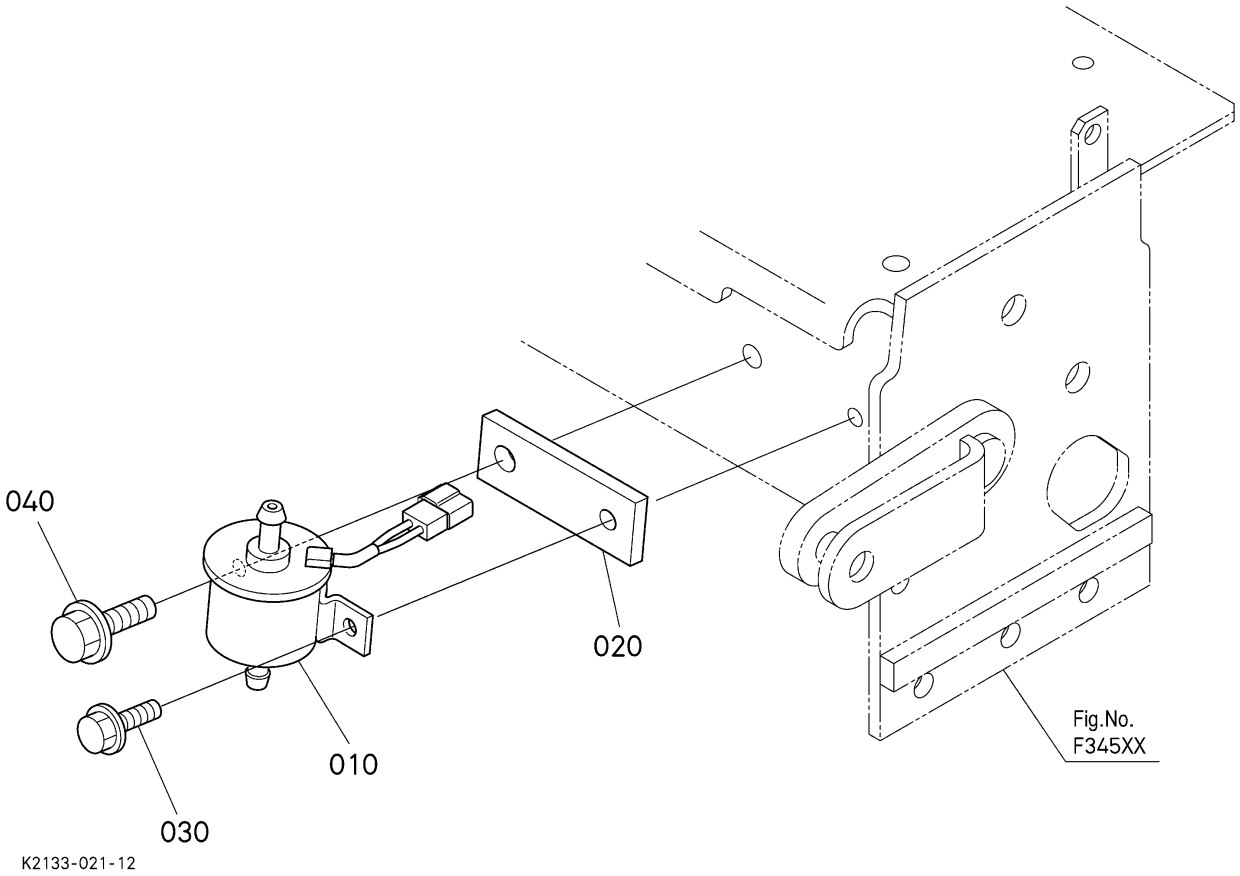

= Interchangeable NI not Interchangeable >> new for old << old for new

No.	Référence pièce	Désignation pièce	Qty	FRT[h]	IC	N° de série/PIN	Remarks	Kg
010	RC601-51352	ENS.POMPE D'ALIMEN.	1	-		<=40129		0.31
010	1J351-52030	ENS.POMPE D'ALLMEN.	1	-	>>	>=40130		0.1
020	K1310-24130	PLAQUE	1	-				0.13
030	01754-50625	BOULON,BRIDE	1	-				0.008
040	01754-50825	BOULON,BRIDE	1	-				0.01

Le contenu affiché est constitué des informations valides au moment de leur publication sur ce site. Certaines informations comme des noms et numéros de pièce peuvent ainsi être différentes des actuelles.
En outre, les illustrations des produits et des pièces n'ont de valeur qu'illustrative.

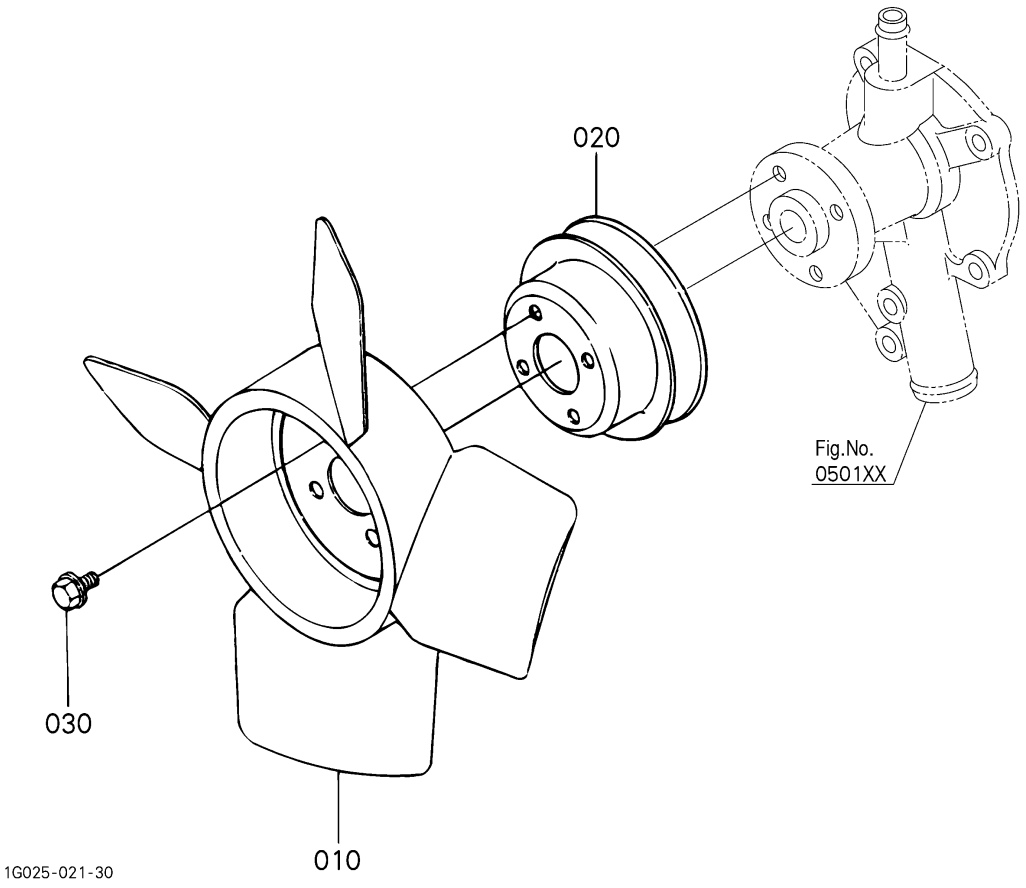

= Interchangeable NI not Interchangeable >> new for old << old for new

No.	Référence pièce	Désignation pièce	Qty	FRT[h]	IC	N° de série/PIN	Remarks	Kg
010	15872-74110	VENTILATEUR	1	-				0.25
020	15841-74250	POULIE VENTILATEUR	1	-				0.19
030	01754-50610	BOULON,BRIDE	4	-				0.006

Le contenu affiché est constitué des informations valides au moment de leur publication sur ce site. Certaines informations comme des noms et numéros de pièce peuvent ainsi être différentes des actuelles.
En outre, les illustrations des produits et des pièces n'ont de valeur qu'illustrative.

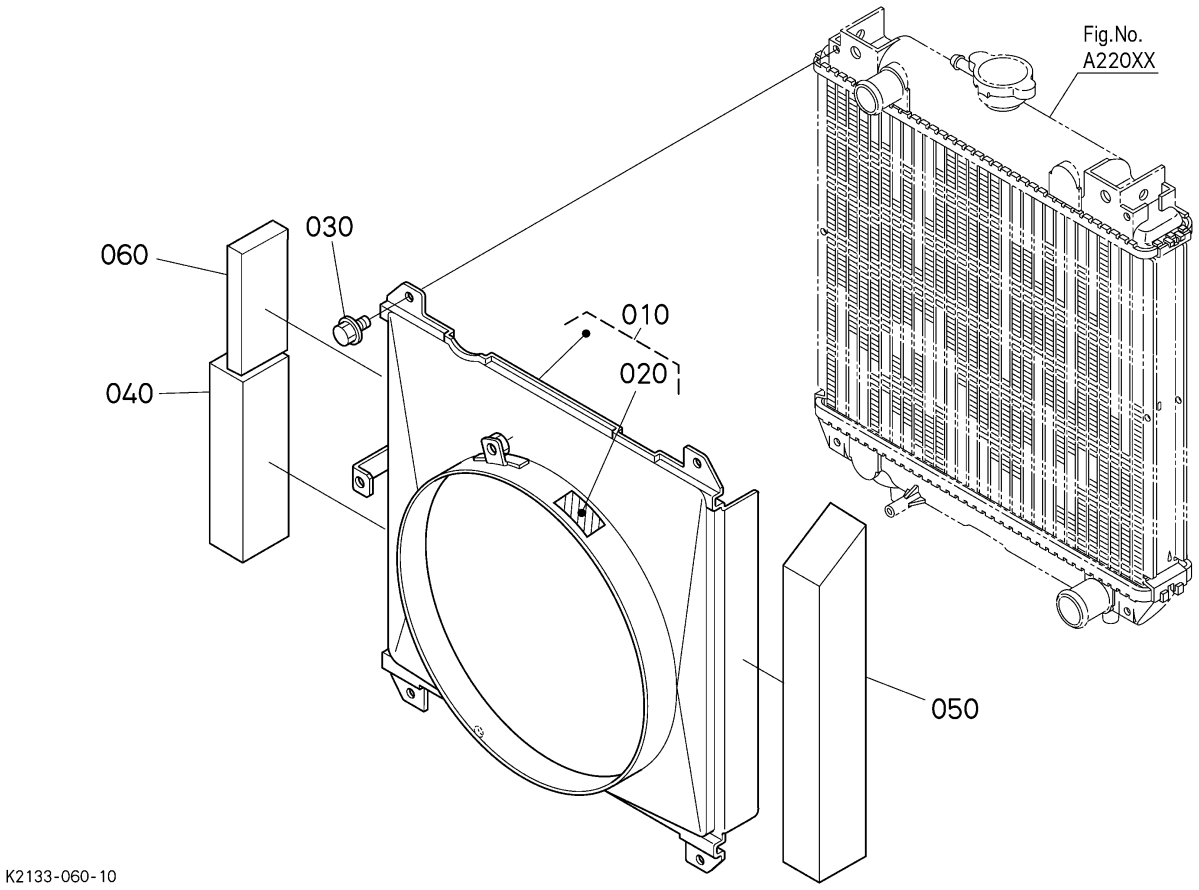

= Interchangeable NI not Interchangeable >> new for old << old for new

No.	Référence pièce	Désignation pièce	Qty	FRT[h]	IC	N° de série/PIN	Remarks	Kg
010	K2113-95510	DEFLECTEUR DE VENTIL	1	-				0.85
020	K1310-65170	ENS.ETIQUETTE	1	-				0.025
030	01754-50612	BOULON, BRIDE	4	-				0.005
040	K1211-84530	RUBAN	1	-				0.01
050	K2110-84540	RUBAN	1	-				0.02
060	K1211-84570	COUSSIN	1	-				0.01

Le contenu affiché est constitué des informations valides au moment de leur publication sur ce site. Certaines informations comme des noms et numéros de pièce peuvent ainsi être différentes des actuelles.
En outre, les illustrations des produits et des pièces n'ont de valeur qu'illustrative.

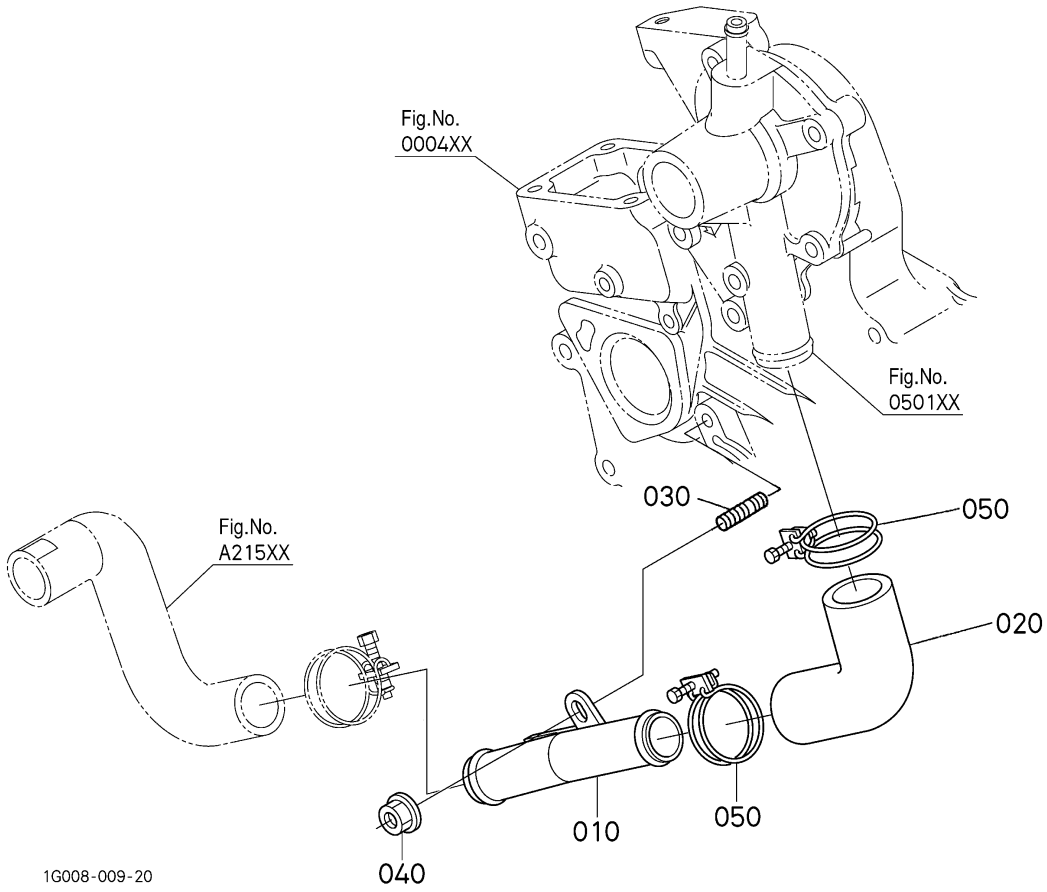

= Interchangeable NI not Interchangeable >> new for old << old for new

No.	Référence pièce	Désignation pièce	Qty	FRT[h]	IC	N° de série/PIN	Remarks	Kg
010	16805-72860	TUYAU D'EAU	1	-				0.1
020	16805-72870	TUYAU D'EAU	1	-				0.037
030	15841-91510	GOUJON	1	-				0.007
040	02751-50060	ÉCROU A EMBASE	1	-				0.005
050	15841-72960	COLLIER DE TUYAU	2	-				0.025

Le contenu affiché est constitué des informations valides au moment de leur publication sur ce site. Certaines informations comme des noms et numéros de pièce peuvent ainsi être différentes des actuelles.
En outre, les illustrations des produits et des pièces n'ont de valeur qu'illustrative.

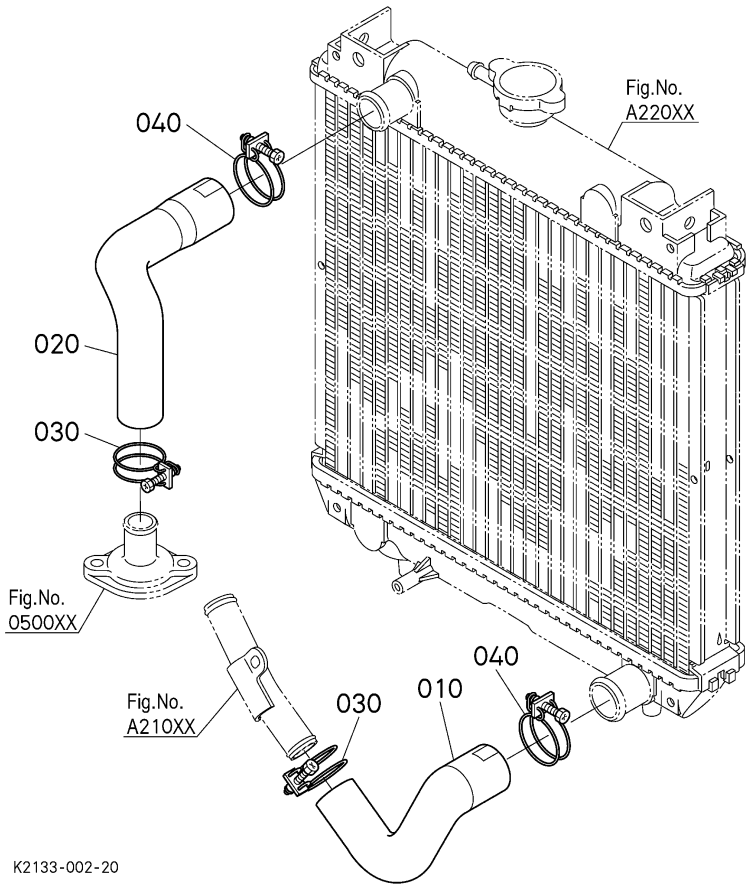

= Interchangeable NI not Interchangeable >> new for old << old for new

No.	Référence pièce	Désignation pièce	Qty	FRT[h]	IC	N° de série/PIN	Remarks	Kg
010	K2110-85150	TUYAU D'EAU	1	-				0.075
020	K2110-85160	TUYAU D'EAU	1	-				0.1
030	67980-58640	COLLIER DE DURITE	2	-				0.02
040	67955-58630	COLLIER DE DURITE	2	-				0.025

Le contenu affiché est constitué des informations valides au moment de leur publication sur ce site. Certaines informations comme des noms et numéros de pièce peuvent ainsi être différentes des actuelles.
En outre, les illustrations des produits et des pièces n'ont de valeur qu'illustrative.

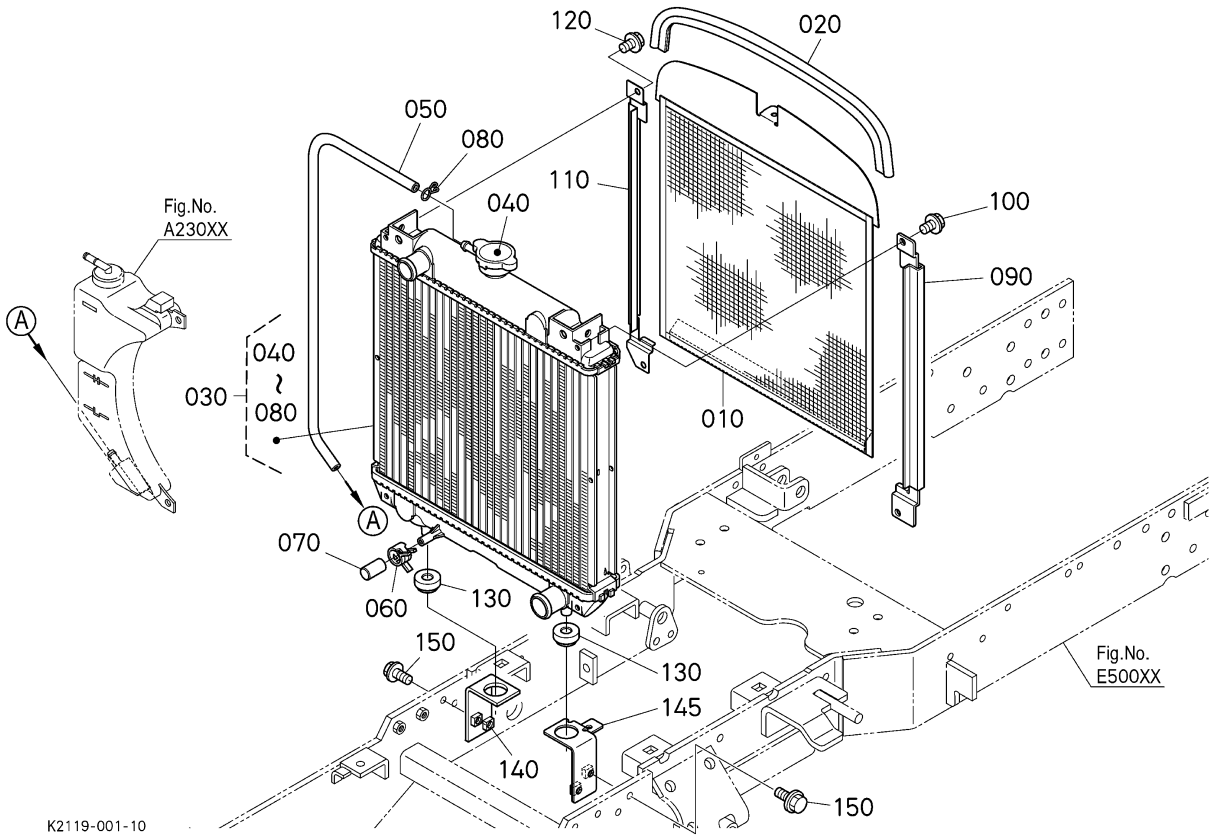

= Interchangeable NI not Interchangeable >> new for old << old for new

No.	Référence pièce	Désignation pièce	Qty	FRT[h]	IC	N° de série/PIN	Remarks	Kg
010	K2110-84510	FILET	1	-				0.61
020	K2110-84520	EQUILIBRAGE	1	-				0.075
030	K2110-85010	ENS.RADIATEUR	1	-				3.0
040	17214-72020	BOUCHON COMPLET	1	-				0.05
050	K2110-85050	TUYAU DE TROP-PLEIN	1	-				0.04
060	RC411-42510	ATTACHE	1	-				0.005
070	RC411-42390	BOUCHON	1	-				0.005
080	6C040-58710	ATTACHE	1	-				0.002
090	K2110-85212	GUIDE	1	-				0.105
100	01754-50612	BOULON, BRIDE	2	-				0.005
110	K1242-85310	GUIDE DROITE	1	-				0.11
120	01754-50612	BOULON, BRIDE	2	-				0.005

Le contenu affiché est constitué des informations valides au moment de leur publication sur ce site. Certaines informations comme des noms et numéros de pièce peuvent ainsi être différentes des actuelles.
En outre, les illustrations des produits et des pièces n'ont de valeur qu'illustrative.

= Interchangeable N| not Interchangeable >> new for old << old for new

No.	Référence pièce	Désignation pièce	Qty	FRT[h]	IC	N° de série/PIN	Remarks	Kg
130	K2110-85120	COUSSIN	2	-				0.021
140	K2110-85112	SUPPORT DE RADIATEUR	1	-				0.105
145	K2146-85110	SUPPORT	1	-				0.0
150	01754-50820	VIS	4	-				0.015

Le contenu affiché est constitué des informations valides au moment de leur publication sur ce site. Certaines informations comme des noms et numéros de pièce peuvent ainsi être différentes des actuelles.
En outre, les illustrations des produits et des pièces n'ont de valeur qu'illustrative.

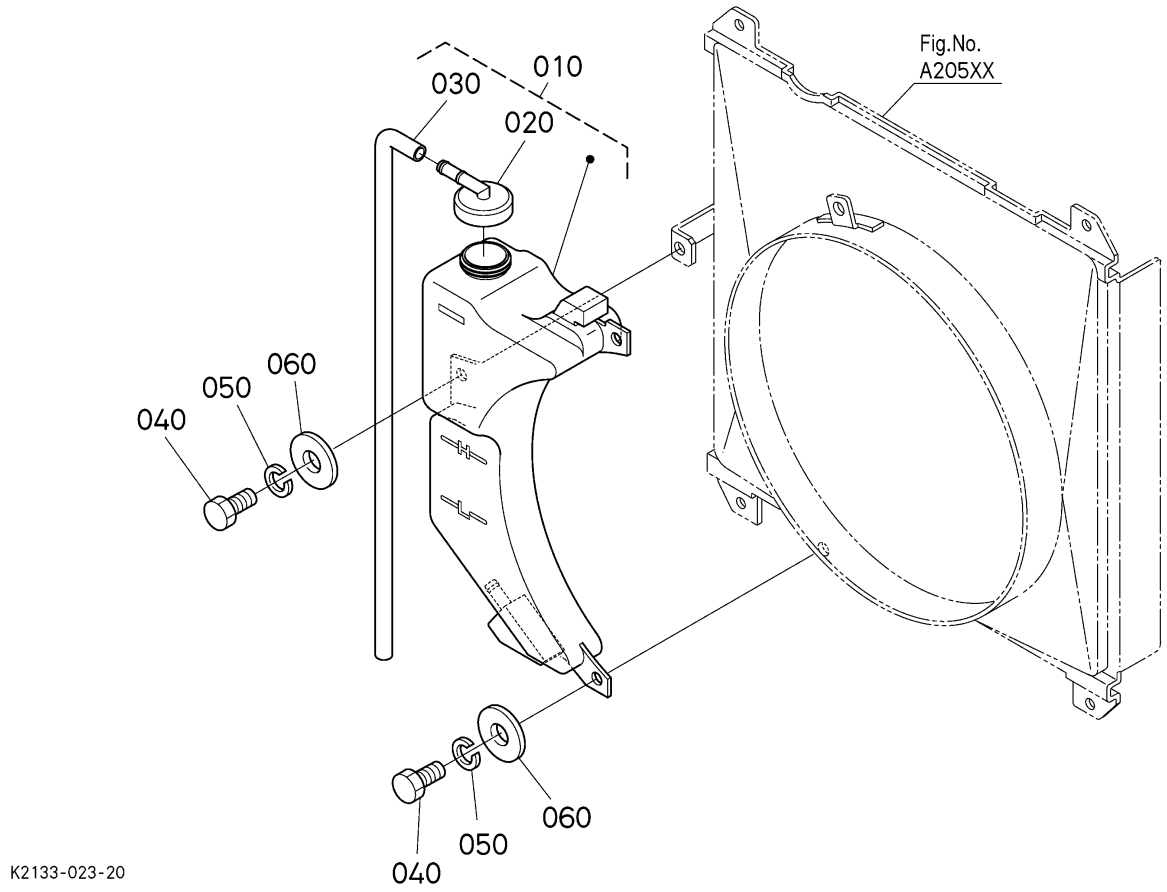

= Interchangeable NI not Interchangeable >> new for old << old for new

No.	Référence pièce	Désignation pièce	Qty	FRT[h]	IC	N° de série/PIN	Remarks	Kg
010	K2581-85283	VASE D'EXPANSION,ASSEMBLAGE	1	-				0.23
020	K2581-85270	BOUCHON	1	-				0.007
030	K2581-85292	TUYAU DE TROP-PLEIN	1	-				0.035
040	01053-50616	VIS	3	-				0.005
050	75599-33011	RONDELLE GROWER	3	-				0.002
060	75599-32011	RONDELLE FREIN	3	-				0.001

Le contenu affiché est constitué des informations valides au moment de leur publication sur ce site. Certaines informations comme des noms et numéros de pièce peuvent ainsi être différentes des actuelles.
En outre, les illustrations des produits et des pièces n'ont de valeur qu'illustrative.

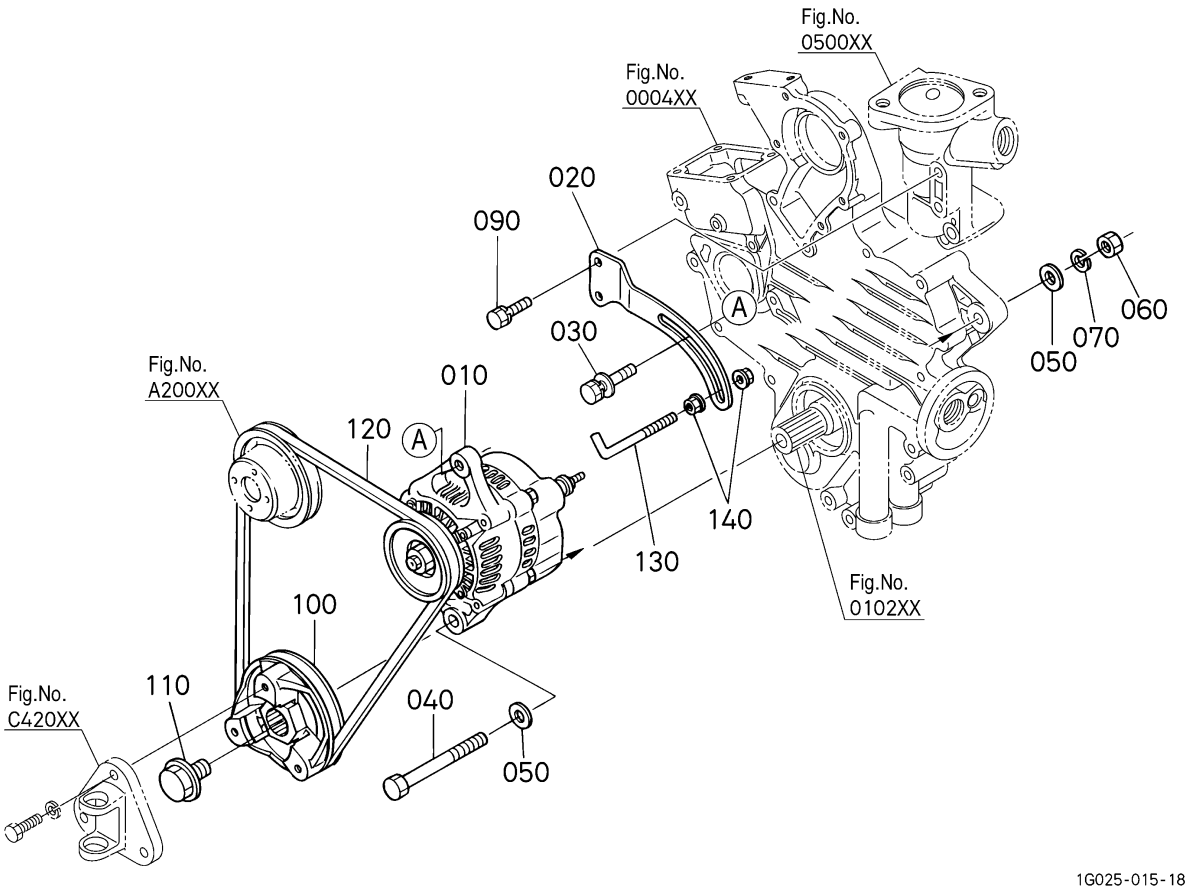

= Interchangeable NI not Interchangeable >> new for old << old for new

No.	Référence pièce	Désignation pièce	Qty	FRT[h]	IC	N° de série/PIN	Remarks	Kg
010	16231-64014	ALTERNATEUR,ASSEMBLAGE	1	-		<=4JMZ999	30A	2.92
010	16231-64015	ALTERNATEUR,ASSEMBLAGE	1	-	>>	>=4JN0001	30A	2.92
020	17548-64420	SUPPORT DE ALTERNAT.	1	-				0.1
030	16871-91030	VIS	1	-				0.025
040	01173-51085	BOULON	1	-				0.051
050	04013-50100	RONDELLE PLANE	2	-				0.004
060	02176-50100	ÉCROU	1	-				0.005
070	04512-50100	RONDELLE	1	-				0.003
090	01023-50616	BOULON	2	-				0.006
100	16861-74285	POULIE ENTRAIN.VENT.	1	-				1.11
110	15881-91030	VIS	1	-				0.06
120	15881-97010	COURROIE	1	-				0.08

Le contenu affiché est constitué des informations valides au moment de leur publication sur ce site. Certaines informations comme des noms et numéros de pièce peuvent ainsi être différentes des actuelles.
En outre, les illustrations des produits et des pièces n'ont de valeur qu'illustrative.

= Interchangeable N| not Interchangeable >> new for old << old for new

No.	Référence pièce	Désignation pièce	Qty	FRT[h]	IC	N° de série/PIN	Remarks	Kg
130	K1211-85172	POINTEAU D'ARRET	1	-				0.039
140	02751-50080	ECROU	2	-				0.006

Le contenu affiché est constitué des informations valides au moment de leur publication sur ce site. Certaines informations comme des noms et numéros de pièce peuvent ainsi être différentes des actuelles.
En outre, les illustrations des produits et des pièces n'ont de valeur qu'illustrative.

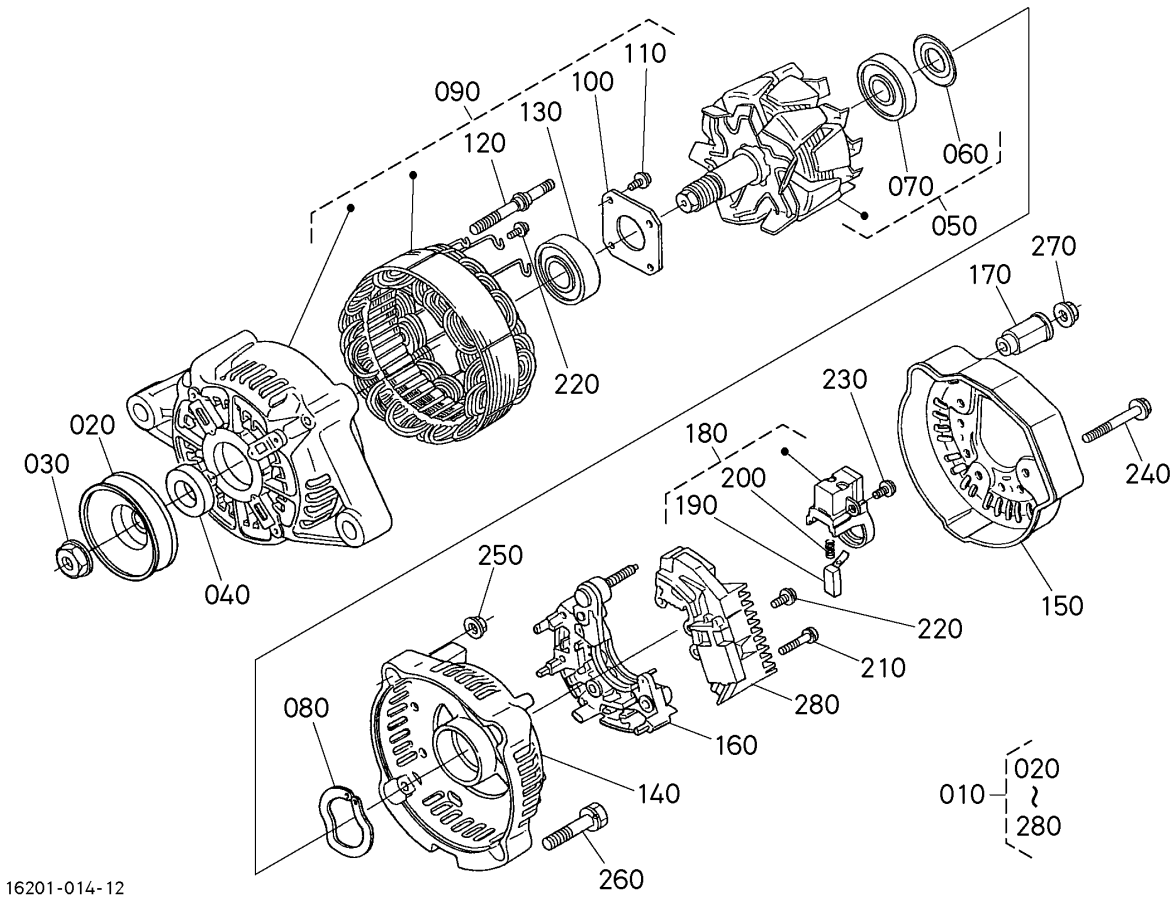

= Interchangeable NI not Interchangeable >> new for old << old for new

No.	Référence pièce	Désignation pièce	Qty	FRT[h]	IC	N° de série/PIN	Remarks	Kg
010	16231-64014	ALTERNATEUR,ASSEMBLAGE	1	-		<=4JMZ999	30A	2.92
010	16231-64015	ALTERNATEUR,ASSEMBLAGE	1	-	>>	>=4JN0001	30A	2.92
020	15881-64110	POULIE D'ALTERNATEUR	1	-				0.16
030	15881-92010	ECROU	1	-				0.02
040	15881-64150	COLLIER	1	-				0.004
050	66436-64040	ROTOR	1	-				1.2
060	15881-64800	COUVERCLE	1	-				0.001
070	16652-64770	ROULEMENT A BILLES	1	-				0.045
080	15881-64810	RONDELLE DE BUTEE	1	-				0.002
090	16231-64022	BATI	1	-				1.2
100	15881-64710	PLAQUE RETENUE	1	-				0.01
110	15881-93010	VIS A TETE RONDE	4	-				0.003

Le contenu affiché est constitué des informations valides au moment de leur publication sur ce site. Certaines informations comme des noms et numéros de pièce peuvent ainsi être différentes des actuelles.
En outre, les illustrations des produits et des pièces n'ont de valeur qu'illustrative.

= Interchangeable N| not Interchangeable >> new for old << old for new

No.	Référence pièce	Désignation pièce	Qty	FRT[h]	IC	N° de série/PIN	Remarks	Kg
120	15881-64260	VIS,PASSANT	2	-				0.01
130	16652-64782	ROULEMENT A BILLES	1	-				0.05
140	16231-64060	BATI	1	-				0.17
150	16231-64230	PALIER ARRIERE	1	-				0.035
160	16231-64850	REDRESSEUR	1	-				0.18
170	16241-64900	BAGUE ISOLANTE	1	-				0.007
180	16652-64310	PORTE-BALAI	1	-				0.025
190	15881-64090	PATTE D'ATTACHE	2	-				0.002
200	15881-64330	RESSORT DE BALAI	2	-				0.002
210	15881-93020	VIS A TETE RONDE	2	-				0.005
220	15881-93030	VIS A TETE RONDE	6	-				0.003
230	15881-93040	VIS A TETE RONDE	1	-				0.003
240	15881-91040	VIS	3	-				0.005
250	15881-92020	ECROU	2	-				0.02
260	15881-91050	VIS	2	-				0.01
270	14182-92030	ECROU	1	-				0.003
280	15881-64602	RÉGULATEUR,ASSEMBLAGE	1	-		<=4JMZ999		0.1
280	15881-64603	RÉGULATEUR,ASSEMBLAGE	1	-	>>	>=4JN0001		0.1
280	15881-64604	RÉGULATEUR,ASSEMBLAGE	1	-	>>	>=4JQ0001		0.1

Le contenu affiché est constitué des informations valides au moment de leur publication sur ce site. Certaines informations comme des noms et numéros de pièce peuvent ainsi être différentes des actuelles.
En outre, les illustrations des produits et des pièces n'ont de valeur qu'illustrative.

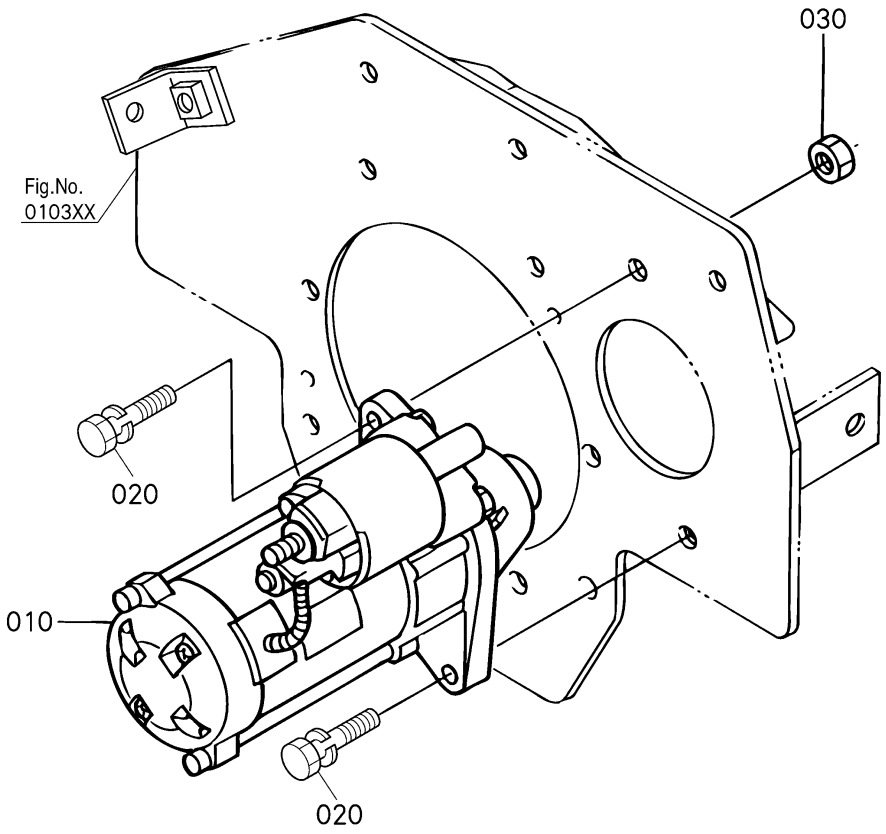

= Interchangeable NI not Interchangeable >> new for old << old for new

No.	Référence pièce	Désignation pièce	Qty	FRT[h]	IC	N° de série/PIN	Remarks	Kg
010	1G023-63010	ENS.DEMARREUR	1	-				3.1
020	01123-50830	BOULON	2	-				0.015
030	02156-50080	ECROU	1	-				0.004

Le contenu affiché est constitué des informations valides au moment de leur publication sur ce site. Certaines informations comme des noms et numéros de pièce peuvent ainsi être différentes des actuelles.
En outre, les illustrations des produits et des pièces n'ont de valeur qu'illustrative.

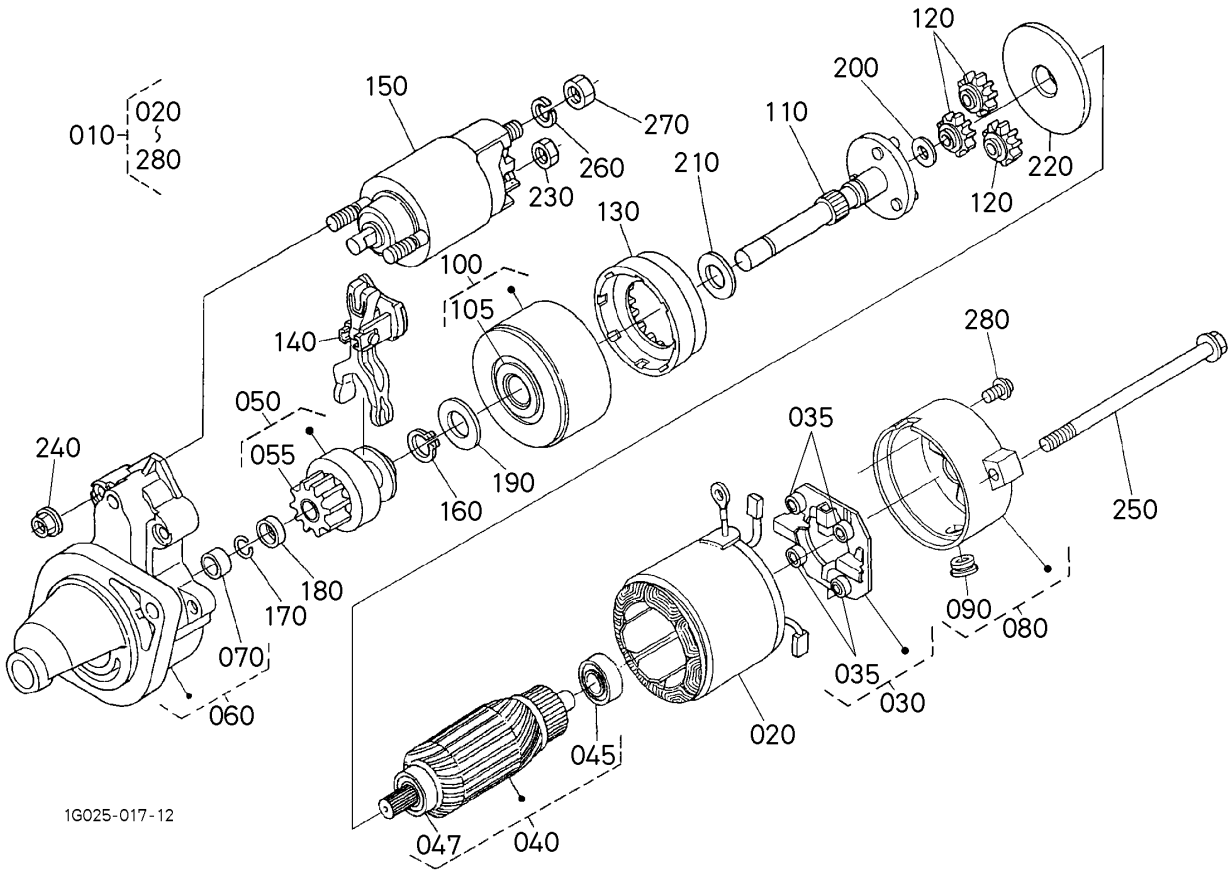

〓 Interchangeable N| not Interchangeable >> new for old << old for new

No.	Référence pièce	Désignation pièce	Qty	FRT[h]	IC	N° de série/PIN	Remarks	Kg
010	1G023-63010	ENS.DEMARREUR	1	-				3.1
020	6A100-31160	ENS.FOURCHE	1	-				0.55
030	14958-63380	ENS.SUPPORT	1	-				0.068
035	14958-63480	RESSORT DE BALAI	4	-				0.003
040	6A100-31170	ENS.ARMATURE	1	-				0.47
045	15504-63530	ROULEMENT A BILLES	1	-				0.04
047	15504-63500	ROULEMENT A BILLES	1	-				0.02
050	K3511-81430	ENS.EMBRAYAGE	1	-				0.22
055	17311-63280	PIGNON	1	-				0.08
060	K3511-81440	ENS.CARTER DEMARREUR	1	-				0.45
070	11420-63500	ROULEMENT A AIGUILLE	1	-				0.008
080	K3511-81450	CADRE	1	-				0.11

Le contenu affiché est constitué des informations valides au moment de leur publication sur ce site. Certaines informations comme des noms et numéros de pièce peuvent ainsi être différentes des actuelles.
En outre, les illustrations des produits et des pièces n'ont de valeur qu'illustrative.

= Interchangeable N| not Interchangeable >> new for old << old for new

No.	Référence pièce	Désignation pièce	Qty	FRT[h]	IC	N° de série/PIN	Remarks	Kg
090	12182-63290	COUVERCLE	1	-				0.05
100	14958-63530	ENS ROULEMENT	1	-				0.27
105	14958-63060	ROULEMENT	1	-				0.006
110	K3511-81460	ENS.ARBRE	1	-				0.15
120	14958-63260	ENGRENAGE	3	-				0.013
130	14958-63270	ENGRENAGE	1	-				0.027
140	14958-63050	LEVIER	1	-				0.02
150	EG371-63080	INTERRUP, MAGNETIQUE	1	-				0.568
160	14958-63170	BAGUE ELASTIQUE	1	-				0.003
170	12181-63220	BAGUE ELASTIQUE	1	-				0.001
180	13816-63460	COLLIER	1	-				0.003
190	14958-94010	RONDELLE FREIN	1	-				0.007
200	14958-94020	RONDELLE FREIN	1	-				0.003
210	14958-94030	RONDELLE FREIN	1	-				0.004
220	14958-94040	PLAQUE	1	-				0.027
230	16611-92020	ECROU HEXAGONAL	1	-				0.005
240	14278-92010	ECROU	2	-				0.001
250	11460-63320	VIS,PASSANT	2	-				0.02
260	13801-94100	RONDELLE GROWER	1	-				0.002
270	16285-92010	ECROU HEXAGONAL	1	-				0.005
280	K3511-81480	VIS	2	-				0.002

Le contenu affiché est constitué des informations valides au moment de leur publication sur ce site. Certaines informations comme des noms et numéros de pièce peuvent ainsi être différentes des actuelles.
En outre, les illustrations des produits et des pièces n'ont de valeur qu'illustrative.

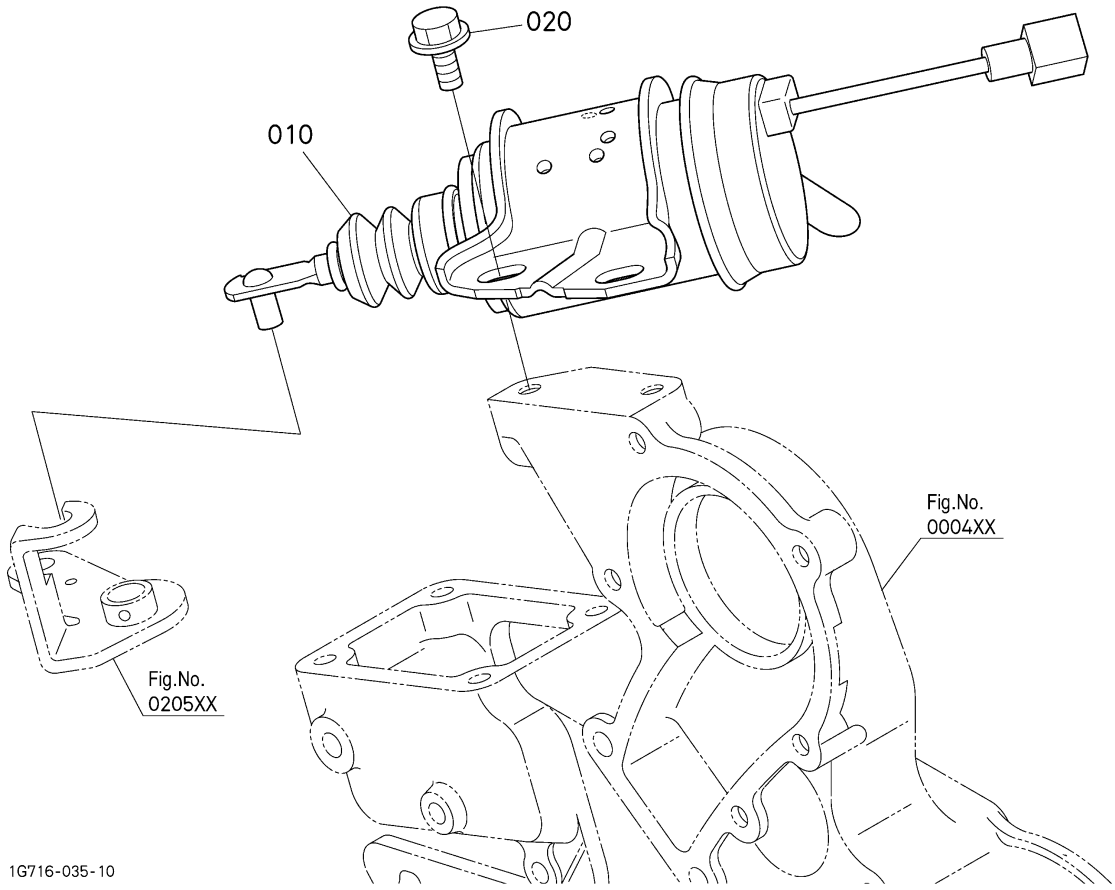

= Interchangeable NI not Interchangeable >> new for old << old for new

No.	Référence pièce	Désignation pièce	Qty	FRT[h]	IC	N° de série/PIN	Remarks	Kg
010	1G826-60010	SOLENOIDE D'ARRET	1	-		<=4KFZ999		0.45
010	1G826-60012	SOLENOIDE D'ARRET	1	-	>>	>=4KG0001		0.45
020	01754-50612	BOULON, BRIDE	2	-				0.005

Le contenu affiché est constitué des informations valides au moment de leur publication sur ce site. Certaines informations comme des noms et numéros de pièce peuvent ainsi être différentes des actuelles.
En outre, les illustrations des produits et des pièces n'ont de valeur qu'illustrative.

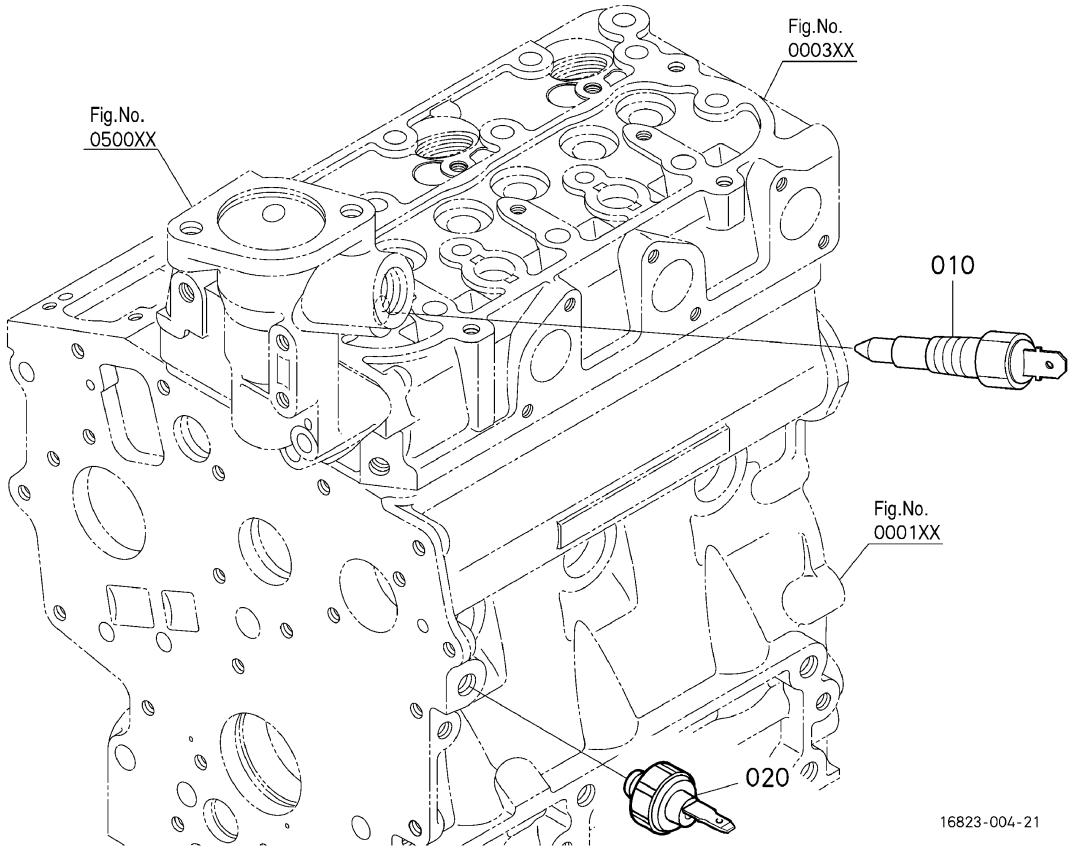

= Interchangeable NI not Interchangeable >> new for old << old for new

No.	Référence pièce	Désignation pièce	Qty	FRT[h]	IC	N° de série/PIN	Remarks	Kg
010	16851-83040	MANO CONTACT D'EAU	1	-		<=4JMZ999		0.03
010	16851-83042	MANO CONTACT D'EAU	1	-	>>	>=4JN0001		0.03
010	16851-83043	MANO CONTACT D'EAU	1	-	>>	>=4JU0001		0.03
020	1A024-39010	MANO-CONTACT D'HUILE	1	-				0.035

Le contenu affiché est constitué des informations valides au moment de leur publication sur ce site. Certaines informations comme des noms et numéros de pièce peuvent ainsi être différentes des actuelles.
En outre, les illustrations des produits et des pièces n'ont de valeur qu'illustrative.

B01000 BATTERIE ## G2160-F-4

NOTE:ORDER BY Fig.No.B50000 REF.No.010.
G2160-F-4 ELECTRICITE SYSTEME

Date de mise à jour: 2019/06/27
Date d'impression: 2022/09/12

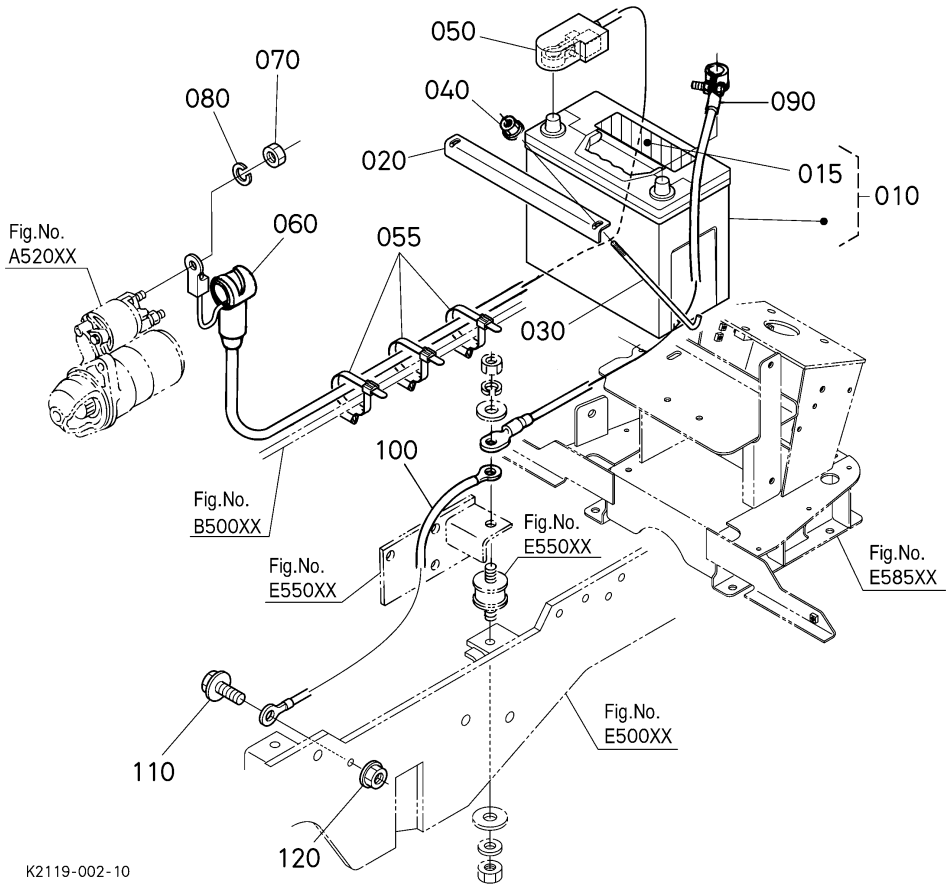

= Interchangeable NI not Interchangeable >> new for old << old for new

No.	Référence pièce	Désignation pièce	Qty	FRT[h]	IC	N° de série/PIN	Remarks	Kg
010	----	BATTERIE	1	-			51R	0.0
015	----	ÉTIQUETTE	1	-				0.0
020	K1211-61120	SUPPORT	1	-				0.24
030	K1211-61133	TIGE DE BATTERIE	2	-				0.05
040	02751-50060	ÉCROU A EMBASE	2	-				0.005
050	K2146-61313	CÂBLE DE BATTERIE	1	-			VOIR LA NOTE	0.0
055	K1042-61250	ATTACHE-FILS	3	-				0.005
060	K1211-61450	BOUCHON	1	-				0.01
070	02114-50080	ECROU	1	-				0.005
080	04512-50080	RONDELLE	1	-				0.002
090	K1211-61350	CABLE BATTERIE(-)	1	-				0.2
100	K7211-61350	CABLE BATTERIE(-)	1	-				0.0

Le contenu affiché est constitué des informations valides au moment de leur publication sur ce site. Certaines informations comme des noms et numéros de pièce peuvent ainsi être différentes des actuelles.
En outre, les illustrations des produits et des pièces n'ont de valeur qu'illustrative.

= Interchangeable N| not Interchangeable >> new for old << old for new

No.	Référence pièce	Désignation pièce	Qty	FRT[h]	IC	N° de série/PIN	Remarks	Kg
110	01754-50820	VIS	1	-				0.015
120	02751-50080	ECROU	1	-				0.006

Le contenu affiché est constitué des informations valides au moment de leur publication sur ce site. Certaines informations comme des noms et numéros de pièce peuvent ainsi être différentes des actuelles.
En outre, les illustrations des produits et des pièces n'ont de valeur qu'illustrative.

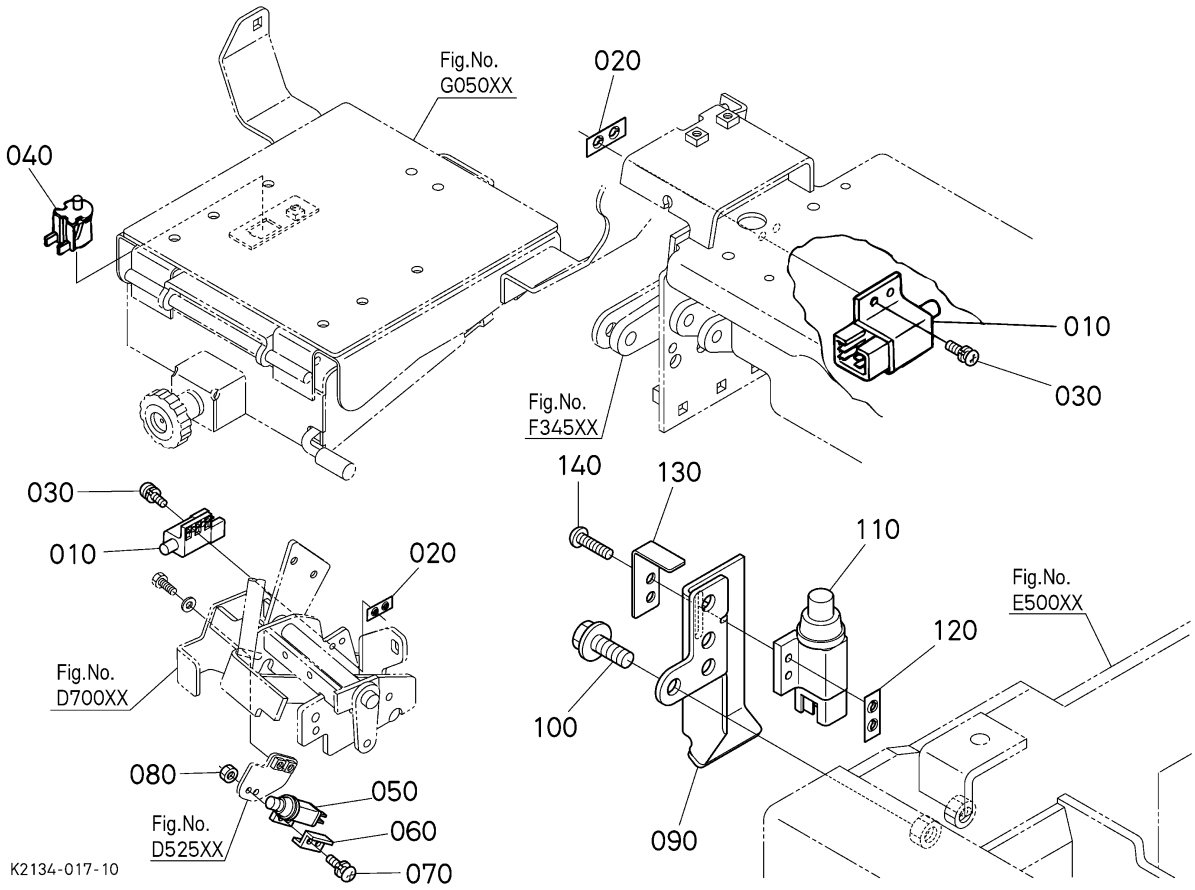

〓 Interchangeable N| not Interchangeable >> new for old << old for new

No.	Référence pièce	Désignation pièce	Qty	FRT[h]	IC	N° de série/PIN	Remarks	Kg
010	K1122-62250	INTERRUP.SECURI	2	-				0.02
020	K2581-62260	PLAQUE DE INTERRUP.	2	-				0.002
030	03024-50520	VIS À RONDELLE	4	-				0.004
040	K1122-62280	INTERRUP.DE SIEGE	1	-				0.011
050	K2110-62840	INTERRUPTEUR	1	-				0.018
060	K1122-62310	PLAQUE	1	-				0.003
070	03024-50520	VIS À RONDELLE	2	-				0.004
080	02054-50050	ECROU	2	-				0.002
090	K1252-21250	SUPPORT	1	-				0.0
100	01754-50820	VIS	2	-				0.015
110	K1252-62250	INTERRUPTEUR	1	-				0.0
120	K2581-62260	PLAQUE DE INTERRUP.	1	-				0.002

Le contenu affiché est constitué des informations valides au moment de leur publication sur ce site. Certaines informations comme des noms et numéros de pièce peuvent ainsi être différentes des actuelles.
En outre, les illustrations des produits et des pièces n'ont de valeur qu'illustrative.

= Interchangeable N| not Interchangeable >> new for old << old for new

No.	Référence pièce	Désignation pièce	Qty	FRT[h]	IC	N° de série/PIN	Remarks	Kg
130	K1252-62312	PLAQUE	1	-				0.0
140	03054-50520	VIS À TÊTE DE PANNEAU	2	-				0.005

Le contenu affiché est constitué des informations valides au moment de leur publication sur ce site. Certaines informations comme des noms et numéros de pièce peuvent ainsi être différentes des actuelles.
En outre, les illustrations des produits et des pièces n'ont de valeur qu'illustrative.

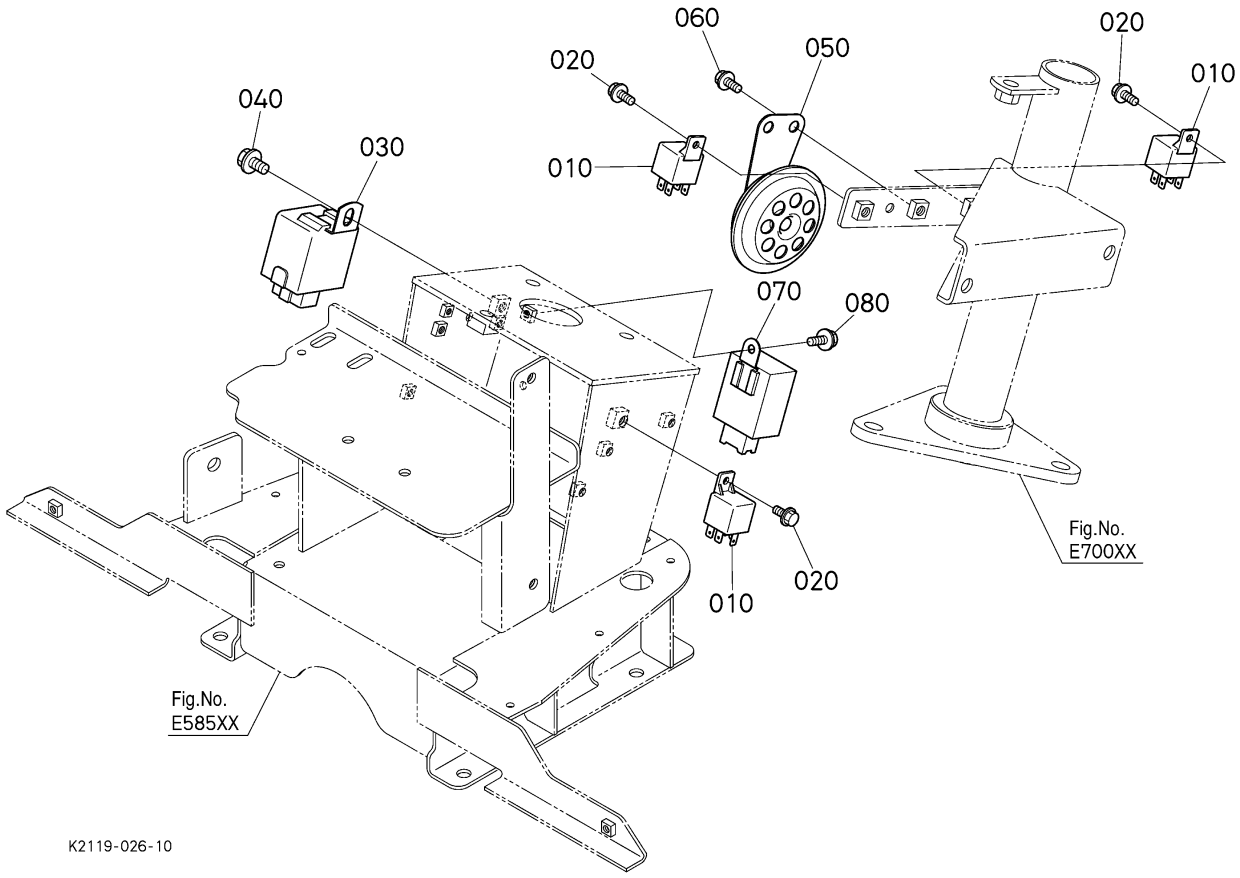

= Interchangeable NI not Interchangeable >> new for old << old for new

No.	Référence pièce	Désignation pièce	Qty	FRT[h]	IC	N° de série/PIN	Remarks	Kg
010	K3181-62330	RELAIS	3	-				0.0
020	01754-50612	BOULON, BRIDE	3	-				0.005
030	T0070-31410	TEMPORISATEUR	1	-		<=40129		0.065
030	1J321-60242	TEMPORISATEUR	1	-	>>	>=40130		0.067
040	01754-50812	BOULON,BRIDE	1	-				0.01
050	K7501-61550	AVERTISSEUR	1	-				0.126
060	01754-50612	BOULON, BRIDE	1	-				0.005
070	K2110-62830	CENTRALE RELAIS	1	-		<=40129		0.085
070	K2083-62830	RELAIS,ÉLÉMENT	1	-	>>	>=40130		0.086
080	01754-50612	BOULON, BRIDE	1	-				0.005

Le contenu affiché est constitué des informations valides au moment de leur publication sur ce site. Certaines informations comme des noms et numéros de pièce peuvent ainsi être différentes des actuelles.
En outre, les illustrations des produits et des pièces n'ont de valeur qu'illustrative.

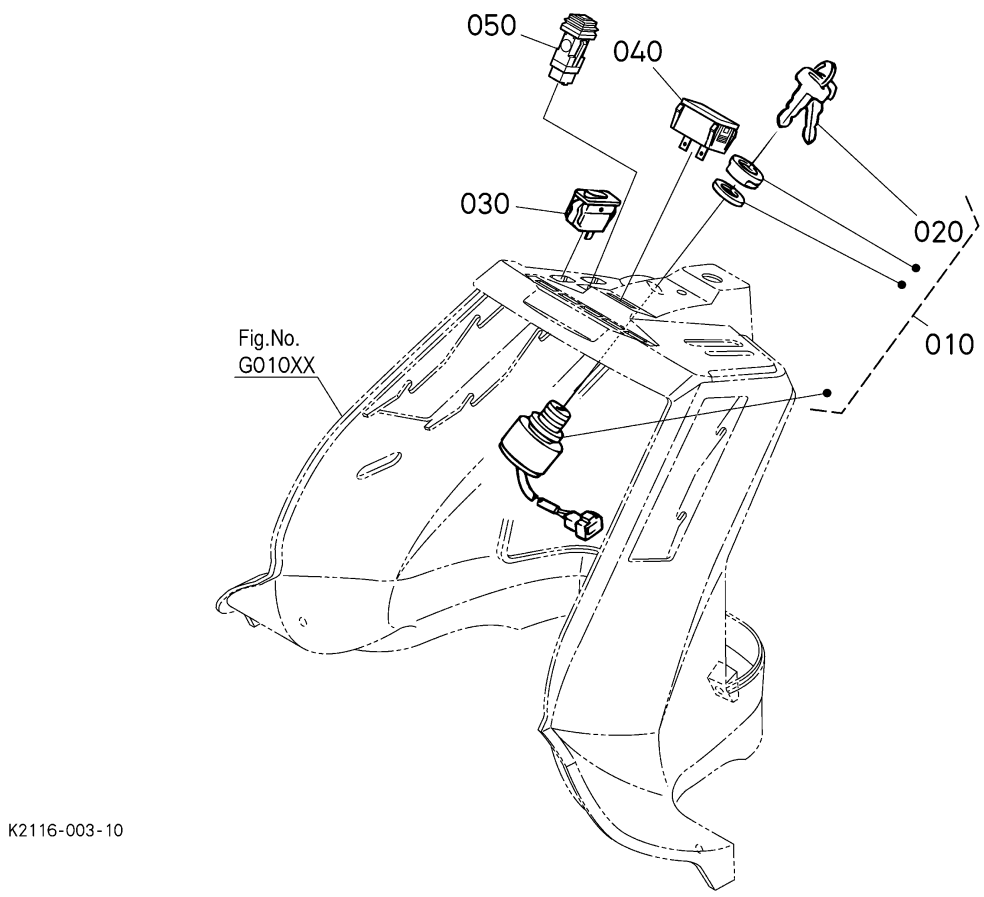

= Interchangeable NI not Interchangeable >> new for old << old for new

No.	Référence pièce	Désignation pièce	Qty	FRT[h]	IC	N° de série/PIN	Remarks	Kg
010	66101-55200	ENS.INTERRUPTEUR	1	-		<=40129	COMMANDEZ PAR REF. No.010 NOUVEAU PIECES.	0.3
010	K2134-62100	CONTACTEUR A CLE	1	-	>>	>=40130		0.276
020	37410-55150	CLAVETTE DE DEMARRE.	1	-			2P/SET	0.025
030	K1122-62212	INTERRUP DE FEUX	1	-				0.018
040	K1252-62512	COMPTE-HEURES	1	-		<=40129		0.028
040	K3011-62510	COMPTE-HEURES	1	-	>>	>=40130		0.028
050	K2110-62810	INTERRUPTEUR NMR	1	-				0.019

Le contenu affiché est constitué des informations valides au moment de leur publication sur ce site. Certaines informations comme des noms et numéros de pièce peuvent ainsi être différentes des actuelles.
En outre, les illustrations des produits et des pièces n'ont de valeur qu'illustrative.

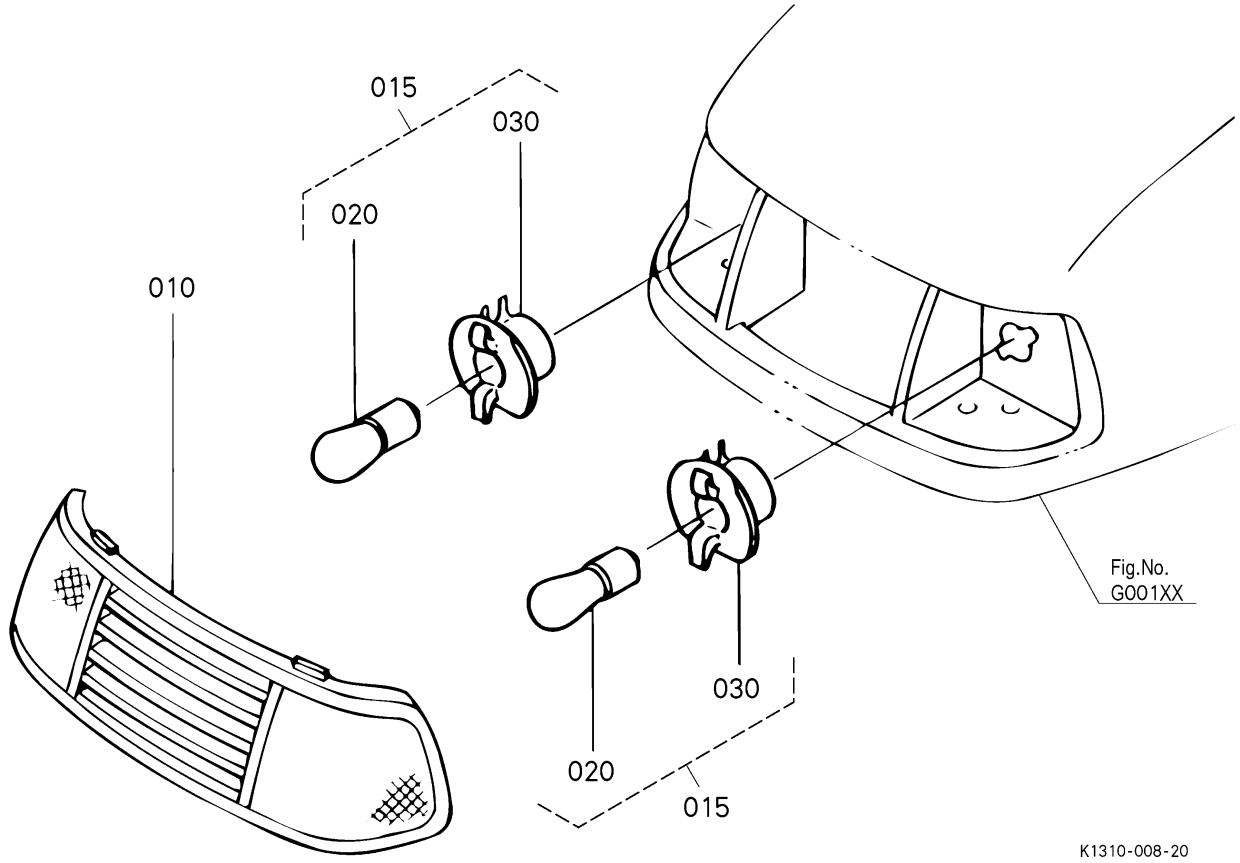

= Interchangeable NI not Interchangeable >> new for old << old for new

No.	Référence pièce	Désignation pièce	Qty	FRT[h]	IC	N° de série/PIN	Remarks	Kg
010	K1211-54120	LENTILLE	1	-				0.24
015	K1122-54240	ENSEMBLE DELAMPE	2	-				0.02
020	K1122-54210	AMPOULE	2	-			13W	0.008
030	K1122-54220	DOUILLE	2	-				0.006

Le contenu affiché est constitué des informations valides au moment de leur publication sur ce site. Certaines informations comme des noms et numéros de pièce peuvent ainsi être différentes des actuelles.
En outre, les illustrations des produits et des pièces n'ont de valeur qu'illustrative.

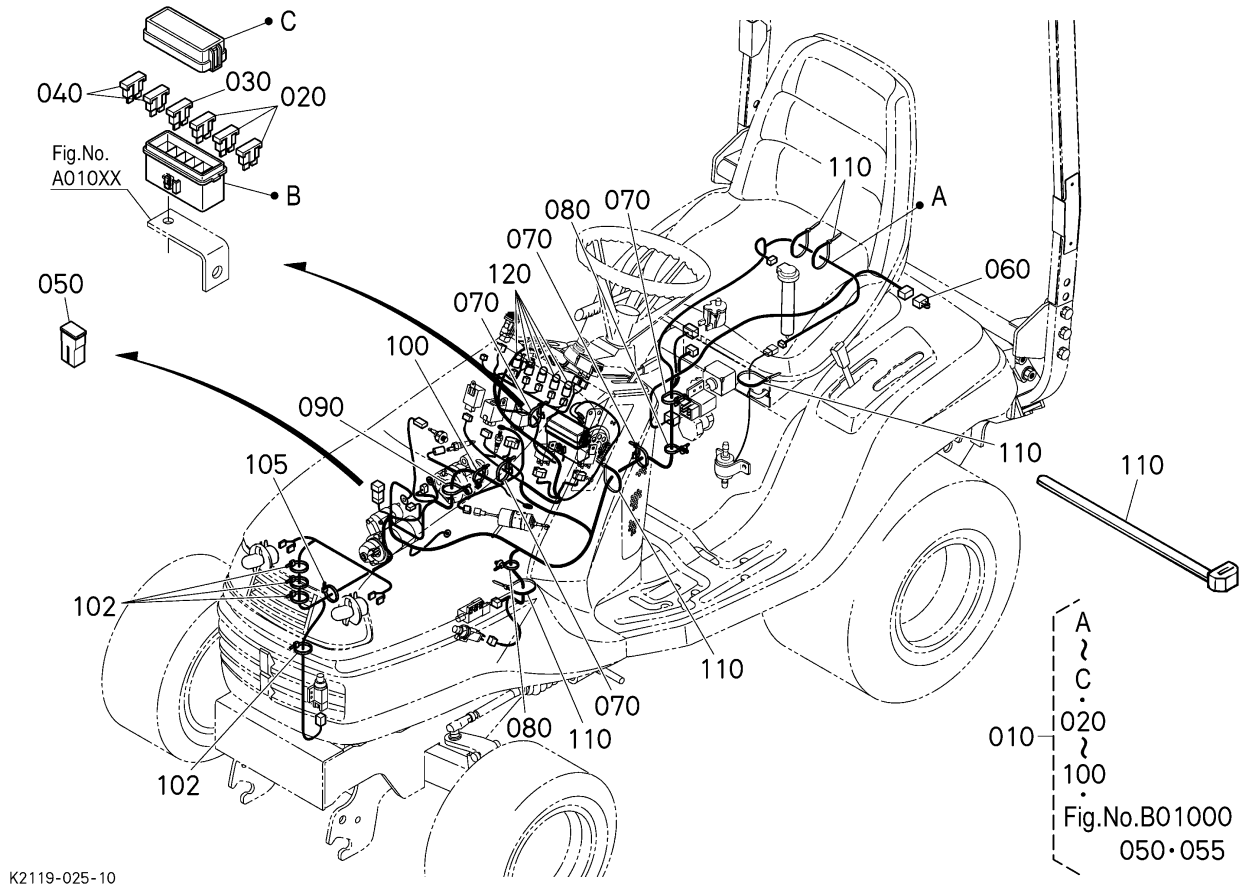

〓 Interchangeable N| not Interchangeable >> new for old << old for new

No.	Référence pièce	Désignation pièce	Qty	FRT[h]	IC	N° de série/PIN	Remarks	Kg
010	K2119-61224	FAISCEAU DE CÂBLES,ASSEMBLAGE	1	-				0.0
020	T1065-30430	FUSIBLE	3	-			5A	0.001
030	T1060-30440	FUSIBLE	1	-			10A	0.005
040	T1060-30450	FUSIBLE	2	-			15A	0.005
050	T1060-30520	FUSIBLE	1	-			40A	0.007
060	K2110-61610	CONNECTEUR	1	-				0.01
070	K1042-61250	ATTACHE-FILS	4	-				0.005
080	K3441-62220	ATTACHE-FILS	2	-				0.0
090	K2871-63320	ATTACHE-FILS	1	-				0.003
100	K2871-63330	ATTACHE-FILS	1	-				0.0
102	K2146-61240	ATTACHE-FILS	4	-				0.0
105	K2146-61250	ATTACHE-FILS	1	-				0.0

Le contenu affiché est constitué des informations valides au moment de leur publication sur ce site. Certaines informations comme des noms et numéros de pièce peuvent ainsi être différentes des actuelles.
En outre, les illustrations des produits et des pièces n'ont de valeur qu'illustrative.

= Interchangeable N| not Interchangeable >> new for old << old for new

No.	Référence pièce	Désignation pièce	Qty	FRT[h]	IC	N° de série/PIN	Remarks	Kg
110	K1122-61230	COLLIER DE BOYAU	5	-				0.001
120	K1142-62350	AMPOULE	5	-				0.01

Le contenu affiché est constitué des informations valides au moment de leur publication sur ce site. Certaines informations comme des noms et numéros de pièce peuvent ainsi être différentes des actuelles.
En outre, les illustrations des produits et des pièces n'ont de valeur qu'illustrative.

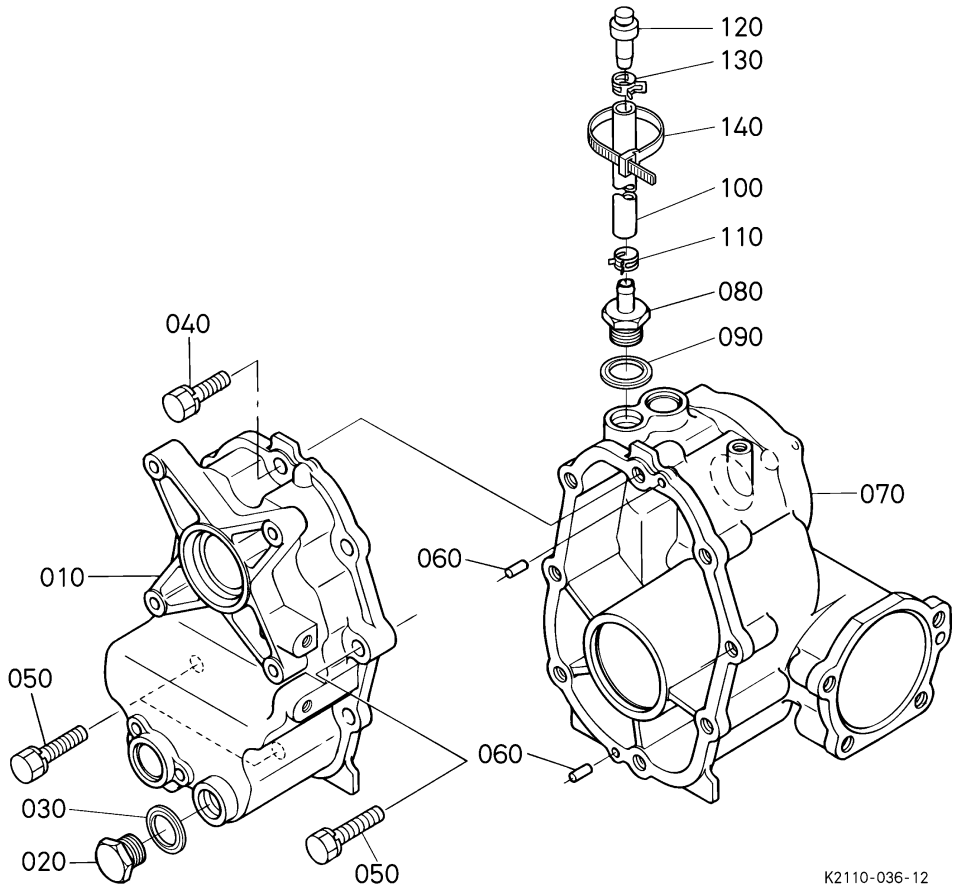

= Interchangeable NI not Interchangeable >> new for old << old for new

No.	Référence pièce	Désignation pièce	Qty	FRT[h]	IC	N° de série/PIN	Remarks	Kg
010	K1310-14110	CARTER DE TRANSMISS.	1	-				1.32
020	06331-35020	BOUCHON	1	-				0.068
030	04717-02000	JOINT EN CAOUTCHOUC	1	-				0.004
040	01123-51035	BOULON	5	-				0.025
050	01123-51045	BOULON	3	-				0.032
060	05012-00614	GOUPILLE DE PARALLÈLE	2	-				0.004
070	K1310-14120	CARTER DE TRANSMISS.	1	-				7.44
080	K1310-36780	BOUCHON	1	-				0.07
090	04717-02000	JOINT EN CAOUTCHOUC	1	-				0.004
100	K1310-36750	TUYAU	1	-		<=40129		0.02
100	K1310-36752	TUYAU	1	-	>>	>=40130		0.02
110	09318-88130	COLLIER DE DURITE	1	-				0.002

Le contenu affiché est constitué des informations valides au moment de leur publication sur ce site. Certaines informations comme des noms et numéros de pièce peuvent ainsi être différentes des actuelles.
En outre, les illustrations des produits et des pièces n'ont de valeur qu'illustrative.

= Interchangeable N| not Interchangeable >> new for old << old for new

No.	Référence pièce	Désignation pièce	Qty	FRT[h]	IC	N° de série/PIN	Remarks	Kg
120	K2561-36330	RENIFLARD	1	-				0.008
130	09318-88125	COLLIER DE DURITE	1	-				0.001
140	K1122-61230	COLLIER DE BOYAU	1	-				0.001

Le contenu affiché est constitué des informations valides au moment de leur publication sur ce site. Certaines informations comme des noms et numéros de pièce peuvent ainsi être différentes des actuelles.
En outre, les illustrations des produits et des pièces n'ont de valeur qu'illustrative.

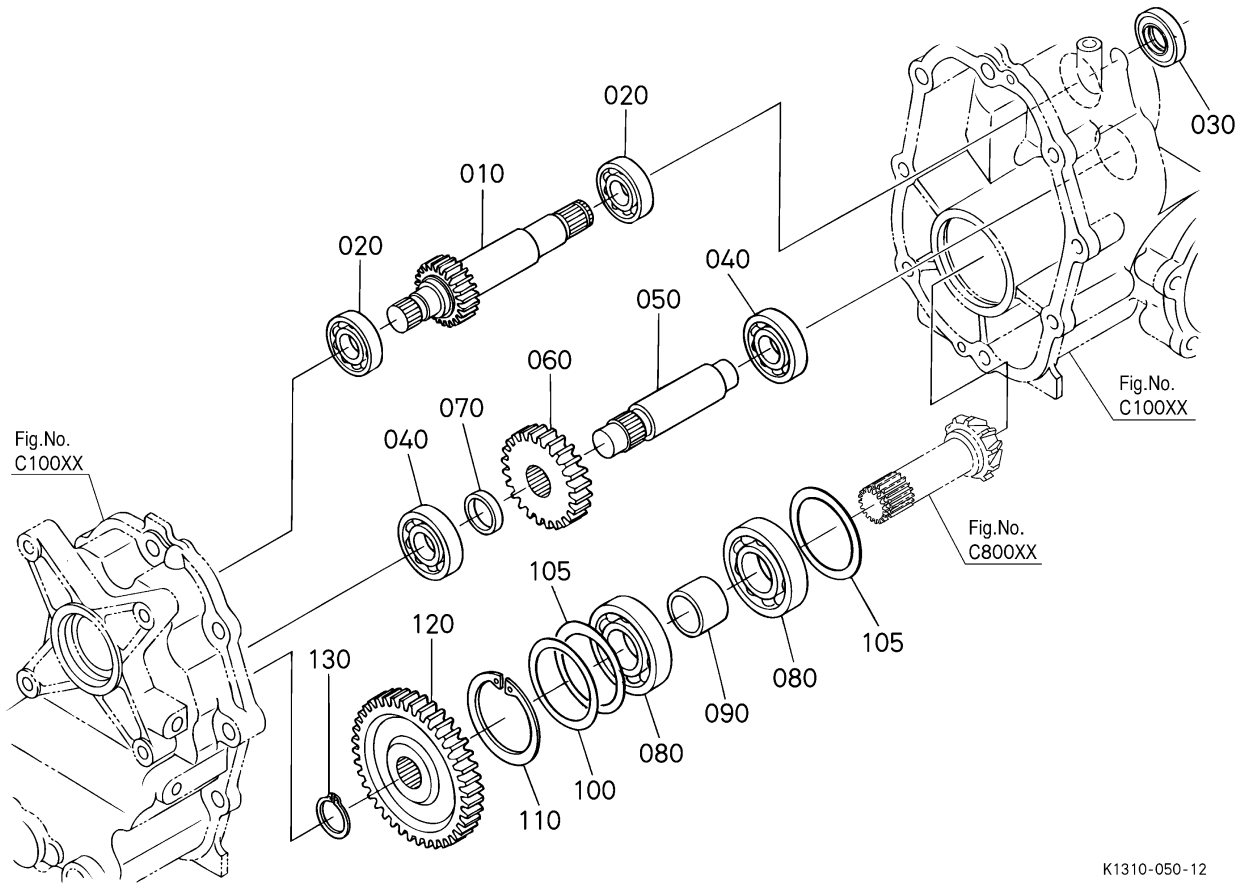

= Interchangeable NI not Interchangeable >> new for old << old for new

No.	Référence pièce	Désignation pièce	Qty	FRT[h]	IC	N° de série/PIN	Remarks	Kg
010	K1310-14230	ARBRE D'ENGRENAGE	1	-			15T	0.58
020	08101-06004	ROULEMENT À BILLES	2	-				0.065
030	09500-20387	BAGUE JOINT	1	-				0.012
040	08101-06204	ROULEMENT À BILLES	2	-				0.102
050	K1310-14240	ARBRE DE POULIE	1	-				0.37
060	K1310-14250	ENGRENAGE	1	-			24T	0.29
070	K1310-14260	COLLIER	1	-				0.008
080	64441-22170	ROULEMENT A BILLES	2	-				0.24
090	K1310-14340	COLLIER	1	-				0.05
100	66621-15250	CALE DE DIFF ARBRE	1	-			0.50mm	0.003
105	66621-15240	CALE DE DIFF ARBRE	2	-			0.20mm	0.001
105	67211-14990	CALE DE DIFF ARBRE	2	-			0.30mm	0.002

Le contenu affiché est constitué des informations valides au moment de leur publication sur ce site. Certaines informations comme des noms et numéros de pièce peuvent ainsi être différentes des actuelles.
En outre, les illustrations des produits et des pièces n'ont de valeur qu'illustrative.

= Interchangeable N| not Interchangeable >> new for old << old for new

No.	Référence pièce	Désignation pièce	Qty	FRT[h]	IC	N° de série/PIN	Remarks	Kg
105	66621-15250	CALE DE DIFF ARBRE	2	-			0.50mm	0.003
110	04611-00620	CIRCLIP DE L'INTERNE	1	-				0.011
120	K1310-14330	ENGRENAGE	1	-			39T	0.7
130	15451-95380	CIRCLIP	1	-				0.004

Le contenu affiché est constitué des informations valides au moment de leur publication sur ce site. Certaines informations comme des noms et numéros de pièce peuvent ainsi être différentes des actuelles.
En outre, les illustrations des produits et des pièces n'ont de valeur qu'illustrative.

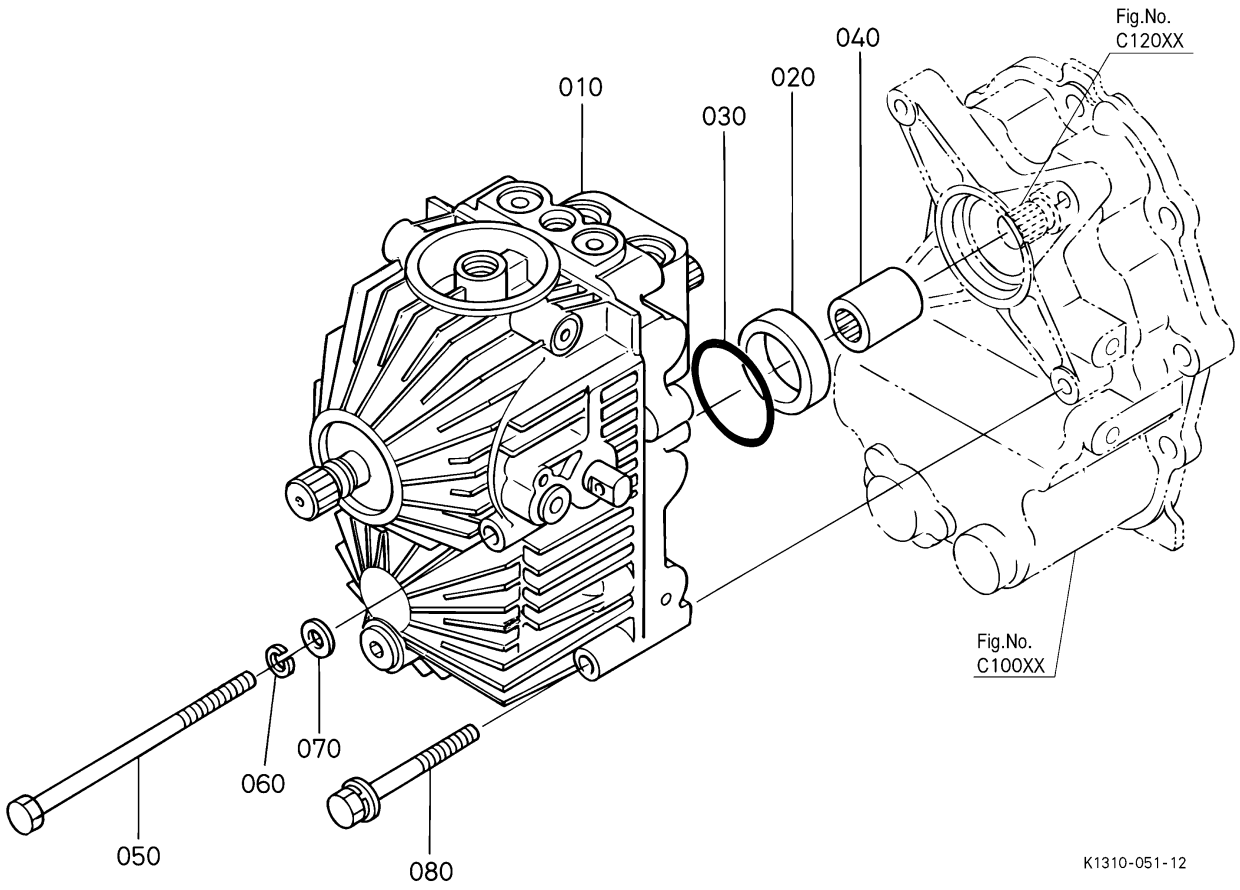

〓 Interchangeable N| not Interchangeable >> new for old << old for new

No.	Référence pièce	Désignation pièce	Qty	FRT[h]	IC	N° de série/PIN	Remarks	Kg
010	K1310-11010	HST,ASSEMBLAGE	1	-		<=40129		12.4
010	K1310-11012	HST,ASSEMBLAGE	1	-	>>	>=40130		12.4
020	66101-36020	COLLIER	1	-				0.06
030	04817-06470	JOINT TORIQUE	1	-				0.003
040	K1310-14220	ACCOUPLEMENT	1	-				0.11
050	K1310-11030	VIS	2	-				0.06
060	04512-50080	RONDELLE	2	-				0.002
070	04013-50080	RONDELLE PLANE	2	-				0.003
080	01125-50880	BOULON	2	-				0.035

Le contenu affiché est constitué des informations valides au moment de leur publication sur ce site. Certaines informations comme des noms et numéros de pièce peuvent ainsi être différentes des actuelles.
En outre, les illustrations des produits et des pièces n'ont de valeur qu'illustrative.

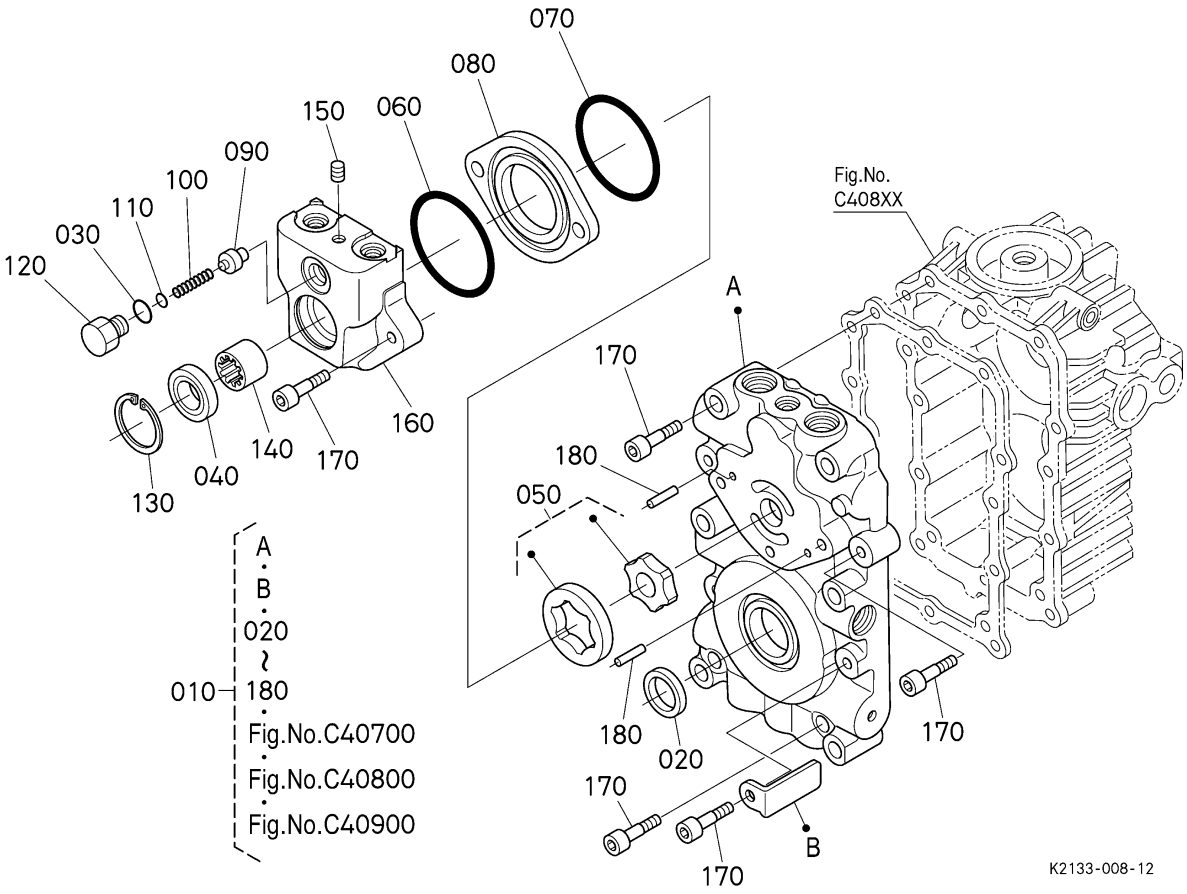

= Interchangeable NI not Interchangeable >> new for old << old for new

No.	Référence pièce	Désignation pièce	Qty	FRT[h]	IC	N° de série/PIN	Remarks	Kg
010	K1310-11010	HST,ASSEMBLAGE	1	-		<=40129		12.4
010	K1310-11012	HST,ASSEMBLAGE	1	-	>>	>=40130		12.4
020	66101-36780	BAGUE JOINT	1	-				0.01
030	66101-36790	JOINT TORIQUE	1	-				0.002
040	66101-36810	BAGUE JOINT	1	-				0.008
050	66101-36880	ENS.GEROTOR	1	-				0.065
060	66101-36890	JOINT TORIQUE	1	-				0.003
070	66101-36910	JOINT TORIQUE	1	-				0.003
080	66101-36920	ENTRETOISE	1	-				0.135
090	66101-36930	CONE	1	-				0.007
100	K2561-14840	RESSORT	1	-				0.001
110	66101-36950	CALE	1	-				0.002

Le contenu affiché est constitué des informations valides au moment de leur publication sur ce site. Certaines informations comme des noms et numéros de pièce peuvent ainsi être différentes des actuelles.
En outre, les illustrations des produits et des pièces n'ont de valeur qu'illustrative.

= Interchangeable N| not Interchangeable >> new for old << old for new

No.	Référence pièce	Désignation pièce	Qty	FRT[h]	IC	N° de série/PIN	Remarks	Kg
120	66101-36960	BOUCHON	1	-				0.015
130	66101-37110	CIRCLIP	1	-				0.002
140	66101-37120	ROULEMENT A AIGUILLE	1	-				0.015
150	6C050-98470	BOUCHON	1	-				0.001
160	66101-36970	CARTER	1	-				0.94
170	66071-36640	VIS	10	-				0.017
180	66101-37540	GOUPILLE	2	-				0.002

Le contenu affiché est constitué des informations valides au moment de leur publication sur ce site. Certaines informations comme des noms et numéros de pièce peuvent ainsi être différentes des actuelles.
En outre, les illustrations des produits et des pièces n'ont de valeur qu'illustrative.

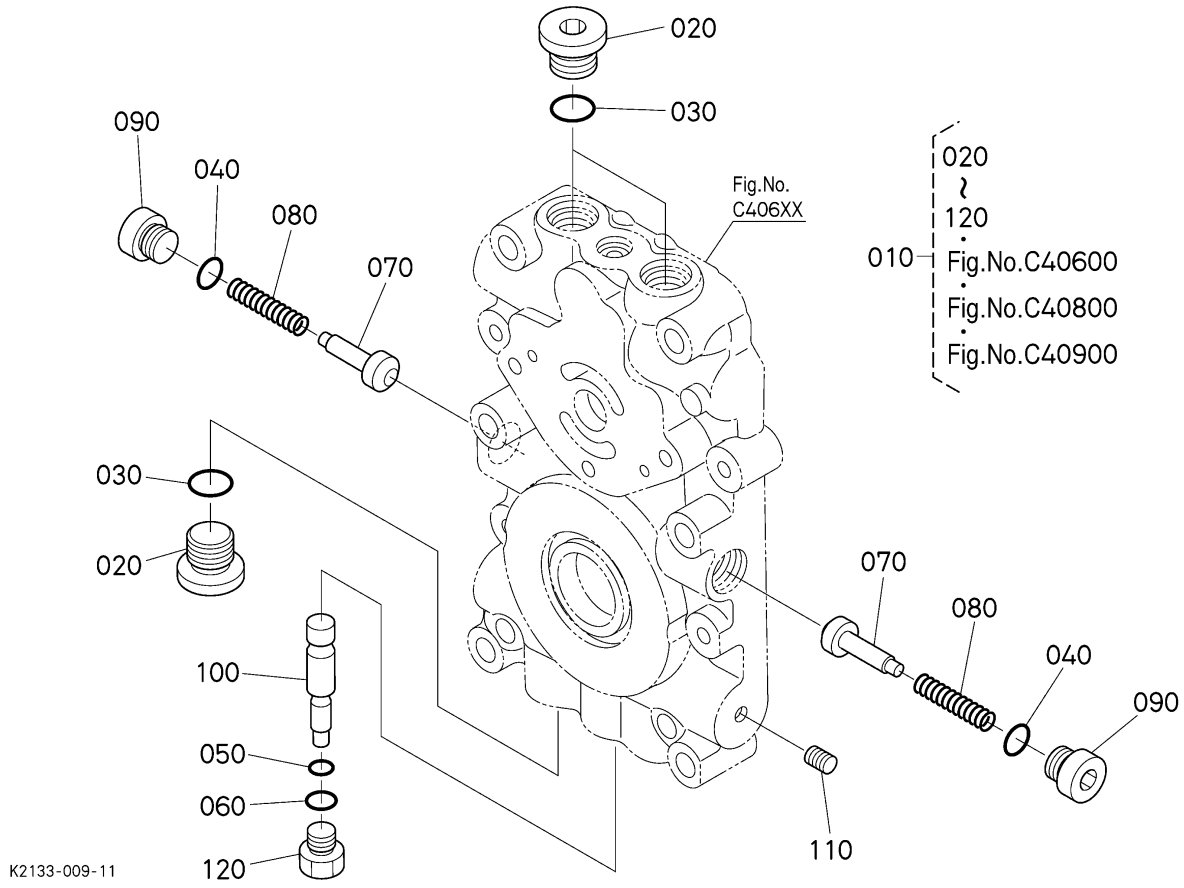

= Interchangeable NI not Interchangeable >> new for old << old for new

No.	Référence pièce	Désignation pièce	Qty	FRT[h]	IC	N° de série/PIN	Remarks	Kg
010	K1310-11010	HST,ASSEMBLAGE	1	-		<=40129		12.4
010	K1310-11012	HST,ASSEMBLAGE	1	-	>>	>=40130		12.4
020	66101-36730	BOUCHON	6	-				0.025
030	66101-36740	JOINT TORIQUE	6	-				0.002
040	66101-36750	JOINT TORIQUE	2	-				0.002
050	66071-83750	JOINT TORIQUE	1	-				0.001
060	66071-83760	JOINT TORIQUE	1	-				0.001
070	66101-36850	ORIFICE	2	-				0.01
080	66101-36860	RESSORT	2	-				0.005
090	66101-36870	BOUCHON	2	-				0.02
100	66101-37410	TIROIR	1	-				0.02
110	6C050-98470	BOUCHON	1	-				0.001

Le contenu affiché est constitué des informations valides au moment de leur publication sur ce site. Certaines informations comme des noms et numéros de pièce peuvent ainsi être différentes des actuelles.
En outre, les illustrations des produits et des pièces n'ont de valeur qu'illustrative.

= Interchangeable NI not Interchangeable >> new for old << old for new

No.	Référence pièce	Désignation pièce	Qty	FRT[h]	IC	N° de série/PIN	Remarks	Kg
120	66071-36610	BOUCHON	1	-				0.013

Le contenu affiché est constitué des informations valides au moment de leur publication sur ce site. Certaines informations comme des noms et numéros de pièce peuvent ainsi être différentes des actuelles.
En outre, les illustrations des produits et des pièces n'ont de valeur qu'illustrative.

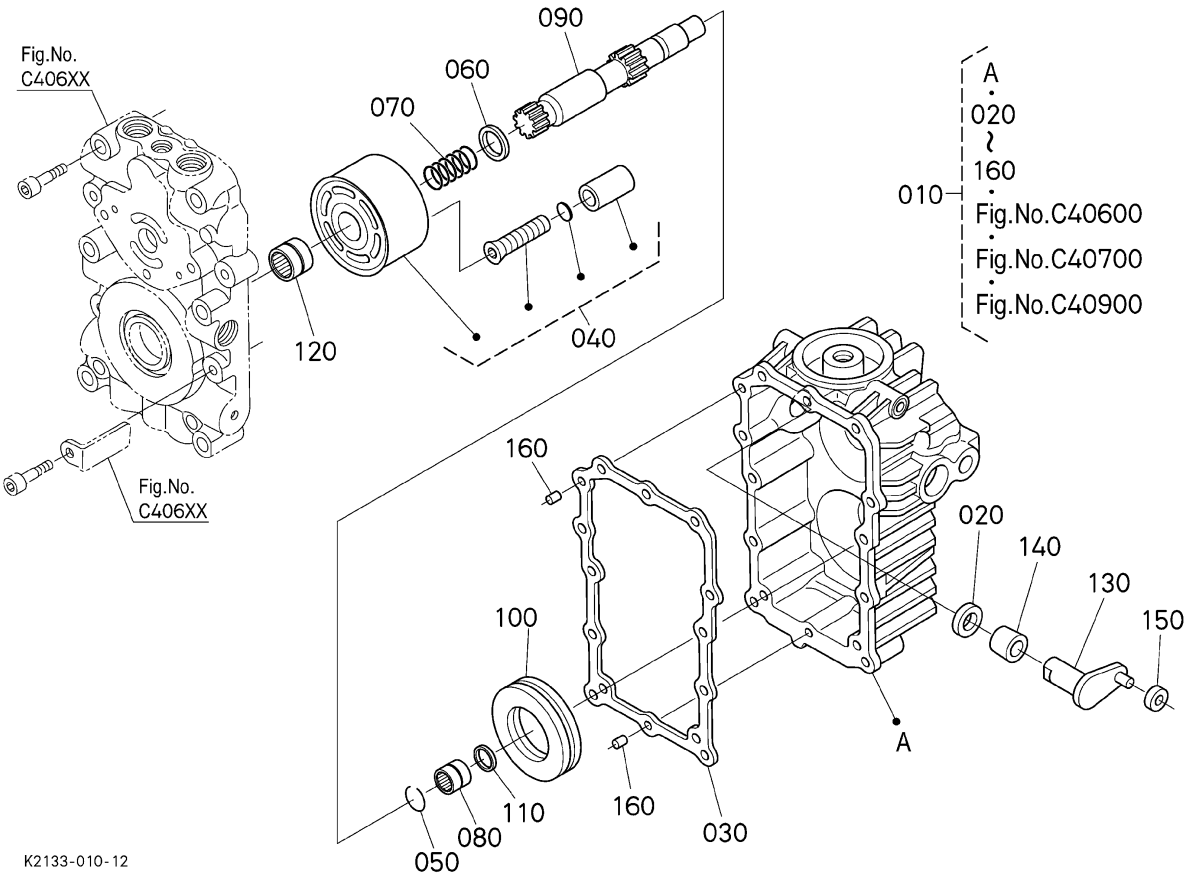

= Interchangeable NI not Interchangeable >> new for old << old for new

No.	Référence pièce	Désignation pièce	Qty	FRT[h]	IC	N° de série/PIN	Remarks	Kg
010	K1310-11010	HST,ASSEMBLAGE	1	-		<=40129		12.4
010	K1310-11012	HST,ASSEMBLAGE	1	-	>>	>=40130		12.4
020	66101-36720	BAGUE JOINT	1	-				0.007
030	66101-36820	JOINT	1	-				0.005
040	K2561-14480	CYL.-BLOC(M) COMP.	1	-				0.92
050	66101-37020	ATTACHE	1	-				0.001
060	66101-37060	RONDELLE FREIN	1	-				0.001
070	66101-37070	RESSORT	1	-				0.005
080	66101-37080	ROULEMENT A AIGUILLE	1	-				0.015
090	K1310-81130	ARBRE DE MOTEUR	1	-				0.285
100	66101-37220	ROULEMENT BUTEE	1	-				0.25
110	66101-37230	PLAQUE	1	-				0.003

Le contenu affiché est constitué des informations valides au moment de leur publication sur ce site. Certaines informations comme des noms et numéros de pièce peuvent ainsi être différentes des actuelles.
En outre, les illustrations des produits et des pièces n'ont de valeur qu'illustrative.

= Interchangeable N| not Interchangeable >> new for old << old for new

No.	Référence pièce	Désignation pièce	Qty	FRT[h]	IC	N° de série/PIN	Remarks	Kg
120	66101-37240	ROULEMENT A AIGUILLE	1	-				0.017
130	66101-37330	BRAS	1	-				0.075
140	66101-37340	ROULEMENT	1	-				0.02
150	66071-36250	GUIDE	1	-				0.005
160	66071-36580	GOUPILLE	2	-				0.002

Le contenu affiché est constitué des informations valides au moment de leur publication sur ce site. Certaines informations comme des noms et numéros de pièce peuvent ainsi être différentes des actuelles.
En outre, les illustrations des produits et des pièces n'ont de valeur qu'illustrative.

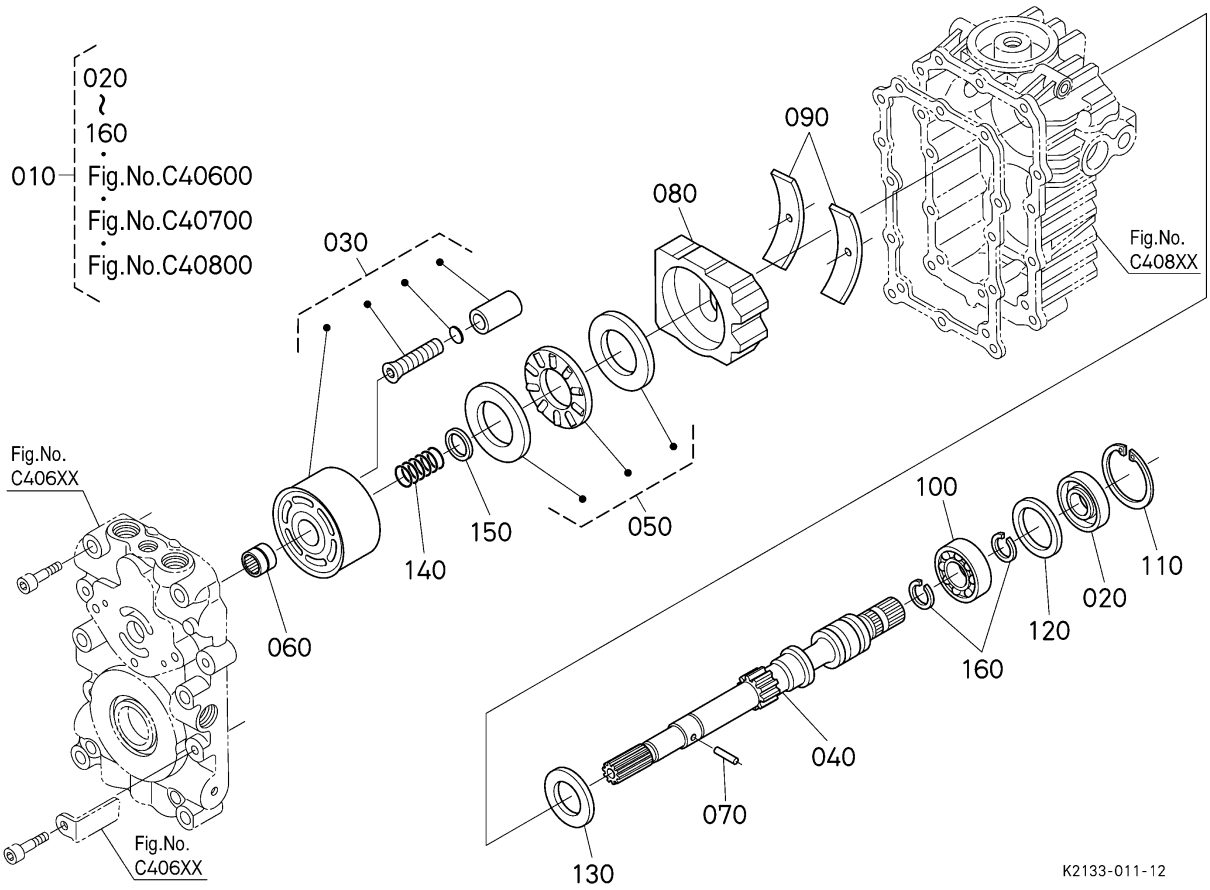

= Interchangeable NI not Interchangeable >> new for old << old for new

No.	Référence pièce	Désignation pièce	Qty	FRT[h]	IC	N° de série/PIN	Remarks	Kg
010	K1310-11010	HST,ASSEMBLAGE	1	-		<=40129		12.4
010	K1310-11012	HST,ASSEMBLAGE	1	-	>>	>=40130		12.4
020	K1310-81190	BAGUE JOINT	1	-				0.016
030	6C050-98100	CYL.-BLOC(P) COMP.	1	-				0.92
040	K1310-81350	ARBRE DE POMPE	1	-				0.5
050	66101-37140	ROULEMENT BUTEE	1	-				0.22
060	66101-37080	ROULEMENT A AIGUILLE	1	-				0.015
070	66101-37130	GOUPILLE	1	-				0.002
080	66101-37360	PLAQUE	1	-				0.68
090	6C050-98752	ROULEMENT	2	-				0.001
100	6C050-98230	ROULEMENT A BILLES	1	-				0.08
110	6C050-98220	CIRCLIP	1	-				0.006

Le contenu affiché est constitué des informations valides au moment de leur publication sur ce site. Certaines informations comme des noms et numéros de pièce peuvent ainsi être différentes des actuelles.
En outre, les illustrations des produits et des pièces n'ont de valeur qu'illustrative.

= Interchangeable N| not Interchangeable >> new for old << old for new

No.	Référence pièce	Désignation pièce	Qty	FRT[h]	IC	N° de série/PIN	Remarks	Kg
120	K3511-38590	ENTRETOISE	1	-				0.005
130	K3511-38610	ENTRETOISE	1	-				0.01
140	6C050-98170	RESSORT	1	-				0.013
150	6C050-98190	RONDELLE	1	-				0.002
160	K3511-38620	BAGUE DE RETENUE	2	-				0.001

Le contenu affiché est constitué des informations valides au moment de leur publication sur ce site. Certaines informations comme des noms et numéros de pièce peuvent ainsi être différentes des actuelles.
En outre, les illustrations des produits et des pièces n'ont de valeur qu'illustrative.

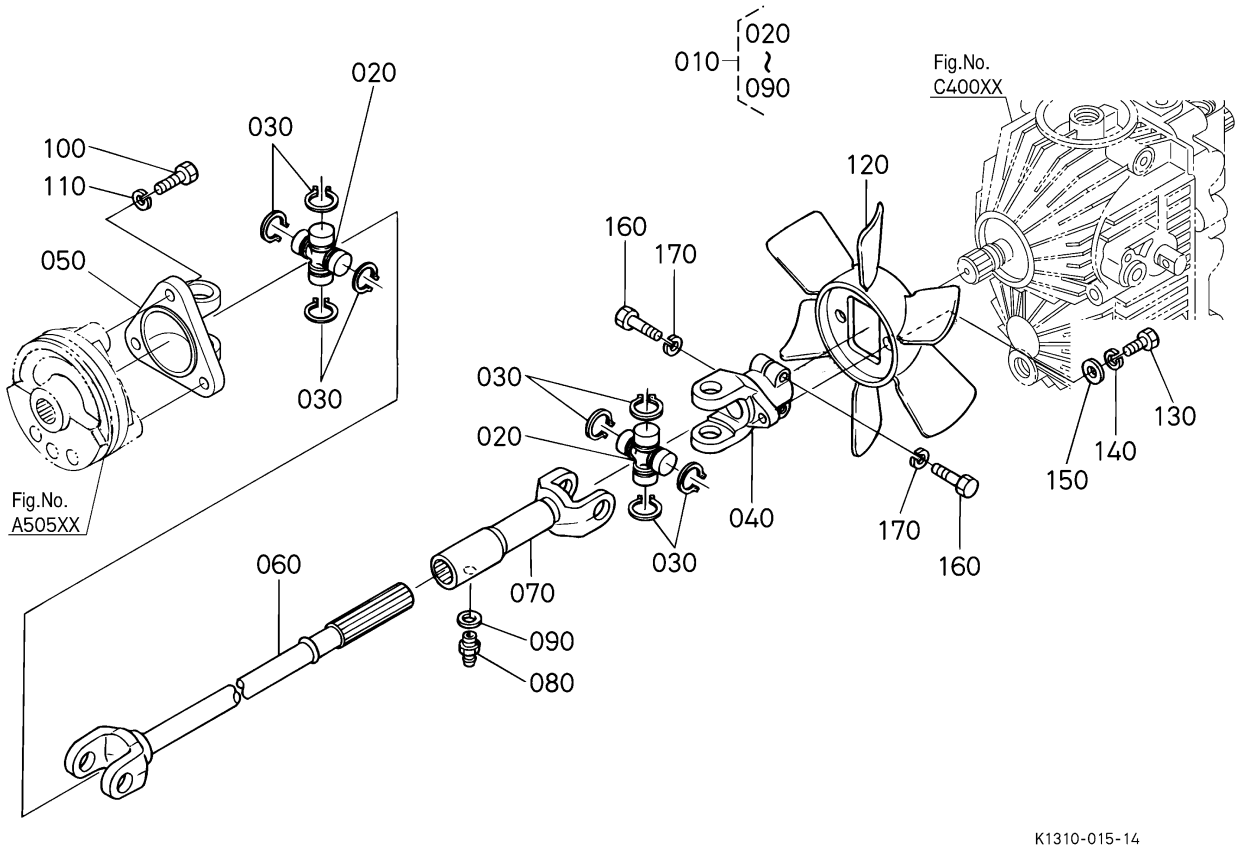

〓 Interchangeable N| not Interchangeable >> new for old << old for new

No.	Référence pièce	Désignation pièce	Qty	FRT[h]	IC	N° de série/PIN	Remarks	Kg
010	K1310-13510	ENS.JOINT DE CARDAN	1	-				2.8
020	37410-13722	TROUSS.DE JOINTURE	2	-				0.18
030	37410-13760	CIRCLIP	8	-				0.002
040	K3511-13520	CHAPE	1	-				0.35
050	K3511-13532	CHAPE	1	-				0.46
060	K1310-13540	ARBLE DE CARDAN	1	-				1.4
070	K3511-13550	ENS.CHAPE	1	-				0.42
080	67211-42940	RACCORD DE GRAISSAGE	1	-		<=40129	COMMANDEZ PAR REF. No.080 NOUVEAU PIECES.	0.001
080	67211-42942	RACCORD DE GRAISSAGE	1	-	>>	>=40130		0.001
090	04012-50060	RONDELLE FREIN	1	-				0.001
100	01053-50825	VIS	3	-				0.014
110	75599-33012	RONDELLE GROWER	3	-				0.002

Le contenu affiché est constitué des informations valides au moment de leur publication sur ce site. Certaines informations comme des noms et numéros de pièce peuvent ainsi être différentes des actuelles.
En outre, les illustrations des produits et des pièces n'ont de valeur qu'illustrative.

= Interchangeable N| not Interchangeable >> new for old << old for new

No.	Référence pièce	Désignation pièce	Qty	FRT[h]	IC	N° de série/PIN	Remarks	Kg
120	66091-13550	VENTILATEUR DE HST	1	-				0.09
130	01053-50818	BOULON	2	-				0.011
140	75599-33012	RONDELLE GROWER	2	-				0.002
150	75599-32012	RONDELLE FREIN	2	-				0.002
160	01053-50830	BOULON	2	-				0.015
170	75599-33012	RONDELLE GROWER	2	-				0.002

Le contenu affiché est constitué des informations valides au moment de leur publication sur ce site. Certaines informations comme des noms et numéros de pièce peuvent ainsi être différentes des actuelles.
En outre, les illustrations des produits et des pièces n'ont de valeur qu'illustrative.

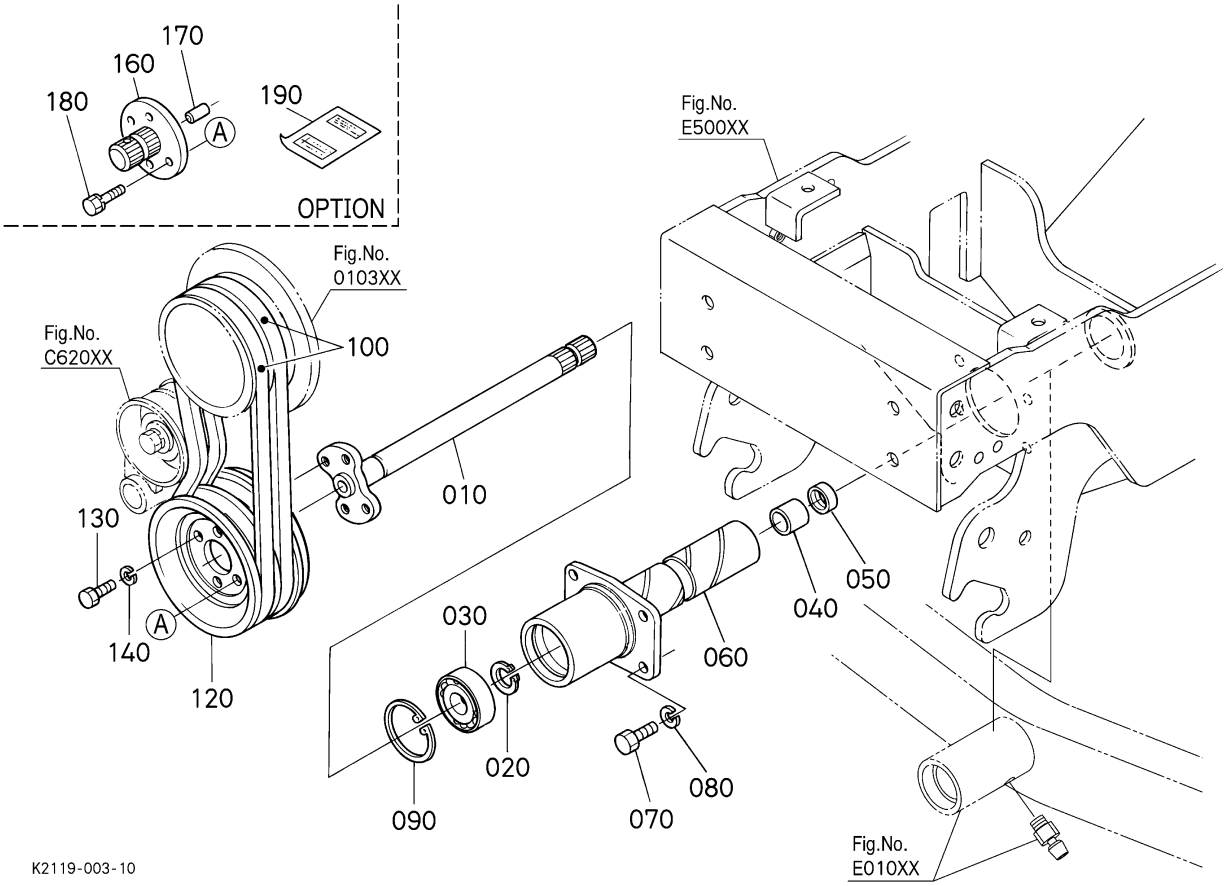

〓 Interchangeable N| not Interchangeable >> new for old << old for new

No.	Référence pièce	Désignation pièce	Qty	FRT[h]	IC	N° de série/PIN	Remarks	Kg
010	K1310-25010	ARBRE PRISE DE FORCE	1	-				1.19
020	04612-00250	CIRCLIP DE L'EXTERNE	1	-				0.002
030	08131-06205	ROULEMENT A BILLES	1	-				0.13
040	08812-53220	ROULEMENT A AIGUILLE	1	-				0.03
050	66101-25030	BAGUE JOINT	1	-				0.01
060	K1310-25000	SUPPORT DE PONT AVA.	1	-				1.58
070	01053-51025	VIS	4	-				0.025
080	04512-50100	RONDELLE	4	-				0.003
090	04611-00520	CIRCLIP DE L'INTERNE	1	-				0.009
100	K2110-25032	ENS.COURROIE CRANTEE	1	-			LOT	0.23
120	K1310-25024	POULIE	1	-				1.61
130	01053-50818	BOULON	4	-				0.011

Le contenu affiché est constitué des informations valides au moment de leur publication sur ce site. Certaines informations comme des noms et numéros de pièce peuvent ainsi être différentes des actuelles.
En outre, les illustrations des produits et des pièces n'ont de valeur qu'illustrative.

= Interchangeable N| not Interchangeable >> new for old << old for new

No.	Référence pièce	Désignation pièce	Qty	FRT[h]	IC	N° de série/PIN	Remarks	Kg
140	75599-33012	RONDELLE GROWER	4	-				0.002
160	66120-82512	ARBRE PRISE DE FORCE	1	-			OPTION	0.43
170	05012-00820	GOUPILLE DE PARALLÈLE	1	-			OPTION	0.008
180	01123-50828	BOULON	4	-			OPTION	0.014
190	66120-82522	MANUEL	1	-			OPTION	0.01

Le contenu affiché est constitué des informations valides au moment de leur publication sur ce site. Certaines informations comme des noms et numéros de pièce peuvent ainsi être différentes des actuelles.
En outre, les illustrations des produits et des pièces n'ont de valeur qu'illustrative.

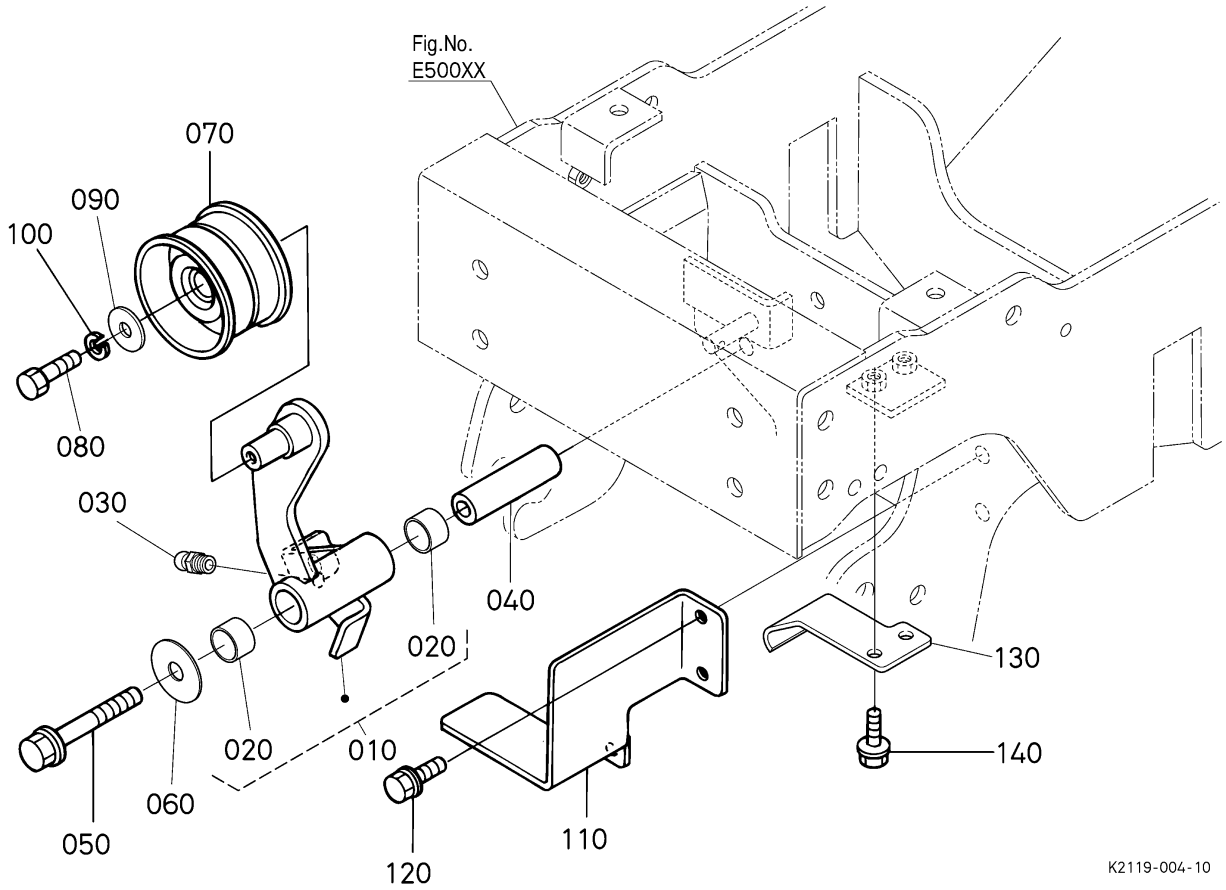

〓 Interchangeable N| not Interchangeable >> new for old << old for new

No.	Référence pièce	Désignation pièce	Qty	FRT[h]	IC	N° de série/PIN	Remarks	Kg
010	K1310-95050	ENS.TENSION LEVIER	1	-				0.655
020	K5651-20152	BAGUE	2	-				0.017
030	K1122-15152	GRAISSEUR	1	-				0.002
040	K1310-25070	COLLIER	1	-				0.111
050	01754-51090	BOULON,BRIDE	1	-				0.035
060	K1122-41263	RONDELL FREIN	1	-				0.02
070	K1122-26310	POULIE DE TENSION	1	-				0.37
080	01053-50818	BOULON	1	-				0.011
090	K2053-15680	RONDELLE FREIN	1	-				0.005
100	75599-33012	RONDELLE GROWER	1	-				0.002
110	K1310-25110	SUPPORT CEINTURE	1	-				0.4
120	01754-50816	VIS	2	-				0.011

Le contenu affiché est constitué des informations valides au moment de leur publication sur ce site. Certaines informations comme des noms et numéros de pièce peuvent ainsi être différentes des actuelles.
En outre, les illustrations des produits et des pièces n'ont de valeur qu'illustrative.

= Interchangeable N| not Interchangeable >> new for old << old for new

No.	Référence pièce	Désignation pièce	Qty	FRT[h]	IC	N° de série/PIN	Remarks	Kg
130	K1310-25222	SUPPORT	1	-				0.062
140	01754-50816	VIS	2	-				0.011

Le contenu affiché est constitué des informations valides au moment de leur publication sur ce site. Certaines informations comme des noms et numéros de pièce peuvent ainsi être différentes des actuelles.
En outre, les illustrations des produits et des pièces n'ont de valeur qu'illustrative.

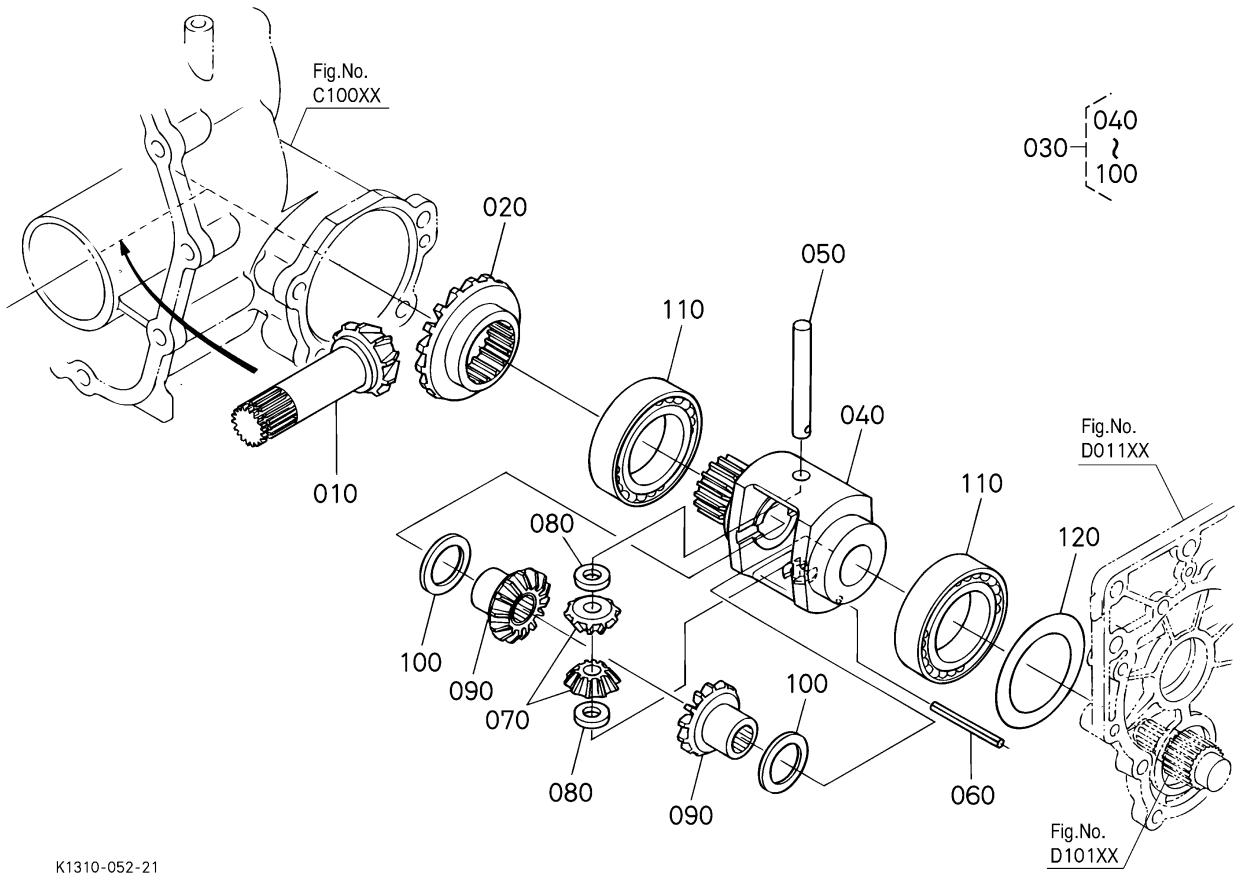

= Interchangeable N| not Interchangeable >> new for old << old for new

No.	Référence pièce	Désignation pièce	Qty	FRT[h]	IC	N° de série/PIN	Remarks	Kg
010	K1310-14310	ARBRE D'ENGREN.CON.	1	-			11T	0.055
020	K2561-15910	ENGRENAGE CONIQUE	1	-			20T	0.37
030	K2561-16010	BOITIER DE DIFF.COMP	1	-				1.29
040	K2561-16020	CARTER PONT AVANT	1	-				0.94
050	K2561-16120	ARBRE DU PIGNON	1	-				0.045
060	05411-00440	GOUPILLE À RESSORT	1	-				0.002
070	K2561-16130	ENGRENAGE CONIQUE	2	-			10T	0.05
080	K2561-16060	CALE	2	-			3.30mm	0.005
080	K2561-16050	CALE	2	-			3.50mm	0.006
080	K2561-16070	CALE	2	-			3.70mm	0.006
080	K2561-16080	CALE	2	-			3.90mm	0.006
090	K2561-16140	ENGRENAGE CONIQUE	2	-			14T	0.11

Le contenu affiché est constitué des informations valides au moment de leur publication sur ce site. Certaines informations comme des noms et numéros de pièce peuvent ainsi être différentes des actuelles.
En outre, les illustrations des produits et des pièces n'ont de valeur qu'illustrative.

= Interchangeable N| not Interchangeable >> new for old << old for new

No.	Référence pièce	Désignation pièce	Qty	FRT[h]	IC	N° de série/PIN	Remarks	Kg
100	37410-56920	CALE	2	-			0.80mm	0.005
100	37410-56930	CALE	2	-			1.00mm	0.005
100	37410-56940	CALE	2	-			1.20mm	0.01
110	08101-06010	ROULEMENT À BILLES	2	-			NOUVEAU	0.262
120	31353-43770	CALE	1	-			0.80mm	0.015
120	31353-43780	CALE	1	-			1.00mm	0.014
120	31353-43790	CALE	1	-			1.20mm	0.015

Le contenu affiché est constitué des informations valides au moment de leur publication sur ce site. Certaines informations comme des noms et numéros de pièce peuvent ainsi être différentes des actuelles.
En outre, les illustrations des produits et des pièces n'ont de valeur qu'illustrative.

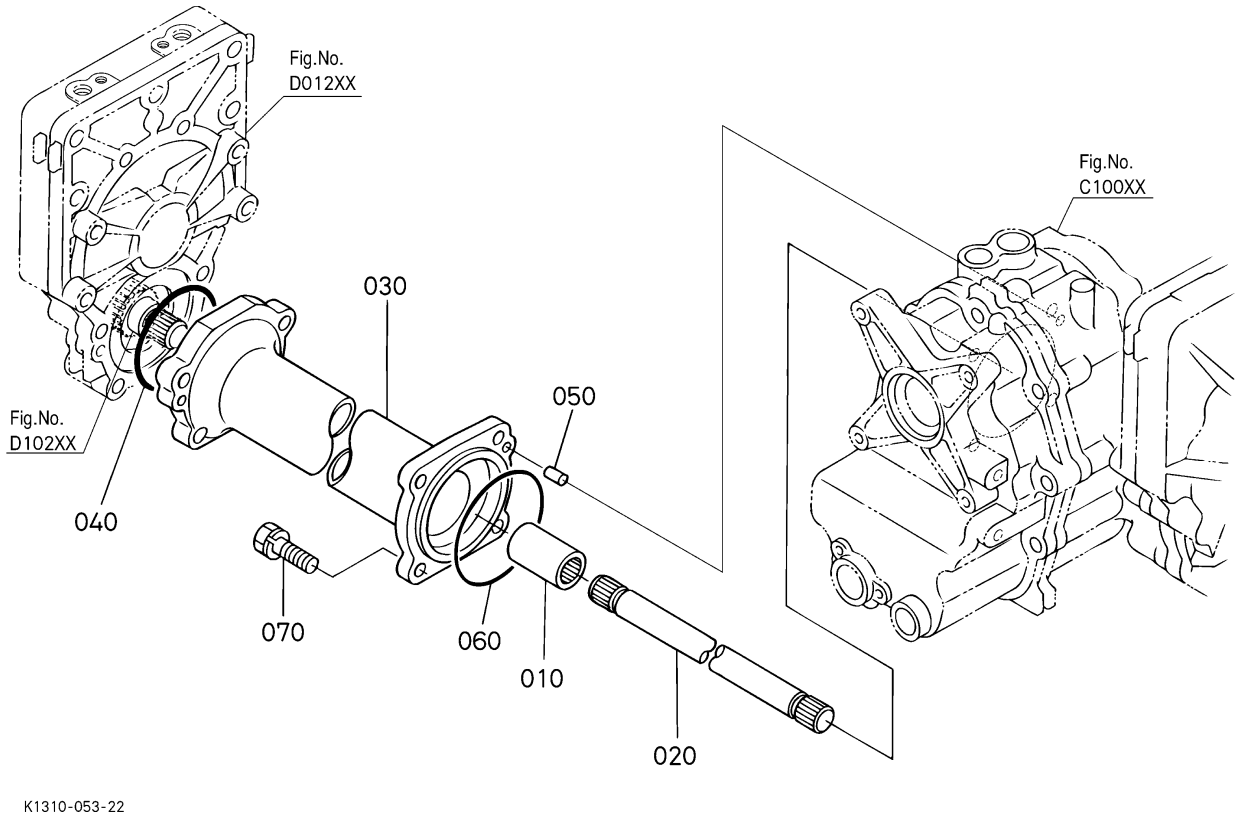

〓 Interchangeable N| not Interchangeable >> new for old << old for new

No.	Référence pièce	Désignation pièce	Qty	FRT[h]	IC	N° de série/PIN	Remarks	Kg
010	K1310-14390	BOSSAGE DE CANNELURE	1	-				0.13
020	K1310-14480	ARBRE DE DIFF.	1	-				0.75
030	K1310-14490	SUPPORT D'ESSIEU	1	-				2.9
040	04811-10750	JOINT TORIQUE	1	-				0.001
050	05012-00814	GOUPILLE DE PARALLÈLE	1	-				0.006
060	04811-10850	JOINT TORIQUE	1	-				0.002
070	01123-51035	BOULON	4	-				0.025

Le contenu affiché est constitué des informations valides au moment de leur publication sur ce site. Certaines informations comme des noms et numéros de pièce peuvent ainsi être différentes des actuelles.
En outre, les illustrations des produits et des pièces n'ont de valeur qu'illustrative.

D01100 CARTER DE PONT ARRIERE G. ## G2160-F-4

G2160-F-4 ESSIEU ARRIERE

Date de mise à jour: 2019/06/27
Date d'impression: 2022/09/12

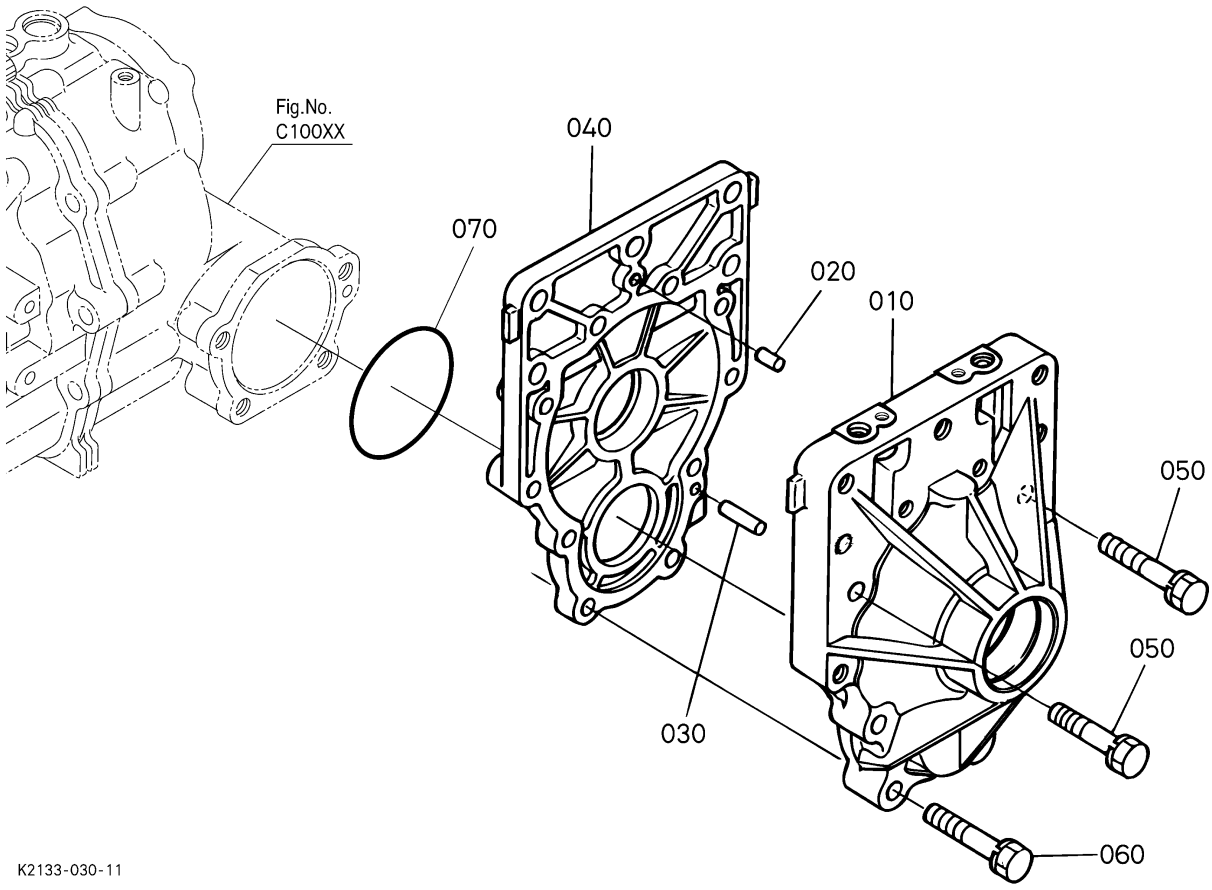

= Interchangeable NI not Interchangeable >> new for old << old for new

No.	Référence pièce	Désignation pièce	Qty	FRT[h]	IC	N° de série/PIN	Remarks	Kg
010	K1310-14380	CARTER DE ESSIEU G.	1	-				1.52
020	05012-00814	GOUPILLE DE PARALLÈLE	1	-				0.006
030	05012-00828	GOUPILLE DE PARALLÈLE	1	-				0.012
040	K1310-14420	COUVERCLE DE ESSIEU	1	-				0.81
050	01123-51055	BOULON	4	-				0.038
060	01123-51065	BOULON	4	-				0.04
070	04811-10800	JOINT TORIQUE	1	-				0.001

Le contenu affiché est constitué des informations valides au moment de leur publication sur ce site. Certaines informations comme des noms et numéros de pièce peuvent ainsi être différentes des actuelles.
En outre, les illustrations des produits et des pièces n'ont de valeur qu'illustrative.

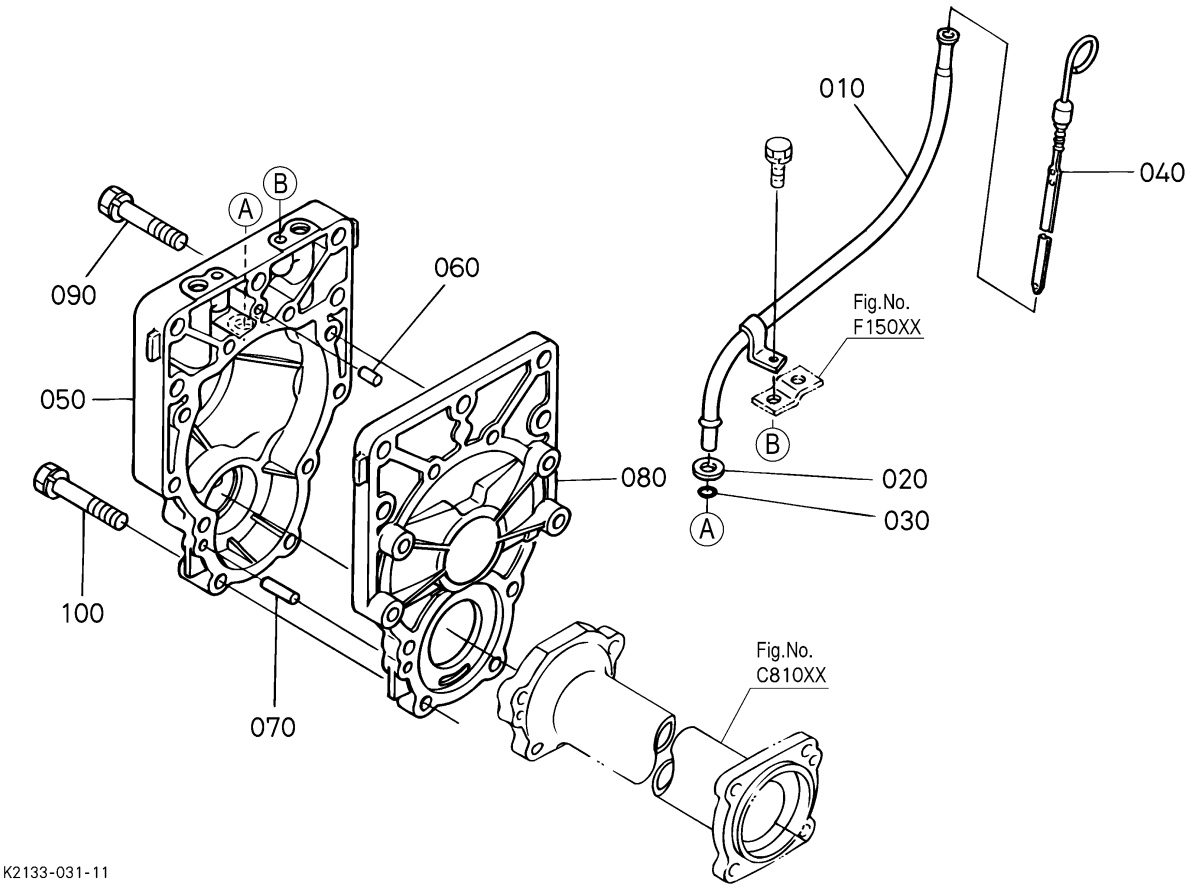

= Interchangeable NI not Interchangeable >> new for old << old for new

No.	Référence pièce	Désignation pièce	Qty	FRT[h]	IC	N° de série/PIN	Remarks	Kg
010	K1310-14630	GUIDE	1	-				0.1
020	04011-50100	RONDELLE PLANE	1	-				0.002
030	04817-00100	JOINT TORIQUE	1	-				0.001
040	K1310-14614	JAUGE D'HUILE	1	-				0.02
050	K1310-14410	CARTER DE ESSIEU D.	1	-				1.48
060	05012-00814	GOUPILLE DE PARALLÈLE	1	-				0.006
070	05012-00828	GOUPILLE DE PARALLÈLE	1	-				0.012
080	K1310-14420	COUVERCLE DE ESSIEU	1	-				0.81
090	01123-51055	BOULON	4	-				0.038
100	01123-51060	BOULON	4	-				0.05

Le contenu affiché est constitué des informations valides au moment de leur publication sur ce site. Certaines informations comme des noms et numéros de pièce peuvent ainsi être différentes des actuelles.
En outre, les illustrations des produits et des pièces n'ont de valeur qu'illustrative.

D10100 ESSIEU ARRIERE GAUCHE ## G2160-F-4

G2160-F-4 ESSIEU ARRIERE

Date de mise à jour: 2019/06/27
Date d'impression: 2022/09/12

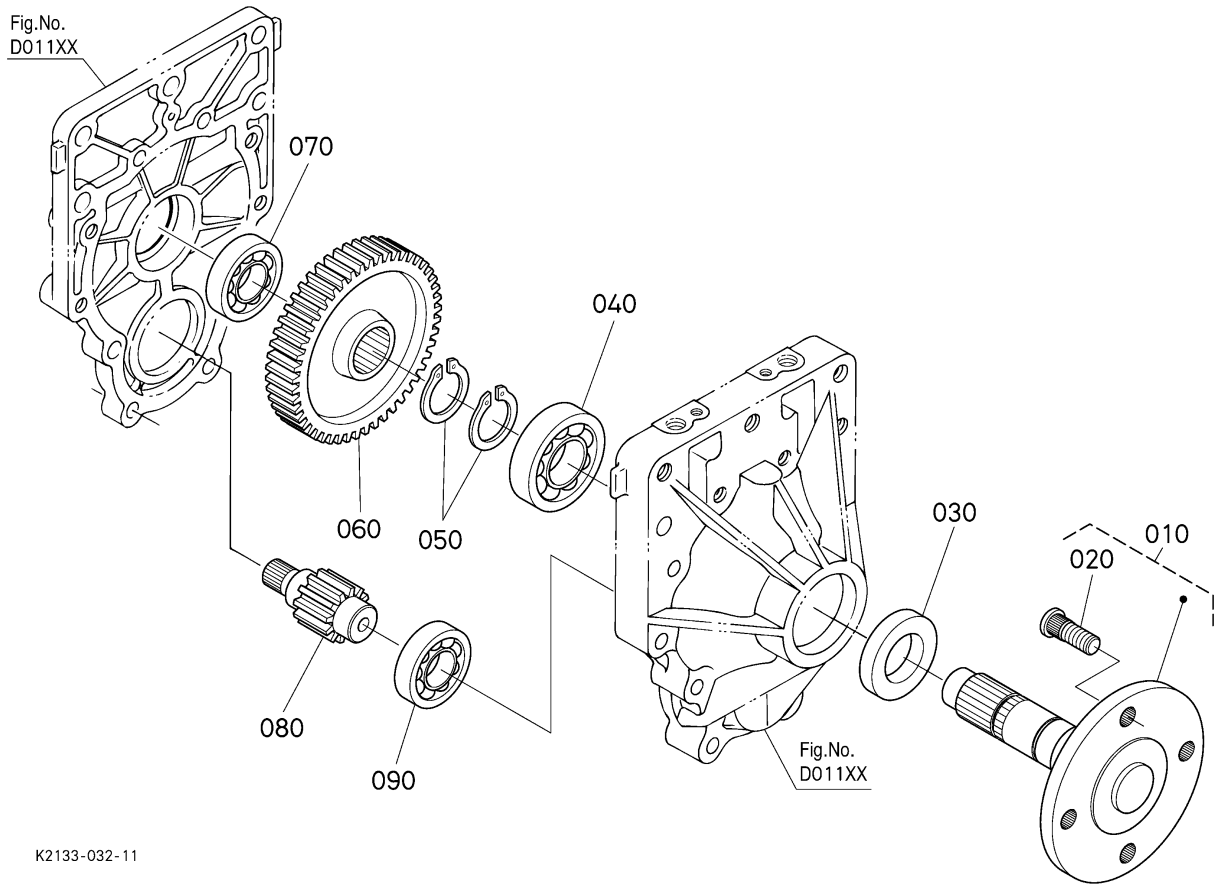

〓 Interchangeable　　N| not Interchangeable　　>> new for old　　<< old for new

No.	Référence pièce	Désignation pièce	Qty	FRT[h]	IC	N° de série/PIN	Remarks	Kg
010	K1310-14010	ENS.PONT ARRIERE	1	-				2.05
020	6C040-57330	VIS	4	-				0.035
030	09500-35558	BAGUE JOINT	1	-				0.02
040	08101-06206	ROULEMENT À BILLES	1	-				0.181
050	36330-80660	CIRCLIP	2	-				0.02
060	K1310-14450	ENGRENAGE	1	-			49T	1.36
070	08101-06205	ROULEMENT À BILLES	1	-				0.12
080	K1310-14470	ARBRE D'ENGRENAGE	1	-			12T	0.29
090	08101-06205	ROULEMENT À BILLES	1	-				0.12

Le contenu affiché est constitué des informations valides au moment de leur publication sur ce site. Certaines informations comme des noms et numéros de pièce peuvent ainsi être différentes des actuelles.
En outre, les illustrations des produits et des pièces n'ont de valeur qu'illustrative.

D10200 ESSIEU ARRIERE DROITE ## G2160-F-4

G2160-F-4 ESSIEU ARRIERE

Date de mise à jour: 2019/06/27
Date d'impression: 2022/09/12

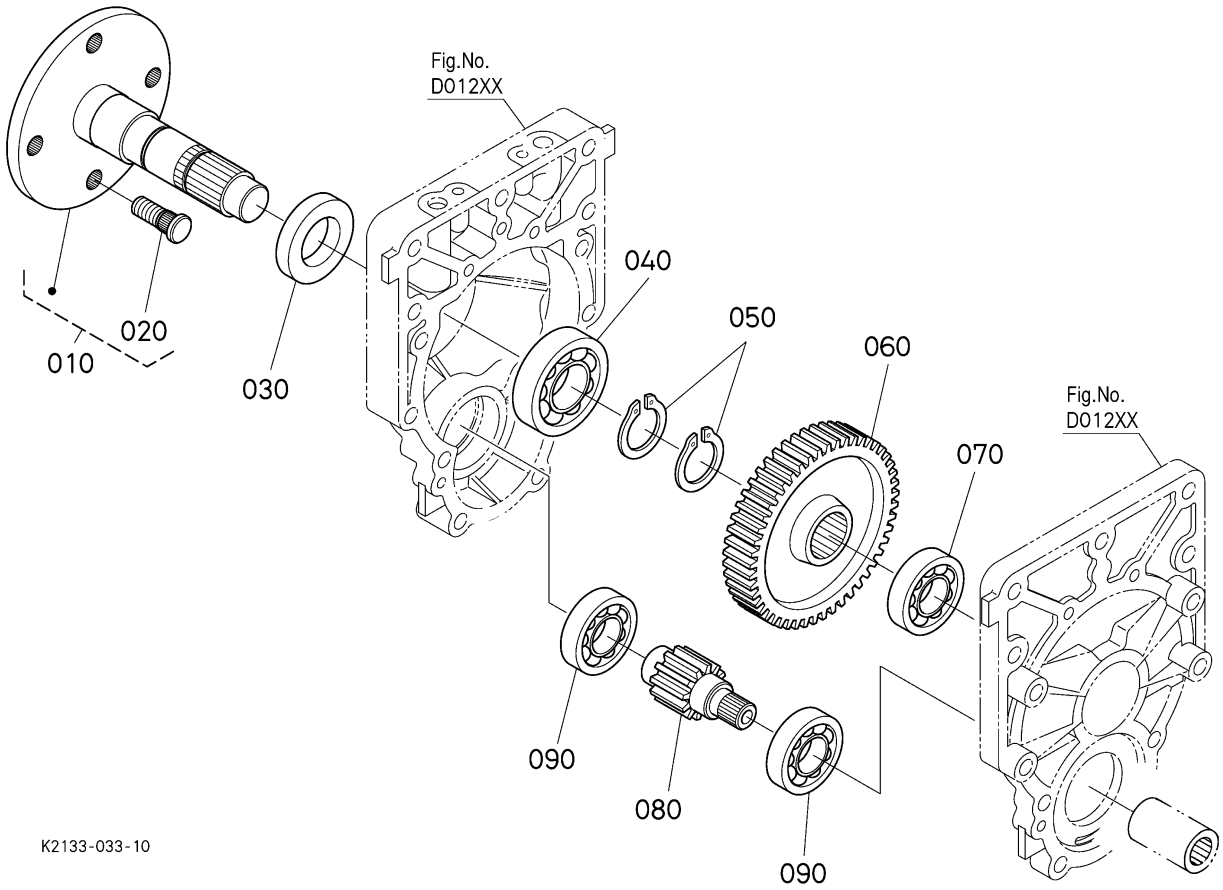

〓 Interchangeable　　N| not Interchangeable　　>> new for old　　<< old for new

No.	Référence pièce	Désignation pièce	Qty	FRT[h]	IC	N° de série/PIN	Remarks	Kg
010	K1310-14010	ENS.PONT ARRIERE	1	-				2.05
020	6C040-57330	VIS	4	-				0.035
030	09500-35558	BAGUE JOINT	1	-				0.02
040	08101-06206	ROULEMENT À BILLES	1	-				0.181
050	36330-80660	CIRCLIP	2	-				0.02
060	K1310-14450	ENGRENAGE	1	-			49T	1.36
070	08101-06205	ROULEMENT À BILLES	1	-				0.12
080	K1310-14470	ARBRE D'ENGRENAGE	1	-			12T	0.29
090	08101-06205	ROULEMENT À BILLES	2	-				0.12

Le contenu affiché est constitué des informations valides au moment de leur publication sur ce site. Certaines informations comme des noms et numéros de pièce peuvent ainsi être différentes des actuelles.
En outre, les illustrations des produits et des pièces n'ont de valeur qu'illustrative.

D20000 ROUE ARRIERE (23*10,50-12) ## G2160-F-4

G2160-F-4 ROUE ARRIERE

Date de mise à jour: 2019/06/27
Date d'impression: 2022/09/12

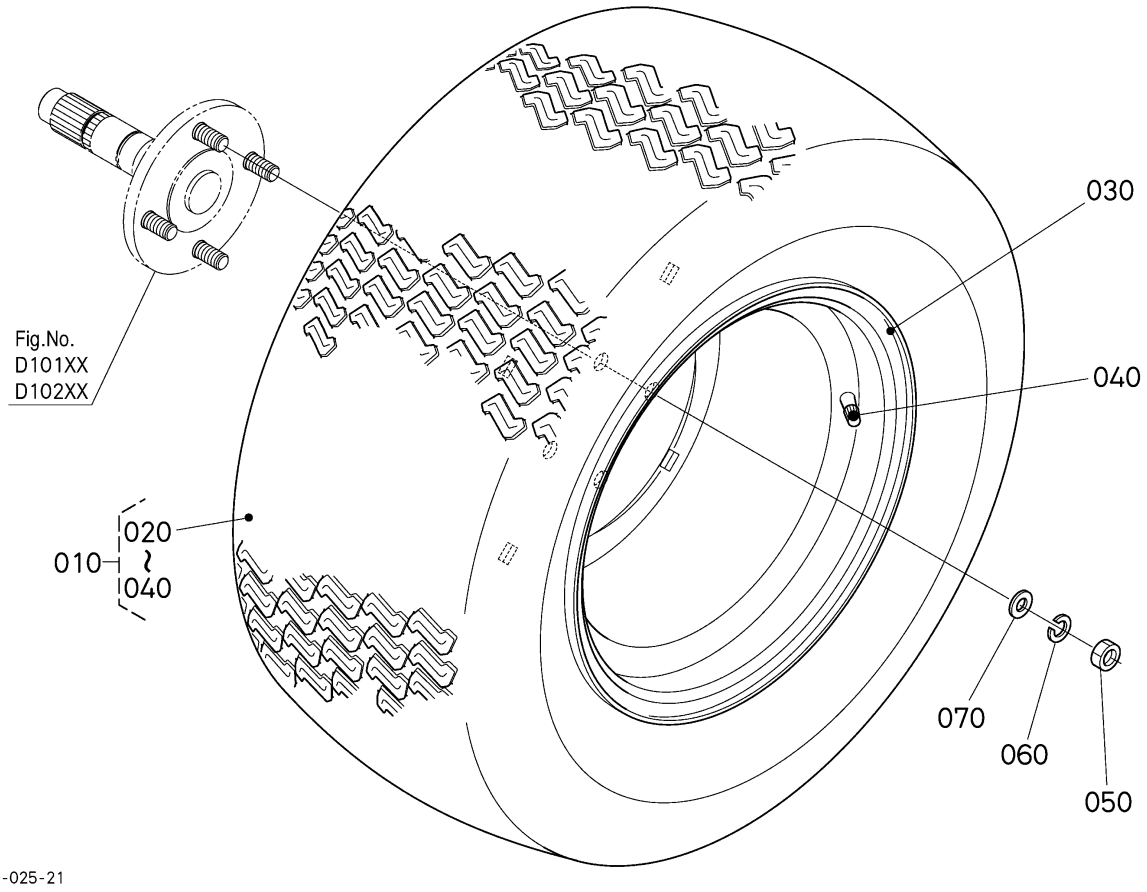

〓 Interchangeable N| not Interchangeable >> new for old << old for new

No.	Référence pièce	Désignation pièce	Qty	FRT[h]	IC	N° de série/PIN	Remarks	Kg
010	K1211-11710	ENS.PNEU AVANT	2	-				15.3
020	K3511-99110	PNEU	2	-				6.5
030	K1211-11910	JANTE	2	-				7.95
040	66120-17190	SOUPAPE	2	-				0.012
050	K1310-11643	ECROU	8	-				0.015
060	04512-50120	RONDELLE GROWER	8	-				0.003
070	04013-50120	RONDELLE PLANE	8	-				0.007

Le contenu affiché est constitué des informations valides au moment de leur publication sur ce site. Certaines informations comme des noms et numéros de pièce peuvent ainsi être différentes des actuelles.
En outre, les illustrations des produits et des pièces n'ont de valeur qu'illustrative.

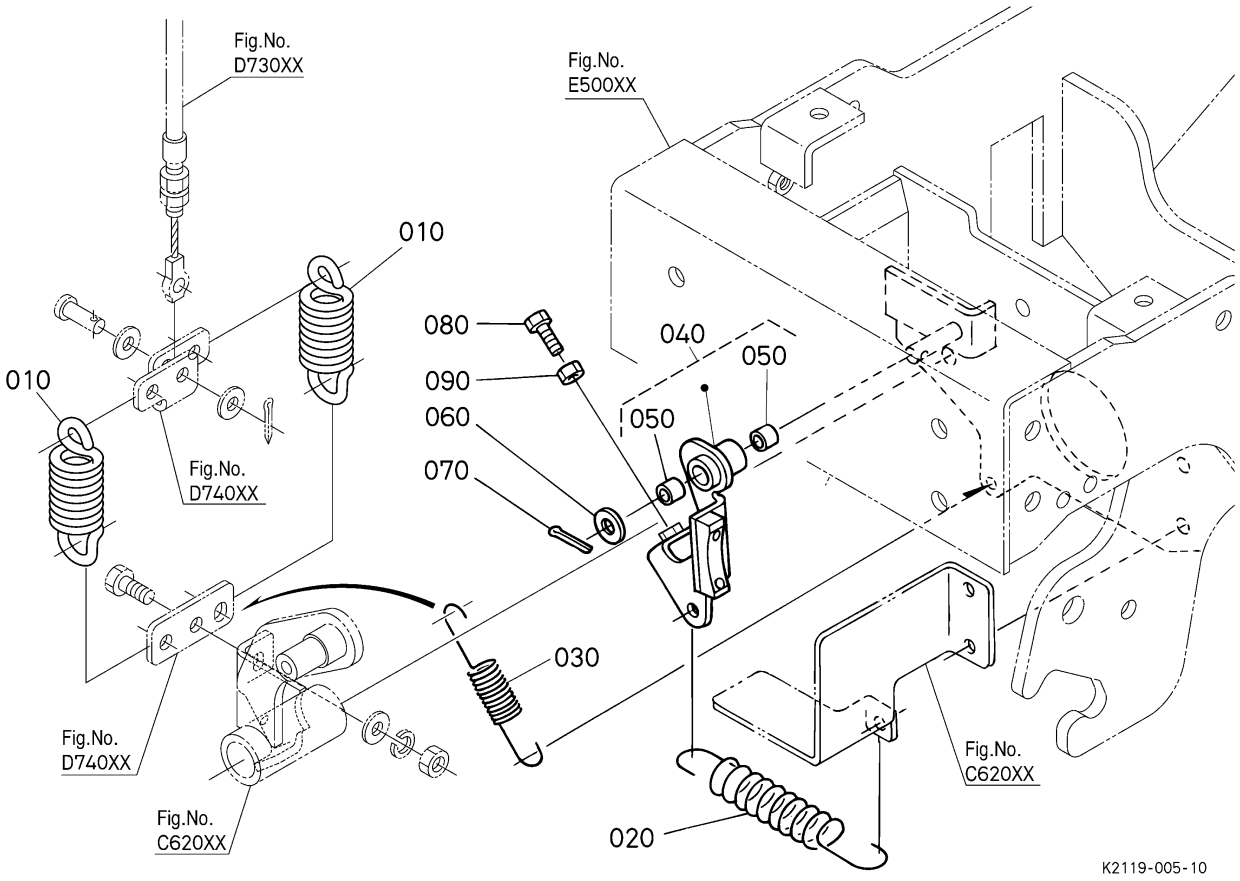

〓 Interchangeable N| not Interchangeable >> new for old << old for new

No.	Référence pièce	Désignation pièce	Qty	FRT[h]	IC	N° de série/PIN	Remarks	Kg
010	K1310-25313	RESSORT DE PDF	2	-				0.08
020	K1310-25322	RESSORT	1	-				0.06
030	K1310-25343	SPRING(RETURN)	1	-				0.022
040	K1310-95040	ENS.FREIN DE PDF	1	-				0.189
050	K1310-25352	BAGUE	2	-				0.004
060	75599-32013	RONDELLE FREIN	1	-				0.03
070	75599-53152	GOUPILLE FENDUE	1	-				0.001
080	01155-50840	BOULON	1	-				0.02
090	02052-50080	ECROU	1	-				0.004

Le contenu affiché est constitué des informations valides au moment de leur publication sur ce site. Certaines informations comme des noms et numéros de pièce peuvent ainsi être différentes des actuelles.
En outre, les illustrations des produits et des pièces n'ont de valeur qu'illustrative.

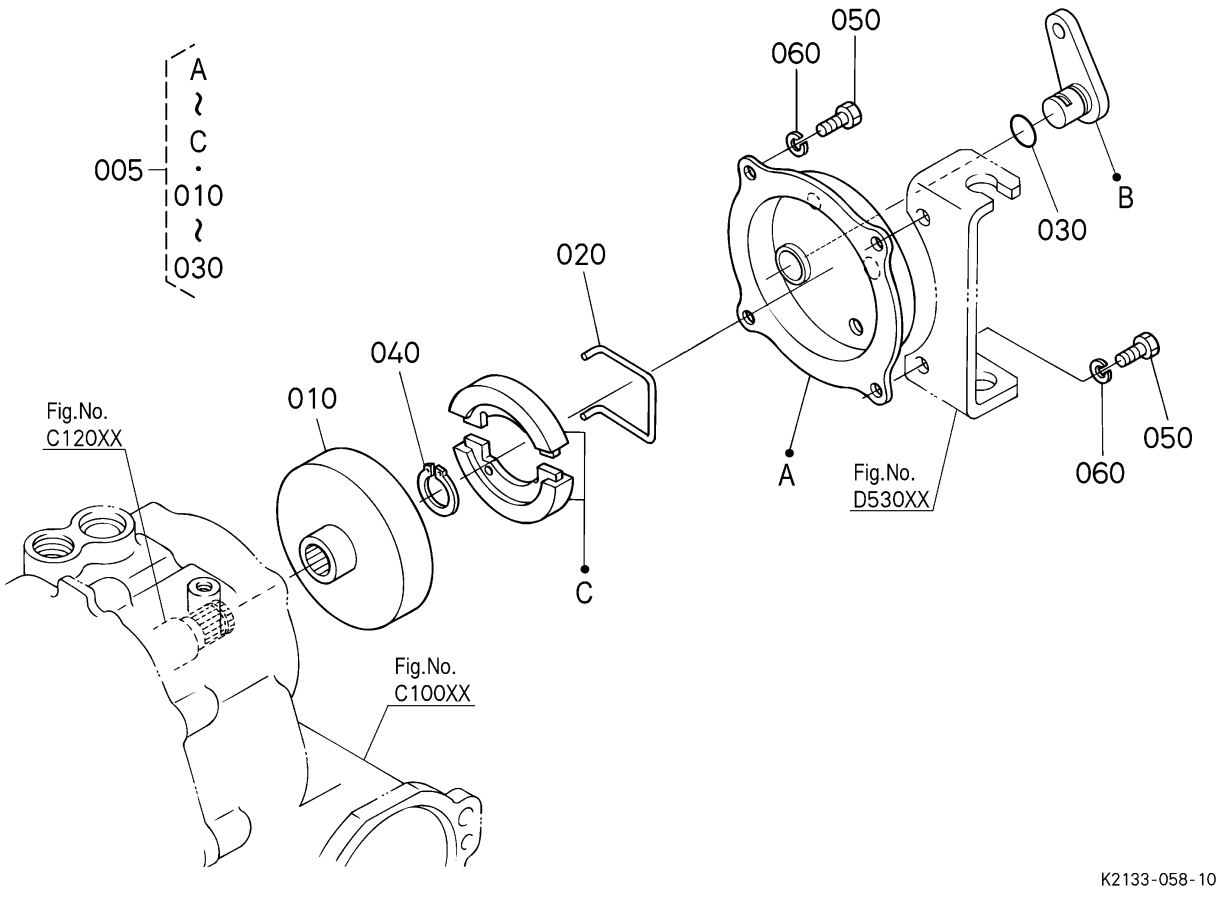

= Interchangeable NI not Interchangeable >> new for old << old for new

No.	Référence pièce	Désignation pièce	Qty	FRT[h]	IC	N° de série/PIN	Remarks	Kg
005	K1310-14900	ENS. FREIN	1	-				0.592
010	66101-22310	TAMBOUR DE FREIN	1	-				0.18
020	66021-22360	RESSORT DE SABOT RAP	1	-				0.005
030	04811-10140	JOINT TORIQUE	1	-				0.001
040	04612-00180	CIRCLIP DE L'EXTERNE	1	-				0.001
050	01053-50616	VIS	4	-				0.005
060	75599-33011	RONDELLE GROWER	4	-				0.002

Le contenu affiché est constitué des informations valides au moment de leur publication sur ce site. Certaines informations comme des noms et numéros de pièce peuvent ainsi être différentes des actuelles.
En outre, les illustrations des produits et des pièces n'ont de valeur qu'illustrative.

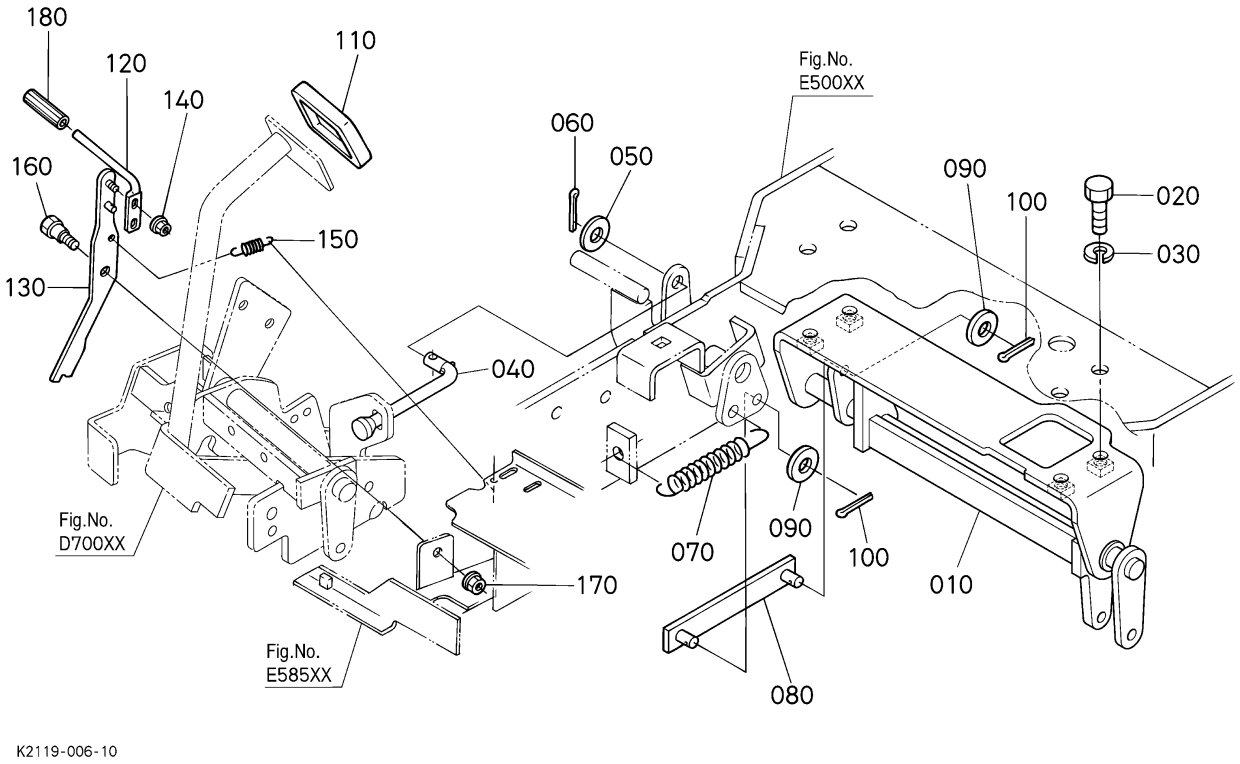

= Interchangeable NI not Interchangeable >> new for old << old for new

No.	Référence pièce	Désignation pièce	Qty	FRT[h]	IC	N° de série/PIN	Remarks	Kg
010	K1310-21036	LEVIER DE FREIN COMP	1	-				2.0
020	01053-51025	VIS	4	-				0.025
030	04512-50100	RONDELLE	4	-				0.003
040	K1310-43110	TIGE DE FREIN	1	-				0.054
050	75599-32012	RONDELLE FREIN	1	-				0.002
060	75599-53152	GOUPILLE FENDUE	1	-				0.001
070	K1310-43462	RESSORT DE RAPPEL	1	-				0.037
080	K1310-43130	PLAQUE DE FREIN	1	-				0.113
090	75599-32012	RONDELLE FREIN	2	-				0.002
100	75599-53152	GOUPILLE FENDUE	2	-				0.001
110	K1122-43150	COUVERCLE DE PEDAL	1	-				0.022
120	K1211-43210	CREMAILLERE DE PEDAL	1	-				0.14

Le contenu affiché est constitué des informations valides au moment de leur publication sur ce site. Certaines informations comme des noms et numéros de pièce peuvent ainsi être différentes des actuelles.
En outre, les illustrations des produits et des pièces n'ont de valeur qu'illustrative.

= Interchangeable N| not Interchangeable >> new for old << old for new

No.	Référence pièce	Désignation pièce	Qty	FRT[h]	IC	N° de série/PIN	Remarks	Kg
130	K1211-43220	CREMAILLERE DE FREIN	1	-				0.31
140	02751-50080	ECROU	1	-				0.006
150	K1122-43233	RESSORT	1	-				0.02
160	K1122-43282	VIS	1	-				0.044
170	K1122-91962	ECROU A EMBASE	1	-				0.012
180	K1122-43250	COUVERCLE DE FREIN	1	-				0.007

Le contenu affiché est constitué des informations valides au moment de leur publication sur ce site. Certaines informations comme des noms et numéros de pièce peuvent ainsi être différentes des actuelles.
En outre, les illustrations des produits et des pièces n'ont de valeur qu'illustrative.

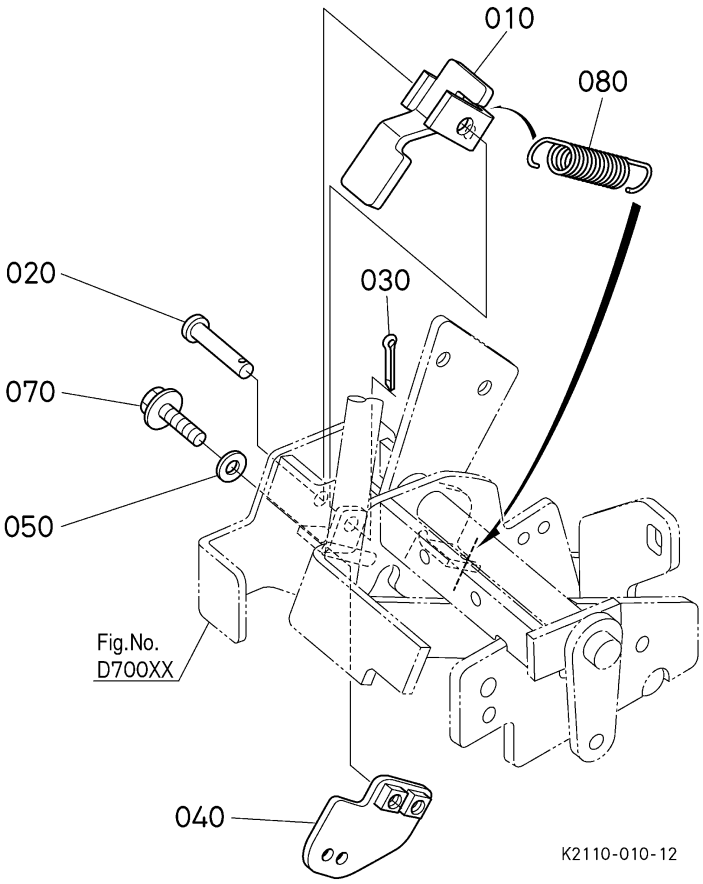

= Interchangeable NI not Interchangeable >> new for old << old for new

No.	Référence pièce	Désignation pièce	Qty	FRT[h]	IC	N° de série/PIN	Remarks	Kg
010	K2110-43510	LEVIER	1	-				0.08
020	75599-51227	GOUPILLE DE CHAPE	1	-				0.014
030	75599-53171	GOUPILLE FENDUE	1	-				0.001
040	K2110-43522	PLAQUE	1	-				0.055
050	75599-32111	RONDELLE FREIN	2	-				0.002
070	01754-50620	BOULON,BRIDE	2	-				0.007
080	K1122-43233	RESSORT	1	-				0.02

Le contenu affiché est constitué des informations valides au moment de leur publication sur ce site. Certaines informations comme des noms et numéros de pièce peuvent ainsi être différentes des actuelles.
En outre, les illustrations des produits et des pièces n'ont de valeur qu'illustrative.

D53000 TIGE DE FREIN ## G2160-F-4

G2160-F-4 FREIN

Date de mise à jour: 2019/06/27
Date d'impression: 2022/09/12

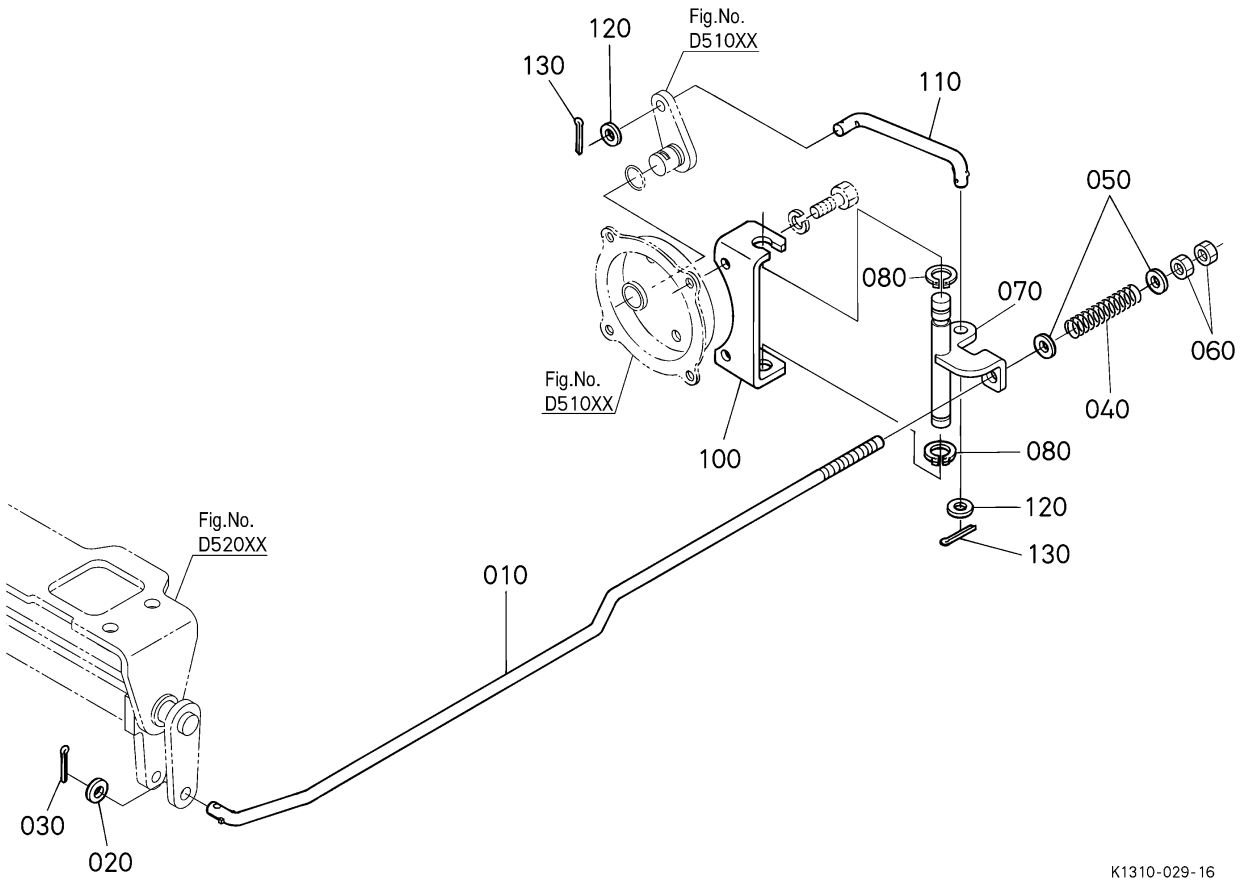

= Interchangeable NI not Interchangeable >> new for old << old for new

No.	Référence pièce	Désignation pièce	Qty	FRT[h]	IC	N° de série/PIN	Remarks	Kg
010	K1310-43152	TIGE DE FREIN	1	-				0.27
020	75599-32012	RONDELLE FREIN	1	-				0.002
030	75599-53152	GOUPILLE FENDUE	1	-				0.001
040	K1211-43123	RESSORT	1	-				0.052
050	75599-32012	RONDELLE FREIN	2	-				0.002
060	02054-50080	ECROU	2	-				0.005
070	K1310-43420	ARBRE DE FREIN-PIVOT	1	-				0.235
080	04612-00140	CIRCLIP DE L'EXTERNE	2	-				0.001
100	K1310-43414	SUPPORT	1	-				0.175
110	K1310-43480	TIGE DE FREIN	1	-				0.05
120	75599-32012	RONDELLE FREIN	2	-				0.002
130	05511-50220	GOUPILLE FENDUE	2	-				0.001

Le contenu affiché est constitué des informations valides au moment de leur publication sur ce site. Certaines informations comme des noms et numéros de pièce peuvent ainsi être différentes des actuelles.
En outre, les illustrations des produits et des pièces n'ont de valeur qu'illustrative.

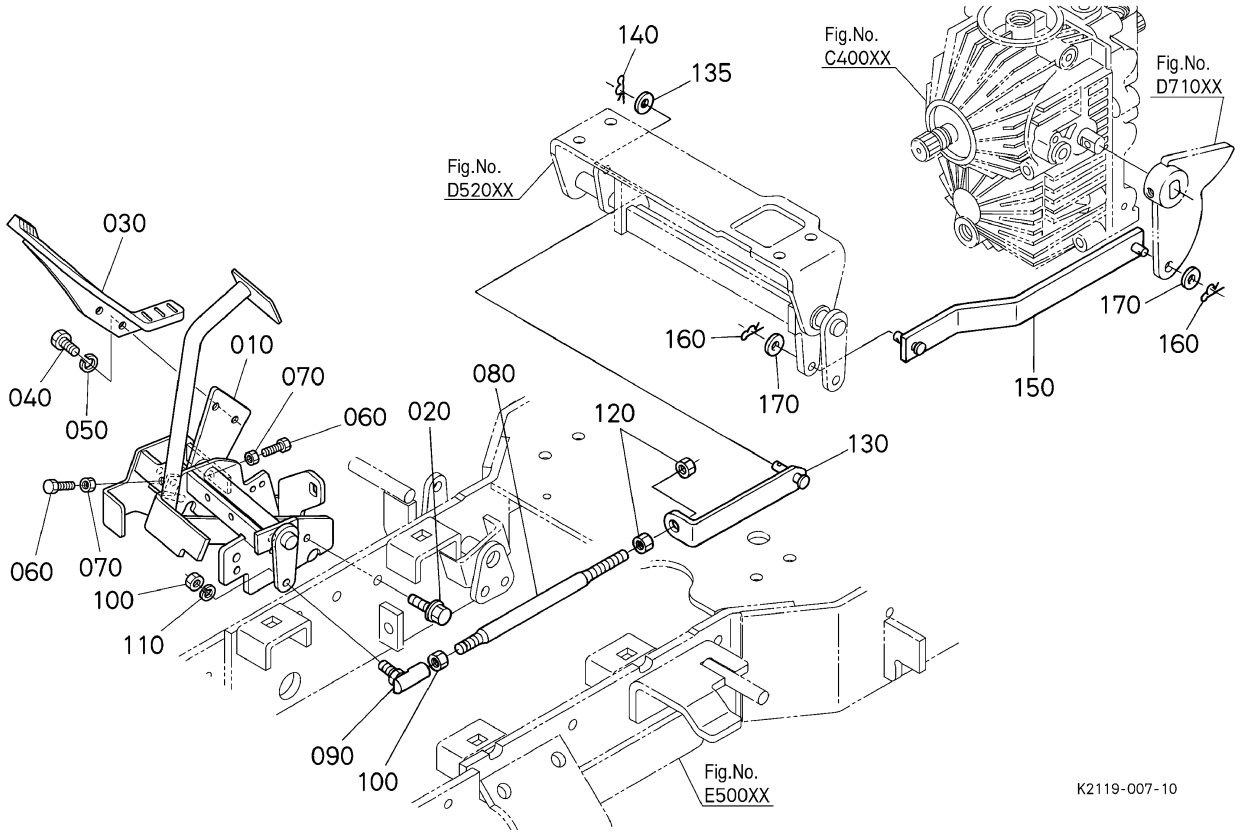

〓 Interchangeable N| not Interchangeable >> new for old << old for new

No.	Référence pièce	Désignation pièce	Qty	FRT[h]	IC	N° de série/PIN	Remarks	Kg
010	K2110-43010	PEDALE COMP.	1	-				3.695
020	01754-50825	BOULON,BRIDE	3	-				0.01
030	K1254-42010	PEDALE DE VIT-CHANGE	1	-				0.525
040	01053-50818	BOULON	2	-				0.011
050	75599-33012	RONDELLE GROWER	2	-				0.002
060	01155-50840	BOULON	2	-				0.02
070	02054-50080	ECROU	2	-				0.005
080	K1310-42023	AXE DE COMMANDE	1	-				0.13
090	K1122-42080	EXTREM BIELLE	1	-				0.03
100	75599-31022	ECROU	2	-				0.015
110	75599-33012	RONDELLE GROWER	1	-				0.002
120	02118-50100	ECROU	2	-				0.005

Le contenu affiché est constitué des informations valides au moment de leur publication sur ce site. Certaines informations comme des noms et numéros de pièce peuvent ainsi être différentes des actuelles.
En outre, les illustrations des produits et des pièces n'ont de valeur qu'illustrative.

= Interchangeable N| not Interchangeable >> new for old << old for new

No.	Référence pièce	Désignation pièce	Qty	FRT[h]	IC	N° de série/PIN	Remarks	Kg
130	K1310-42120	PLAQUE DE VIT-CHANGE	1	-				0.19
135	75599-32012	RONDELLE FREIN	1	-				0.002
140	K1211-91122	GOUPILLE	1	-				0.001
150	K1310-42050	PLAQUE DE VIT-CHANGE	1	-				0.36
160	K1211-91122	GOUPILLE	2	-				0.001
170	75599-32012	RONDELLE FREIN	2	-				0.002

Le contenu affiché est constitué des informations valides au moment de leur publication sur ce site. Certaines informations comme des noms et numéros de pièce peuvent ainsi être différentes des actuelles.
En outre, les illustrations des produits et des pièces n'ont de valeur qu'illustrative.

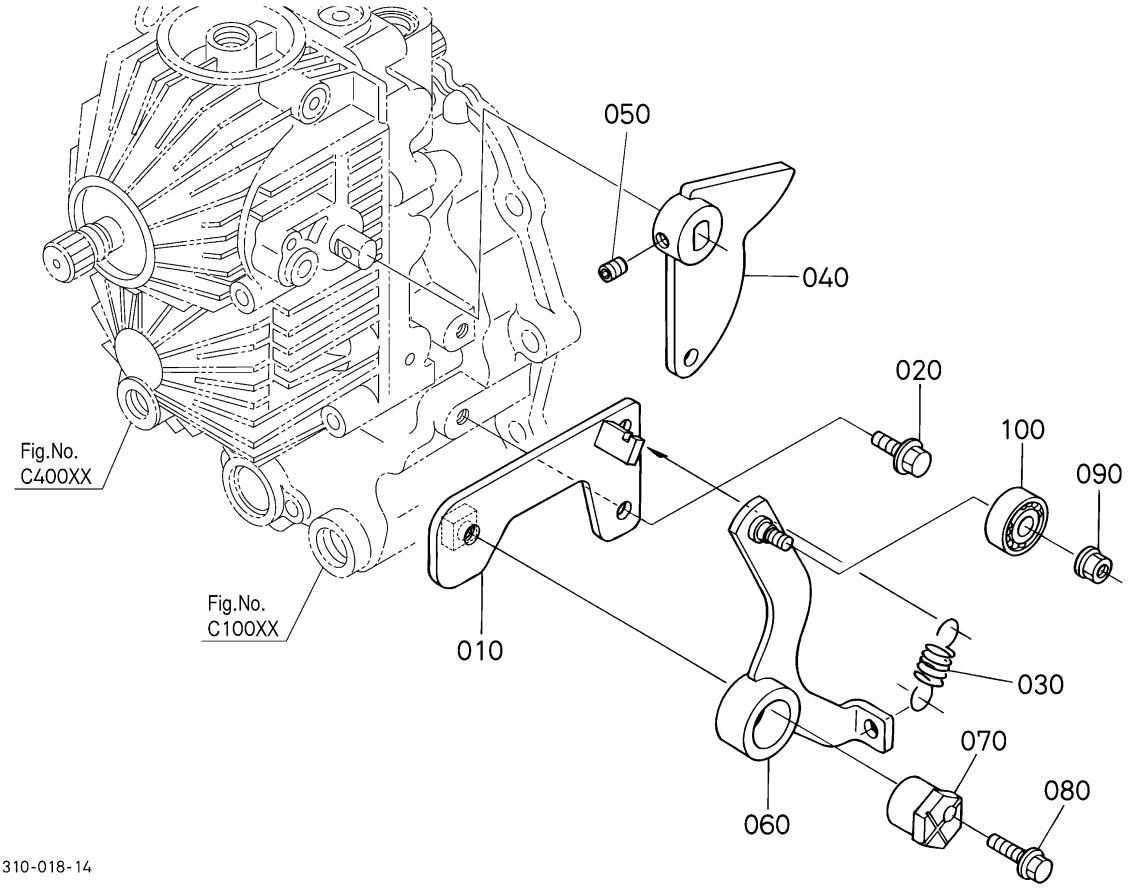

= Interchangeable NI not Interchangeable >> new for old << old for new

No.	Référence pièce	Désignation pièce	Qty	FRT[h]	IC	N° de série/PIN	Remarks	Kg
010	K2143-36140	SUPPORT	1	-				0.0
020	01754-50820	VIS	2	-				0.015
030	K1310-36182	RESSORT	1	-				0.05
040	K1310-36153	BRAS DE VIT-CONTROLE	1	-				0.28
050	K1122-91984	VSI D'ARRET	1	-				0.004
060	K1310-36160	BRAS DE NEUTRE	1	-				0.26
070	K1122-42070	ARBRE,SUPPORT	1	-				0.14
080	01754-50845	BOULON,BRIDE	1	-				0.021
090	02751-50080	ECROU	1	-				0.006
100	08141-06000	ROULEMENT A BILLES	1	-				0.017

Le contenu affiché est constitué des informations valides au moment de leur publication sur ce site. Certaines informations comme des noms et numéros de pièce peuvent ainsi être différentes des actuelles.
En outre, les illustrations des produits et des pièces n'ont de valeur qu'illustrative.

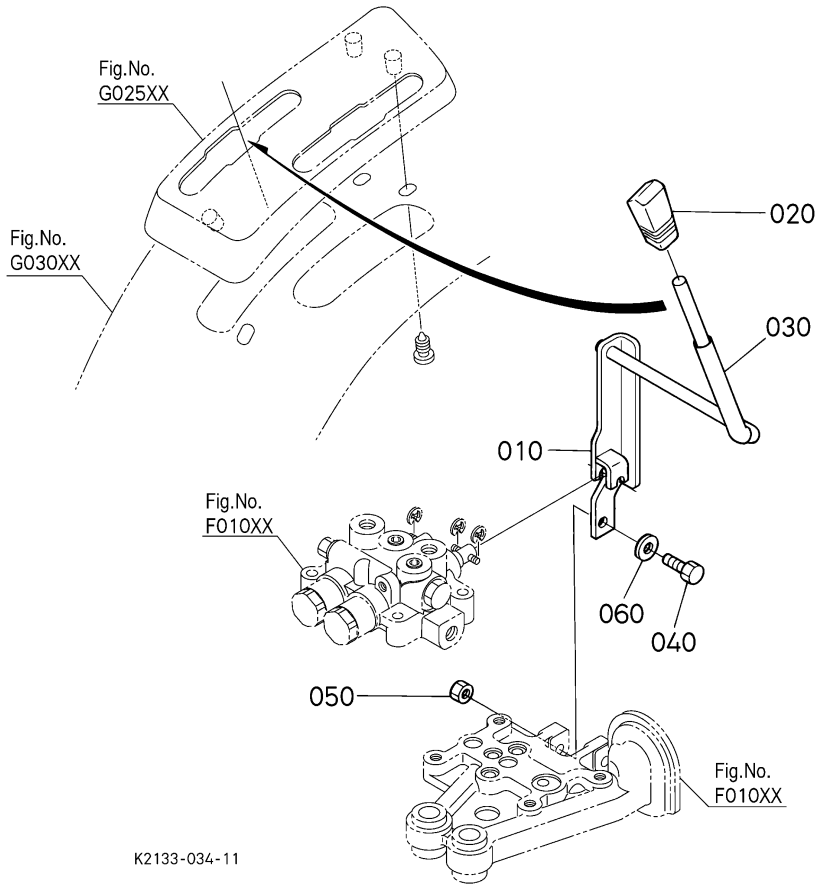

〓 Interchangeable NI not Interchangeable >> new for old << old for new

No.	Référence pièce	Désignation pièce	Qty	FRT[h]	IC	N° de série/PIN	Remarks	Kg
010	K2143-36320	LEVIER DE COMMANDE	1	-				0.51
020	K1310-36350	POIGNEE DE LEVIER	1	-				0.026
030	K1310-36340	BAGUE	1	-				0.01
040	01053-50830	BOULON	1	-				0.015
050	K5112-72842	CONTRE-ECROU	1	-				0.005
060	75599-32012	RONDELLE FREIN	1	-				0.002

Le contenu affiché est constitué des informations valides au moment de leur publication sur ce site. Certaines informations comme des noms et numéros de pièce peuvent ainsi être différentes des actuelles.
En outre, les illustrations des produits et des pièces n'ont de valeur qu'illustrative.

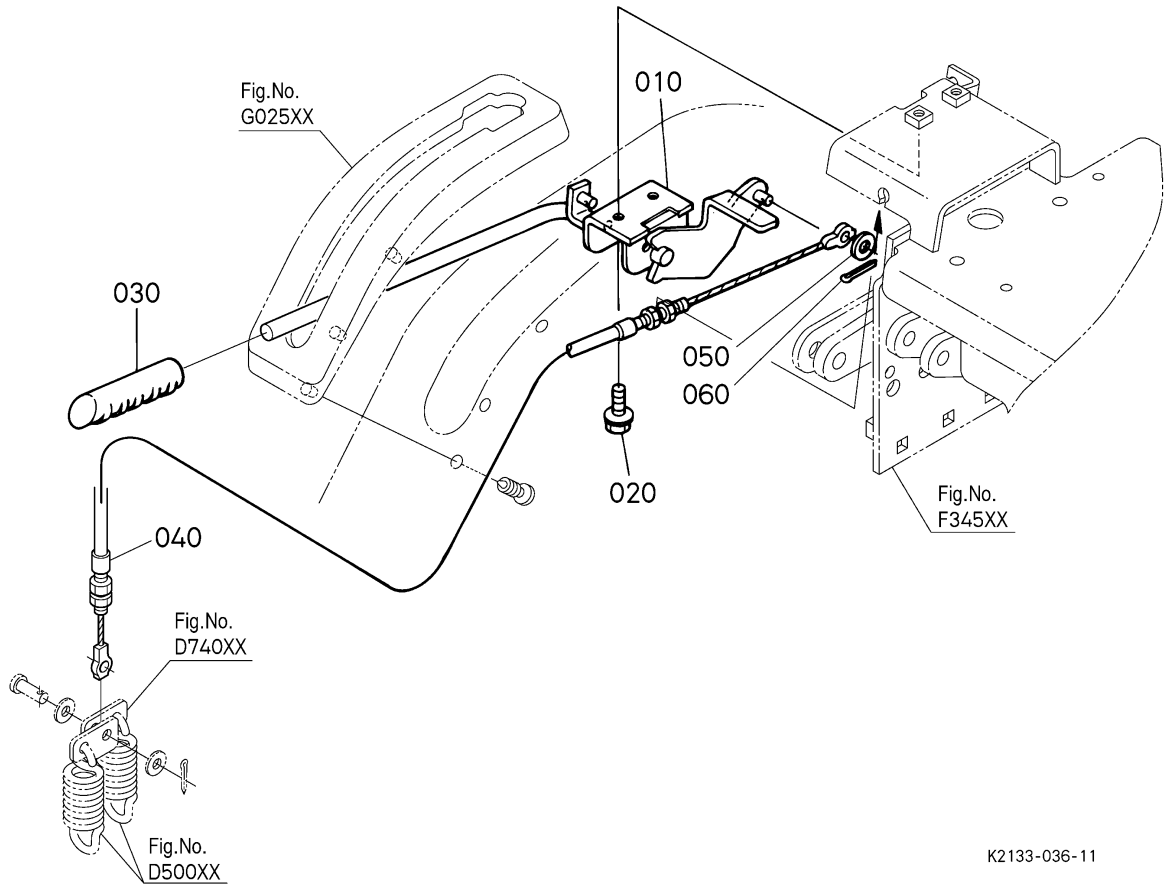

= Interchangeable NI not Interchangeable >> new for old << old for new

No.	Référence pièce	Désignation pièce	Qty	FRT[h]	IC	N° de série/PIN	Remarks	Kg
010	K1310-25420	LEVIER COMP.PDF	1	-				0.39
020	01754-50820	VIS	2	-				0.015
030	K1122-46110	POIGNEE	1	-				0.04
040	K1310-25430	CABLE DE PDF-EMBRA.	1	-				0.4
050	75599-32012	RONDELLE FREIN	1	-				0.002
060	75599-53171	GOUPILLE FENDUE	1	-				0.001

Le contenu affiché est constitué des informations valides au moment de leur publication sur ce site. Certaines informations comme des noms et numéros de pièce peuvent ainsi être différentes des actuelles.
En outre, les illustrations des produits et des pièces n'ont de valeur qu'illustrative.

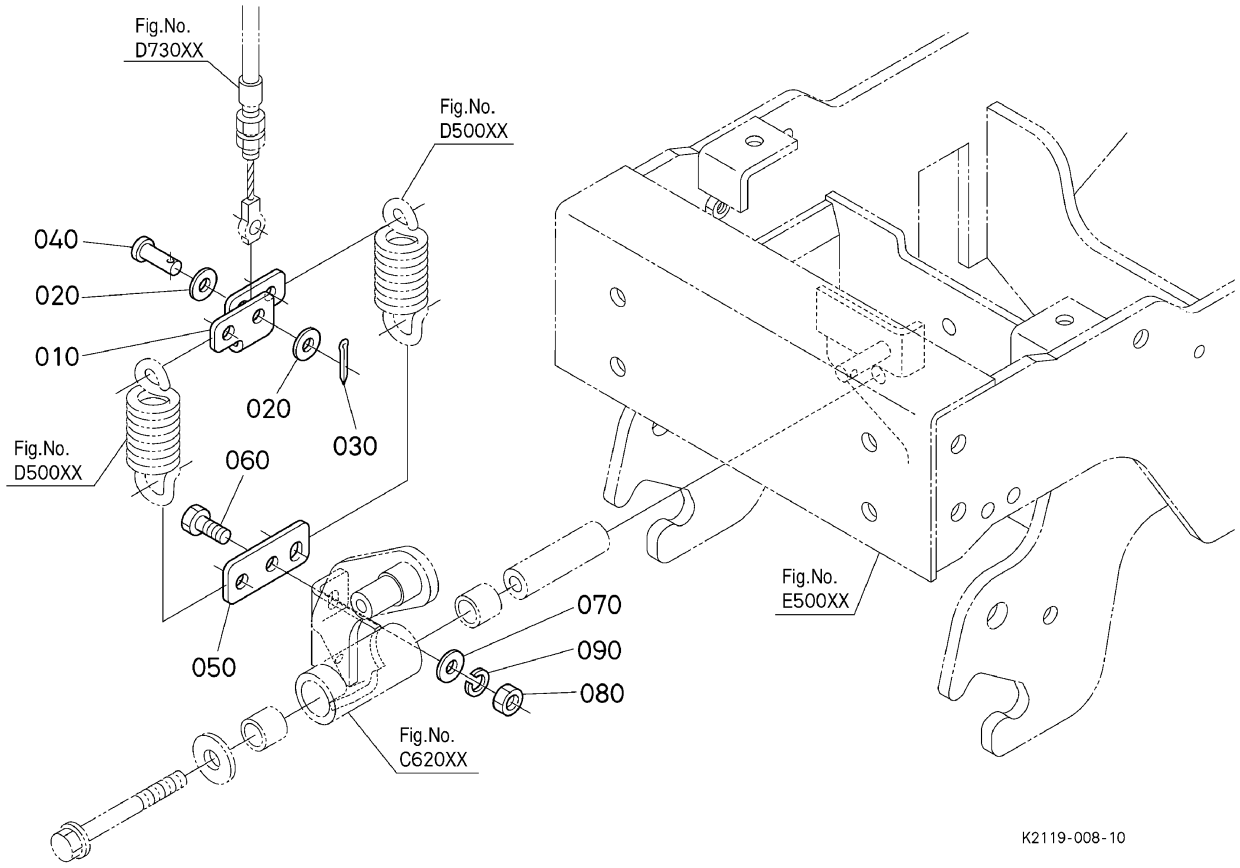

= Interchangeable NI not Interchangeable >> new for old << old for new

No.	Référence pièce	Désignation pièce	Qty	FRT[h]	IC	N° de série/PIN	Remarks	Kg
010	K1310-25442	PALIER	1	-				0.06
020	75599-32012	RONDELLE FREIN	2	-				0.002
030	05511-50220	GOUPILLE FENDUE	1	-				0.001
040	05122-50825	GOUPILLE	1	-				0.011
050	K1310-25450	PALIER	1	-				0.06
060	01053-50820	BOULON	1	-				0.012
070	75599-32112	RONDELLE FREIN	1	-				0.001
080	02054-50080	ECROU	1	-				0.005
090	75599-33012	RONDELLE GROWER	1	-				0.002

Le contenu affiché est constitué des informations valides au moment de leur publication sur ce site. Certaines informations comme des noms et numéros de pièce peuvent ainsi être différentes des actuelles.
En outre, les illustrations des produits et des pièces n'ont de valeur qu'illustrative.

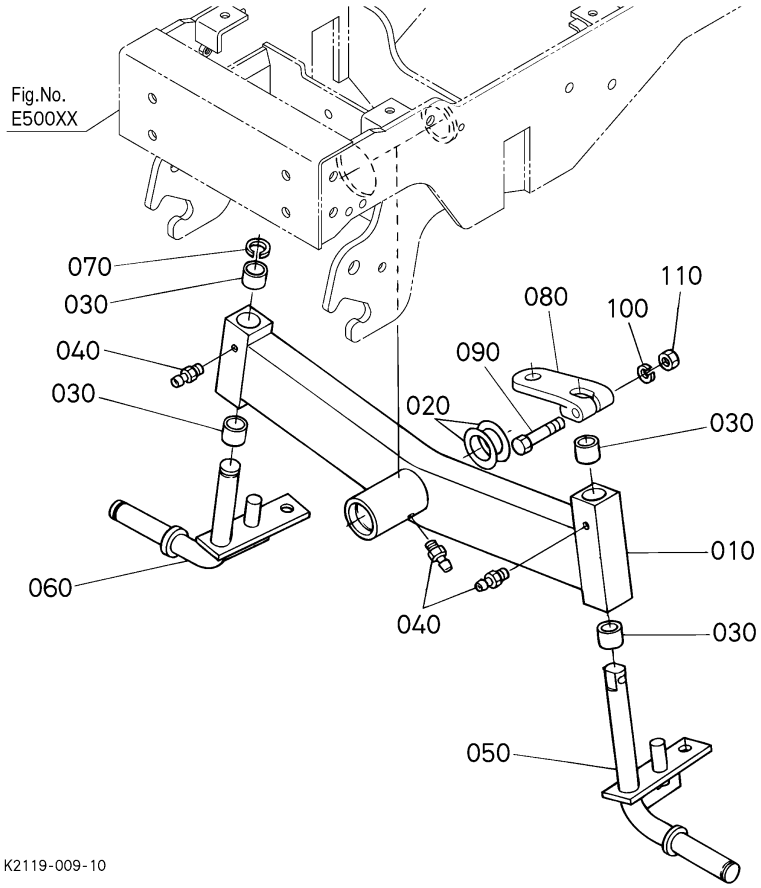

〓 Interchangeable N| not Interchangeable >> new for old << old for new

No.	Référence pièce	Désignation pièce	Qty	FRT[h]	IC	N° de série/PIN	Remarks	Kg
010	K2110-15110	PONT AVANT COMPLET	1	-				6.5
020	K1310-15122	CALE	1	-			1.50mm	0.011
020	K1310-15132	CALE	1	-			1.90mm	0.014
020	K1310-15142	CALE	1	-			2.30mm	0.02
020	K1310-15152	CALE	1	-			3.00mm	0.023
030	66021-56130	PALIER A SEC	4	-				0.017
040	K1122-15152	GRAISSEUR	3	-				0.002
050	K1310-15160	GOUPILLE GAUCHE	1	-				1.75
060	K1310-15170	GOUPILLE DROITE	1	-				1.61
070	04612-00250	CIRCLIP DE L'EXTERNE	1	-				0.002
080	K2143-15180	BRAS DE FUSEE	1	-				0.0
090	01073-51060	BOULON	1	-				0.05

Le contenu affiché est constitué des informations valides au moment de leur publication sur ce site. Certaines informations comme des noms et numéros de pièce peuvent ainsi être différentes des actuelles.
En outre, les illustrations des produits et des pièces n'ont de valeur qu'illustrative.

= Interchangeable N| not Interchangeable >> new for old << old for new

No.	Référence pièce	Désignation pièce	Qty	FRT[h]	IC	N° de série/PIN	Remarks	Kg
100	04512-50100	RONDELLE	1	-				0.003
110	02018-50100	ECROU	1	-				0.011

Le contenu affiché est constitué des informations valides au moment de leur publication sur ce site. Certaines informations comme des noms et numéros de pièce peuvent ainsi être différentes des actuelles.
En outre, les illustrations des produits et des pièces n'ont de valeur qu'illustrative.

E03500 BARRE ACCOUPL DE PONT AVANT ## G2160-F-4

G2160-F-4 ESSIEU AVANT

Date de mise à jour: 2019/06/27
Date d'impression: 2022/09/12

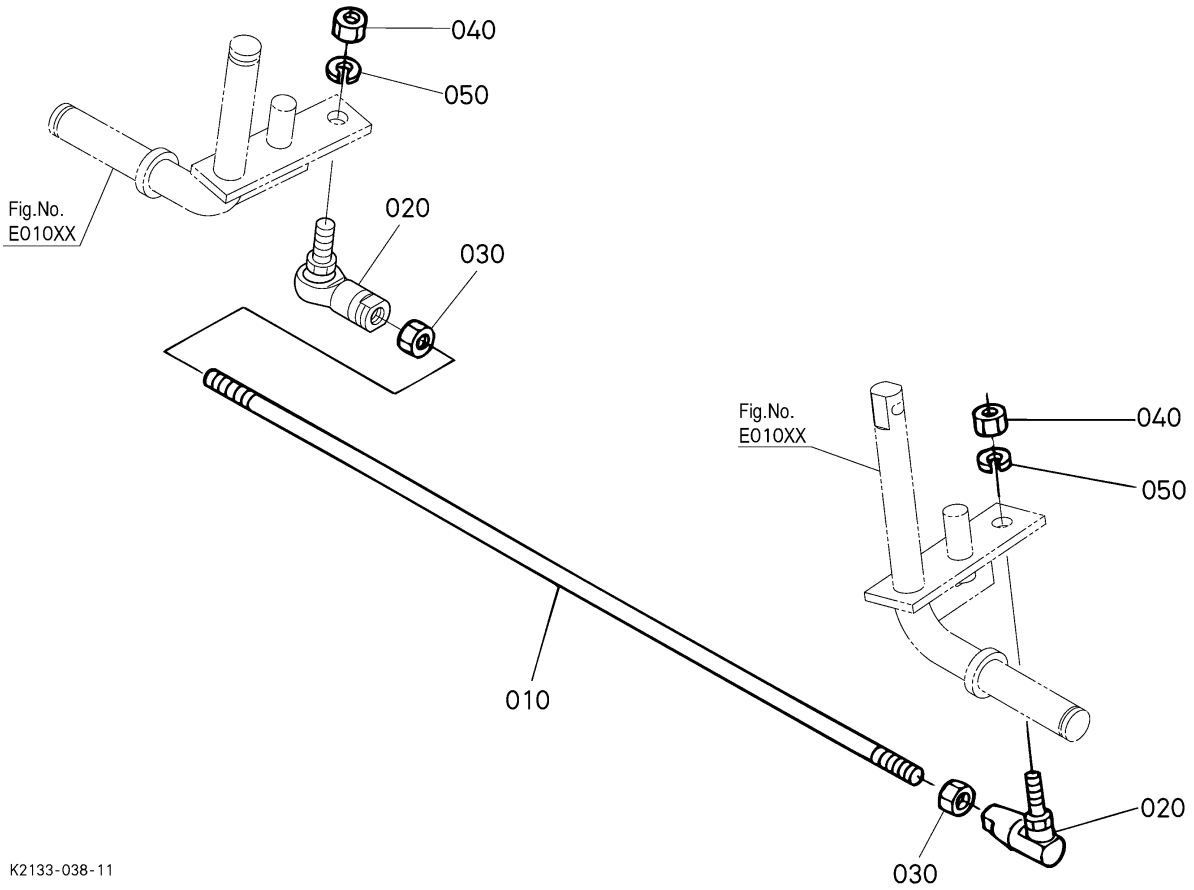

= Interchangeable NI not Interchangeable >> new for old << old for new

No.	Référence pièce	Désignation pièce	Qty	FRT[h]	IC	N° de série/PIN	Remarks	Kg
010	K1211-15210	BARRE D'ACCOUPLEMENT	1	-				0.51
020	K1211-15224	EXTREM BIELLE	2	-				0.17
030	02074-50120	ECROU	2	-				0.015
040	K2110-95562	ECROU	2	-				0.017
050	75599-33015	RONDELLE GROWER	2	-				0.006

Le contenu affiché est constitué des informations valides au moment de leur publication sur ce site. Certaines informations comme des noms et numéros de pièce peuvent ainsi être différentes des actuelles.
En outre, les illustrations des produits et des pièces n'ont de valeur qu'illustrative.

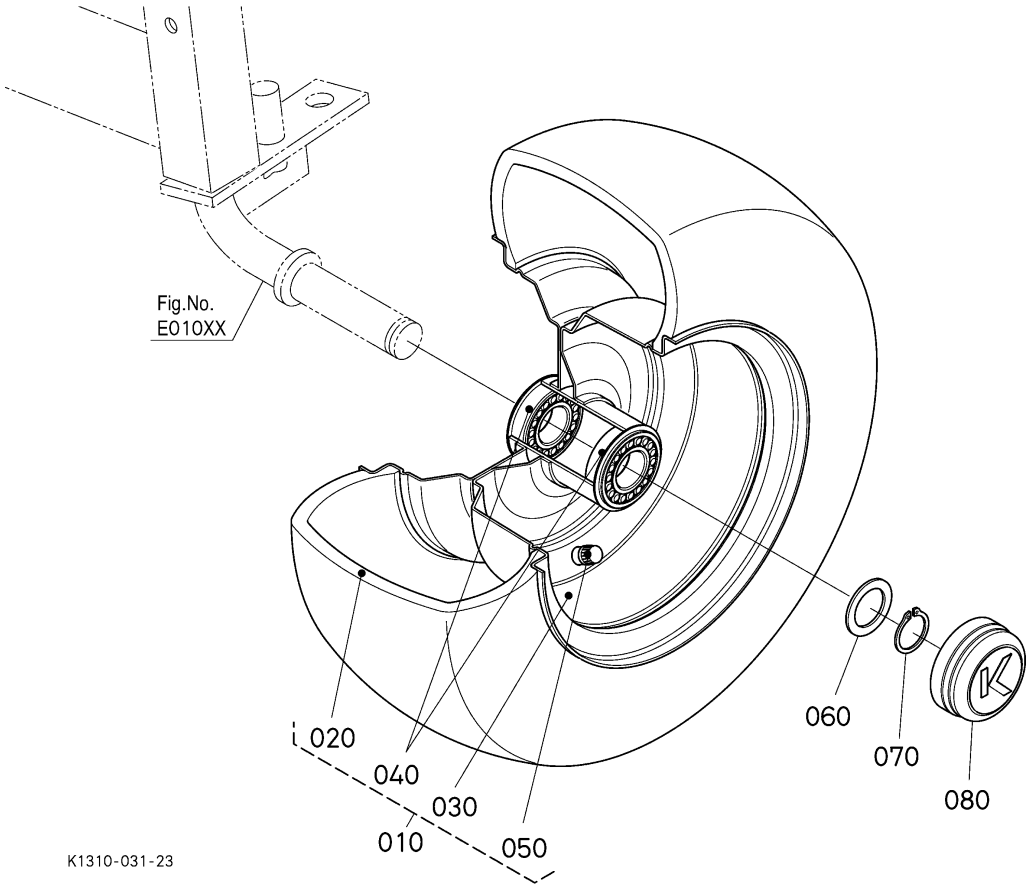

= Interchangeable NI not Interchangeable >> new for old << old for new

No.	Référence pièce	Désignation pièce	Qty	FRT[h]	IC	N° de série/PIN	Remarks	Kg
010	K2110-15710	ENS.PNEU	2	-				6.16
020	K3511-99210	PNEU	2	-				2.95
030	66120-56430	JANTE	2	-				2.89
040	66120-56440	ROULEMENT A BILLES	4	-				0.13
050	66120-17190	SOUPAPE	2	-				0.012
060	K1142-11262	RONDELLE FREIN	2	-				0.008
070	04612-00250	CIRCLIP DE L'EXTERNE	2	-				0.002
080	K1142-15780	CHAPEAU DE ROUE	2	-				0.03

Le contenu affiché est constitué des informations valides au moment de leur publication sur ce site. Certaines informations comme des noms et numéros de pièce peuvent ainsi être différentes des actuelles.
En outre, les illustrations des produits et des pièces n'ont de valeur qu'illustrative.

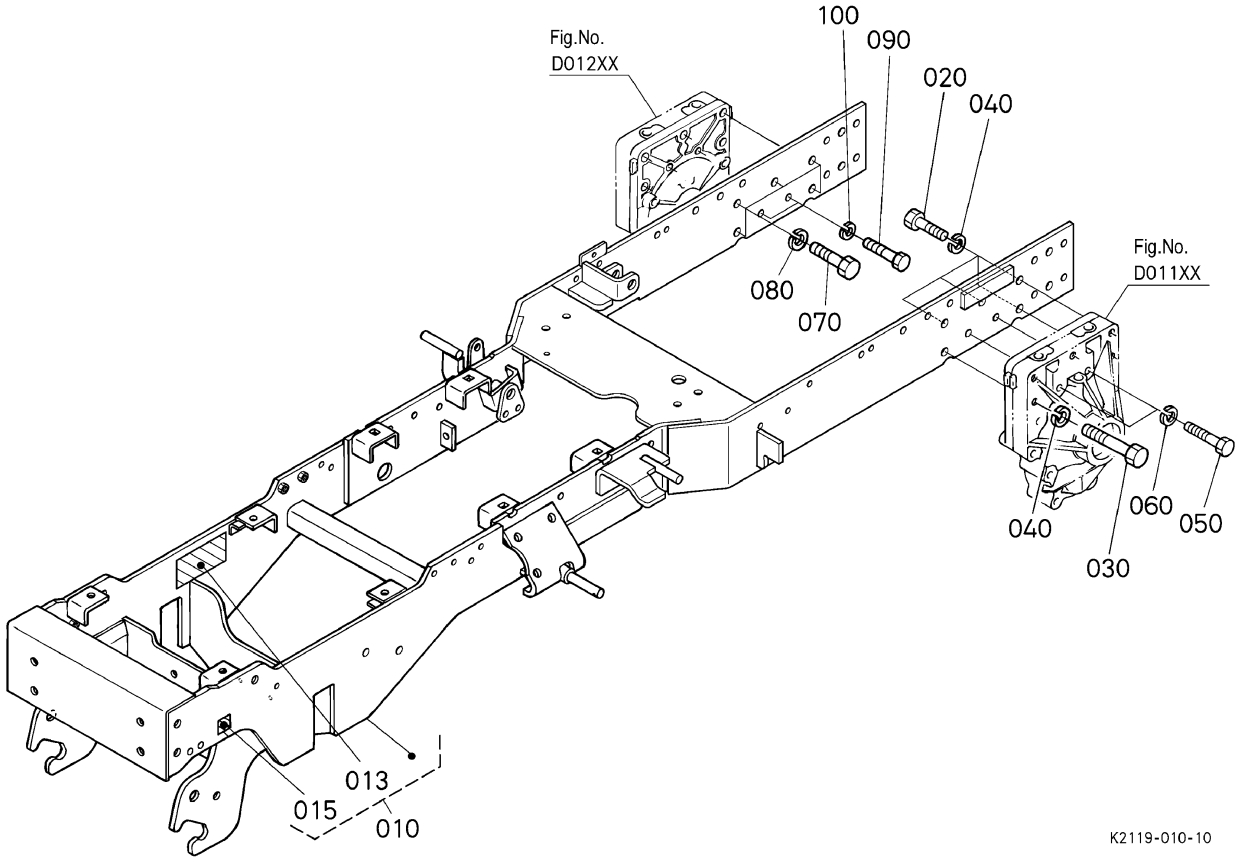

= Interchangeable NI not Interchangeable >> new for old << old for new

No.	Référence pièce	Désignation pièce	Qty	FRT[h]	IC	N° de série/PIN	Remarks	Kg
010	K2146-95030	CADRE,KIT	1	-				0.0
013	----	ÉTIQUETTE	1	-				0.0
015	----	ÉTIQUETTE	1	-				0.0
020	01053-51255	BOULON	4	-				0.06
030	01053-51270	BOULON	1	-				0.01
040	04512-50120	RONDELLE GROWER	5	-				0.003
050	01053-51065	BOULON	2	-				0.05
060	04512-50100	RONDELLE	2	-				0.003
070	01053-51255	BOULON	5	-				0.06
080	04512-50120	RONDELLE GROWER	5	-				0.003
090	01053-51055	BOULON	2	-				0.04
100	04512-50100	RONDELLE	2	-				0.003

Le contenu affiché est constitué des informations valides au moment de leur publication sur ce site. Certaines informations comme des noms et numéros de pièce peuvent ainsi être différentes des actuelles.
En outre, les illustrations des produits et des pièces n'ont de valeur qu'illustrative.

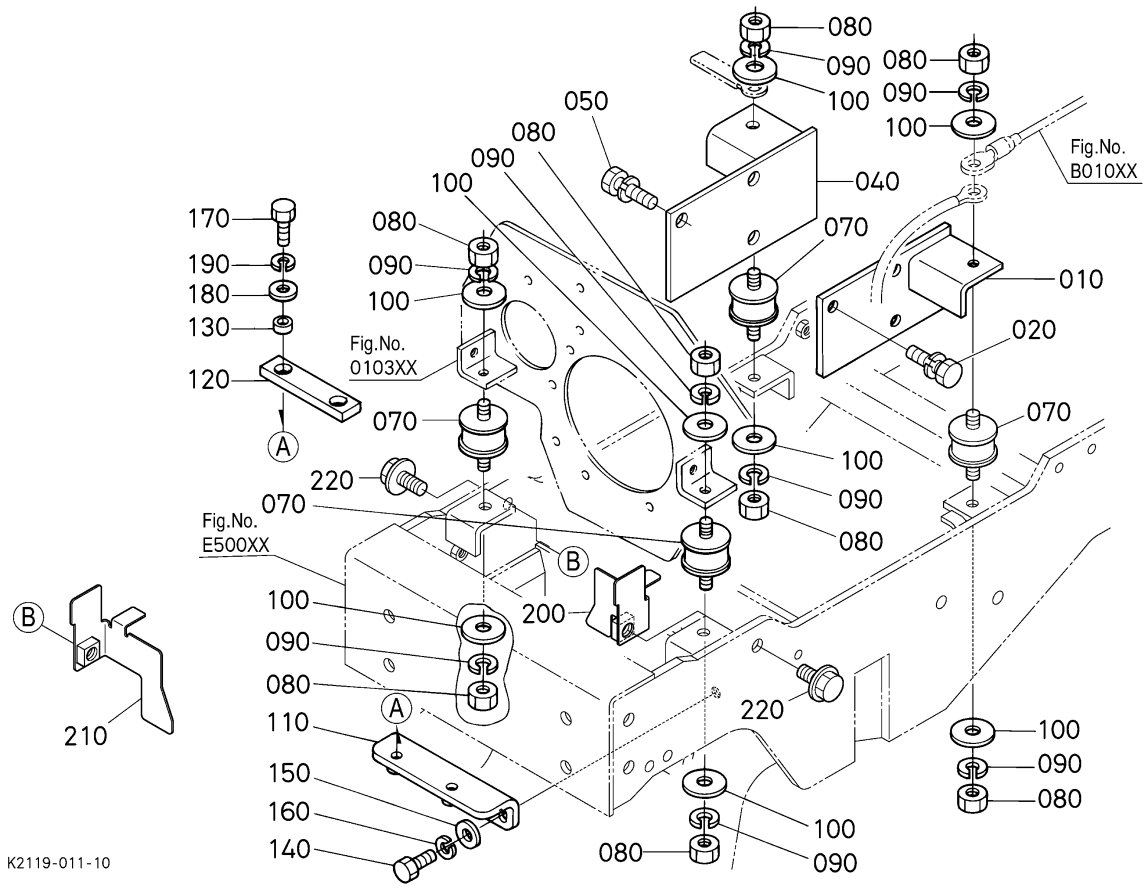

= Interchangeable NI not Interchangeable >> new for old << old for new

No.	Référence pièce	Désignation pièce	Qty	FRT[h]	IC	N° de série/PIN	Remarks	Kg
010	K1211-22110	SUPPORT DE MOTEUR G.	1	-				0.52
020	01133-51022	VIS	3	-				0.025
040	K2143-22120	SUPPORT DE MOTEUR D.	1	-				0.0
050	01133-51022	VIS	3	-				0.025
070	66021-52310	COUSSIN	4	-				0.106
080	02054-50080	ECROU	8	-				0.005
090	75599-33012	RONDELLE GROWER	8	-				0.002
100	75599-32012	RONDELLE FREIN	8	-				0.002
110	K1310-22210	PALIER	1	-				0.455
120	66021-25170	POINTEAU D'ARRET	1	-				0.01
130	K1310-22230	COLLIER	2	-				0.003
140	01053-50818	BOULON	2	-				0.011

Le contenu affiché est constitué des informations valides au moment de leur publication sur ce site. Certaines informations comme des noms et numéros de pièce peuvent ainsi être différentes des actuelles.
En outre, les illustrations des produits et des pièces n'ont de valeur qu'illustrative.

= Interchangeable N| not Interchangeable >> new for old << old for new

No.	Référence pièce	Désignation pièce	Qty	FRT[h]	IC	N° de série/PIN	Remarks	Kg
150	75599-32112	RONDELLE FREIN	2	-				0.001
160	75599-33012	RONDELLE GROWER	2	-				0.002
170	01053-50822	BOULON	2	-				0.013
180	75599-32112	RONDELLE FREIN	2	-				0.001
190	75599-33012	RONDELLE GROWER	2	-				0.002
200	K2145-21223	COUVERCLE GAUCHE	1	-				0.0
210	K2145-21232	COUVERCLE DORITE	1	-				0.0
220	01774-51020	BOULON,BRIDE	2	-				0.02

Le contenu affiché est constitué des informations valides au moment de leur publication sur ce site. Certaines informations comme des noms et numéros de pièce peuvent ainsi être différentes des actuelles.
En outre, les illustrations des produits et des pièces n'ont de valeur qu'illustrative.

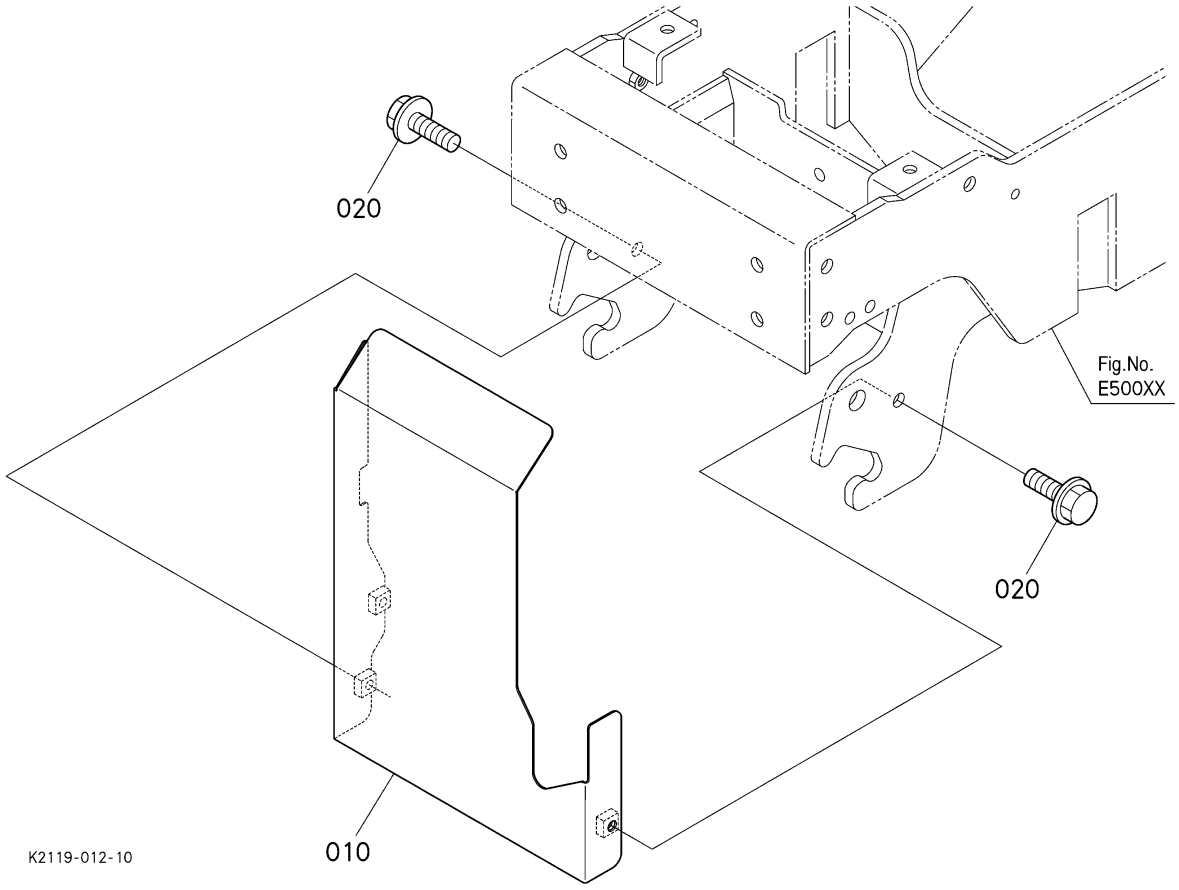

= Interchangeable NI not Interchangeable >> new for old << old for new

No.	Référence pièce	Désignation pièce	Qty	FRT[h]	IC	N° de série/PIN	Remarks	Kg
010	K2145-21214	COUVERCLE D'AVANT	1	-				0.0
020	01754-50816	VIS	3	-				0.011

Le contenu affiché est constitué des informations valides au moment de leur publication sur ce site. Certaines informations comme des noms et numéros de pièce peuvent ainsi être différentes des actuelles.
En outre, les illustrations des produits et des pièces n'ont de valeur qu'illustrative.

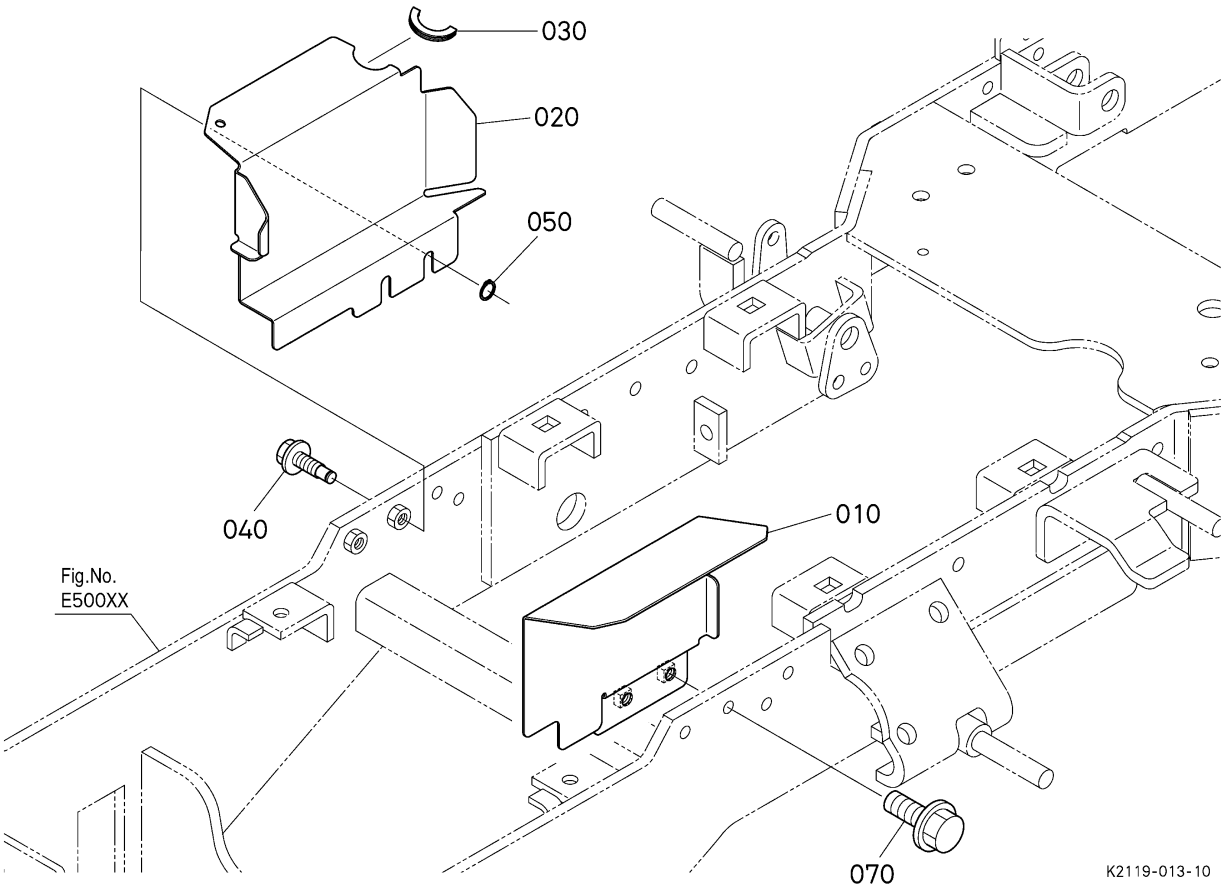

= Interchangeable NI not Interchangeable >> new for old << old for new

No.	Référence pièce	Désignation pièce	Qty	FRT[h]	IC	N° de série/PIN	Remarks	Kg
010	K2145-21242	COUVERCLE G.	1	-				0.0
020	K2146-21250	COUVERCLE	1	-				0.0
030	K2145-21260	EQUILIBRAGE	1	-				0.0
040	K1250-54180	BRIDE,BOULON	2	-				0.0
050	04613-50050	CIRCLIP DE L'EXTERNE	2	-				0.001
070	01754-50820	VIS	2	-				0.015

Le contenu affiché est constitué des informations valides au moment de leur publication sur ce site. Certaines informations comme des noms et numéros de pièce peuvent ainsi être différentes des actuelles.
En outre, les illustrations des produits et des pièces n'ont de valeur qu'illustrative.

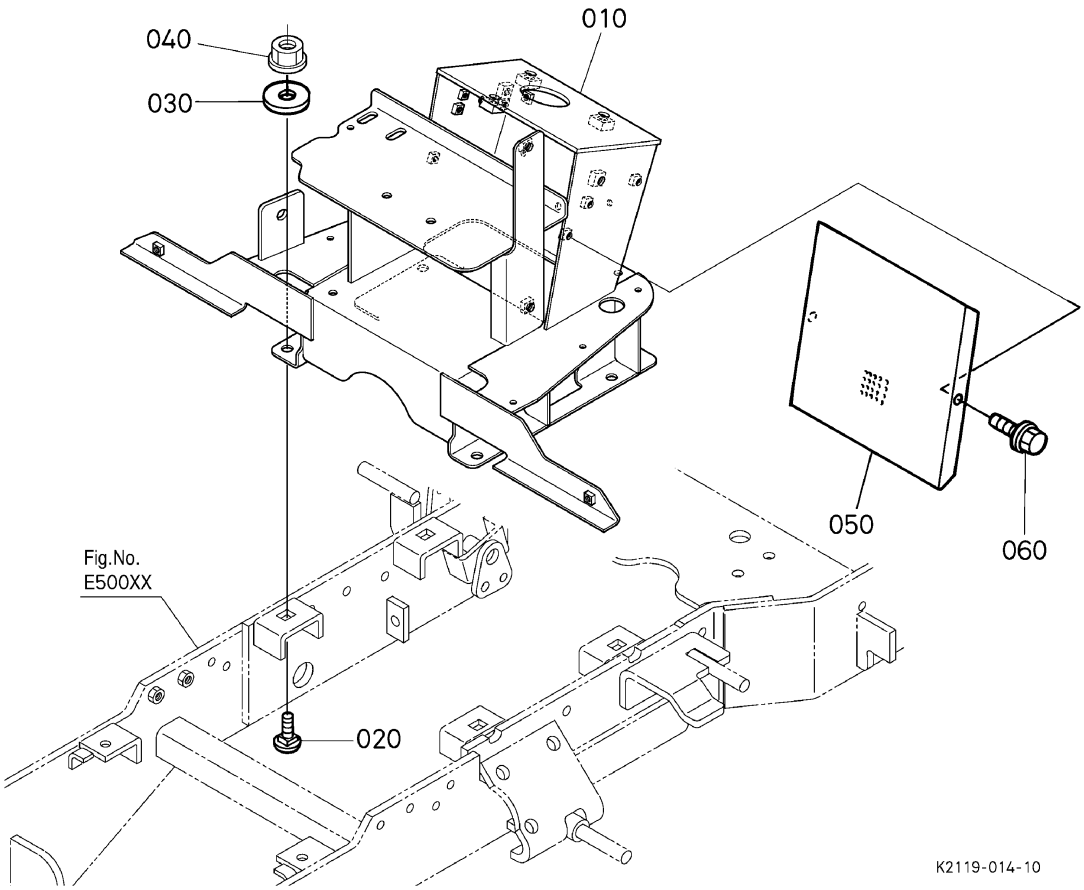

= Interchangeable NI not Interchangeable >> new for old << old for new

No.	Référence pièce	Désignation pièce	Qty	FRT[h]	IC	N° de série/PIN	Remarks	Kg
010	K2146-21110	SUPPORT DIRECTION	1	-		<=40100	COMMANDEZ PAR REF. No.010 NOUVEAU PIECES.	0.0
010	K2146-21112	SUPPORT DIRECTION	1	-	>>	>=40101		8.33
020	K1122-91420	VIS	4	-				0.02
030	K1122-21160	RONDELLE FREIN	4	-				0.006
040	K1122-91962	ECROU A EMBASE	4	-				0.012
050	K1211-21120	FILTRE	1	-				0.22
060	01754-50616	BOULON,BRIDE	2	-				0.006

Le contenu affiché est constitué des informations valides au moment de leur publication sur ce site. Certaines informations comme des noms et numéros de pièce peuvent ainsi être différentes des actuelles.
En outre, les illustrations des produits et des pièces n'ont de valeur qu'illustrative.

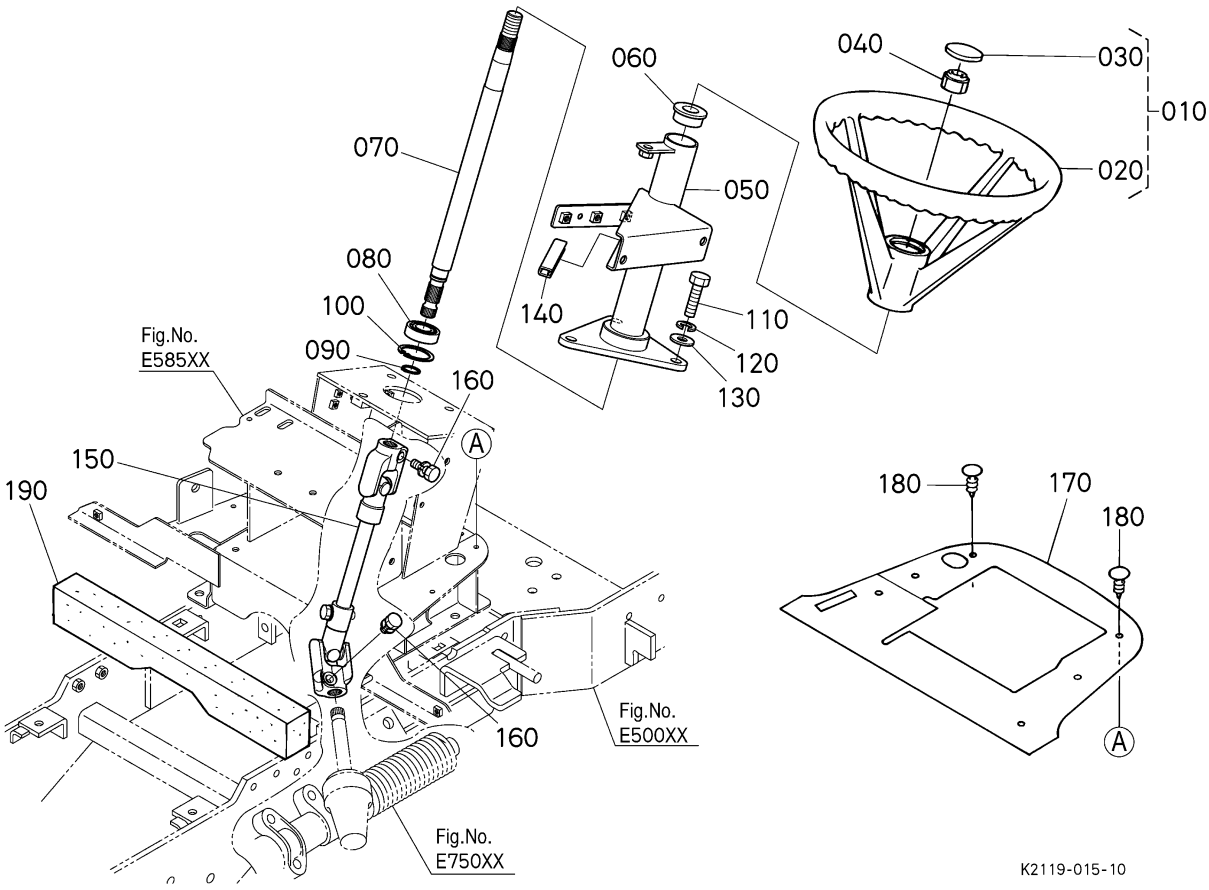

= Interchangeable NI not Interchangeable >> new for old << old for new

No.	Référence pièce	Désignation pièce	Qty	FRT[h]	IC	N° de série/PIN	Remarks	Kg
010	K1122-41110	VOLANT DE DIRECTION	1	-				1.6
020	K1122-41120	VOLANT DE DIRECTION	1	-				1.6
030	K1122-41130	CHAPEAU DE ROUE	1	-				0.006
040	K1122-91942	CONTRE-ECROU	1	-				0.03
050	K2146-41510	SUPPORT DIRECTION	1	-				0.0
060	K1122-41230	ROULEMENT DE DIRECT.	1	-				0.01
070	K2143-41590	ARBRE	1	-				0.0
080	08141-06003	ROULEMENT A BILLES	1	-				0.037
090	04612-00170	CIRCLIP DE L'EXTERNE	1	-				0.001
100	04611-00350	CIRCLIP DE L'INTERNE	1	-				0.003
110	01053-51035	BOULON	3	-				0.03
120	04512-50100	RONDELLE	3	-				0.003

Le contenu affiché est constitué des informations valides au moment de leur publication sur ce site. Certaines informations comme des noms et numéros de pièce peuvent ainsi être différentes des actuelles.
En outre, les illustrations des produits et des pièces n'ont de valeur qu'illustrative.

= Interchangeable N| not Interchangeable >> new for old << old for new

No.	Référence pièce	Désignation pièce	Qty	FRT[h]	IC	N° de série/PIN	Remarks	Kg
130	75599-32013	RONDELLE FREIN	3	-				0.03
140	K1211-41650	PROTECTEUR	1	-				0.012
150	K2143-41530	JOINT DE CARDAN	1	-				0.0
160	01123-50825	BOULON	2	-				0.013
170	K1211-84550	POUSSIERE	1	-				0.17
180	K1211-84560	RIVET	6	-				0.002
190	K1211-84580	RUBAN	1	-				0.045

Le contenu affiché est constitué des informations valides au moment de leur publication sur ce site. Certaines informations comme des noms et numéros de pièce peuvent ainsi être différentes des actuelles.
En outre, les illustrations des produits et des pièces n'ont de valeur qu'illustrative.

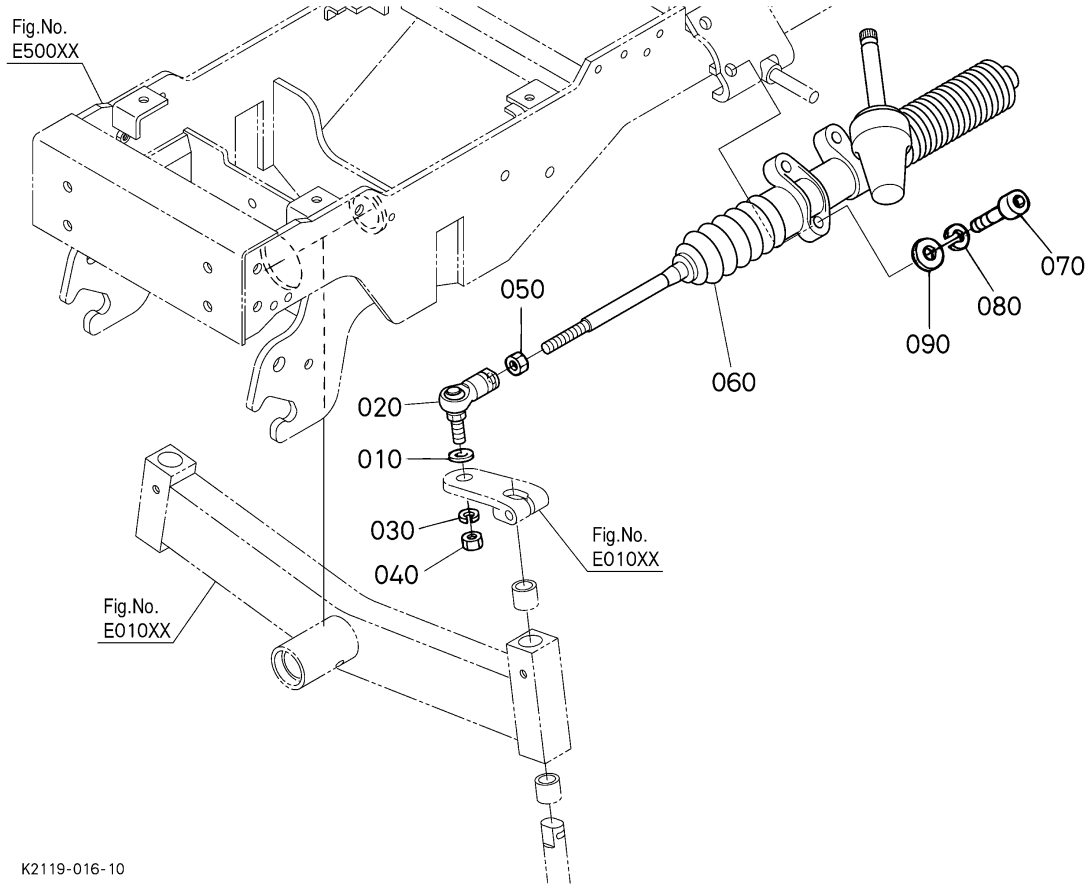

〓 Interchangeable N| not Interchangeable >> new for old << old for new

No.	Référence pièce	Désignation pièce	Qty	FRT[h]	IC	N° de série/PIN	Remarks	Kg
010	K1211-15282	RONDELLE	1	-				0.001
020	K1211-15224	EXTREM BIELLE	1	-				0.17
030	75599-33015	RONDELLE GROWER	1	-				0.006
040	K2110-95562	ECROU	1	-				0.017
050	02074-50120	ECROU	1	-				0.015
060	K1211-41523	CARTER DE DIRECTION	1	-				2.385
070	K1211-91040	VIS	3	-				0.03
080	04512-50100	RONDELLE	3	-				0.003
090	75599-32013	RONDELLE FREIN	3	-				0.03

Le contenu affiché est constitué des informations valides au moment de leur publication sur ce site. Certaines informations comme des noms et numéros de pièce peuvent ainsi être différentes des actuelles.
En outre, les illustrations des produits et des pièces n'ont de valeur qu'illustrative.

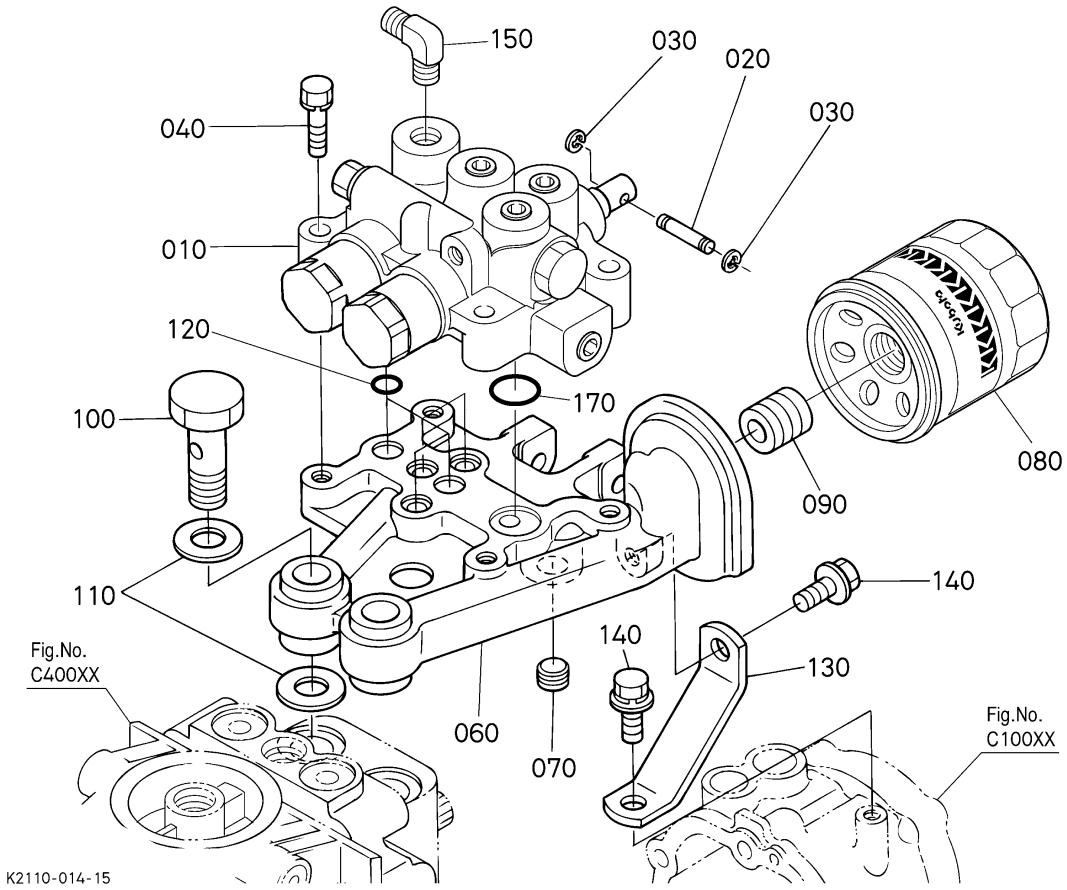

= Interchangeable NI not Interchangeable >> new for old << old for new

No.	Référence pièce	Désignation pièce	Qty	FRT[h]	IC	N° de série/PIN	Remarks	Kg
010	YR797-00100	ENS.DISTRIBUTEUR	1	-				2.96
020	K1310-36380	GOUPILLE	2	-				0.007
030	04613-50050	CIRCLIP DE L'EXTERNE	4	-				0.001
040	01123-50845	BOULON	4	-				0.02
060	K1310-36374	ADAPTATEUR	1	-				1.95
070	K1310-36390	BOUCHON	1	-				0.01
080	HHK20-36990	CARTOUCHE FILTRANTE	1	-				0.4
090	66204-36170	RACCORD FILTRE	1	-				0.018
100	K1310-36610	VIS	2	-				0.1
110	K1310-36620	JOINT	4	-				0.003
120	04817-00100	JOINT TORIQUE	5	-				0.001
130	K1310-36640	SUPPORT DE ADAPTEUR	1	-				0.075

Le contenu affiché est constitué des informations valides au moment de leur publication sur ce site. Certaines informations comme des noms et numéros de pièce peuvent ainsi être différentes des actuelles.
En outre, les illustrations des produits et des pièces n'ont de valeur qu'illustrative.

= Interchangeable N| not Interchangeable >> new for old << old for new

No.	Référence pièce	Désignation pièce	Qty	FRT[h]	IC	N° de série/PIN	Remarks	Kg
140	01125-50816	BOULON	2	-				0.013
150	K1310-63150	ADAPTATEUR	1	-				0.05
170	04817-00160	JOINT TORIQUE	1	-				0.001

Le contenu affiché est constitué des informations valides au moment de leur publication sur ce site. Certaines informations comme des noms et numéros de pièce peuvent ainsi être différentes des actuelles.
En outre, les illustrations des produits et des pièces n'ont de valeur qu'illustrative.

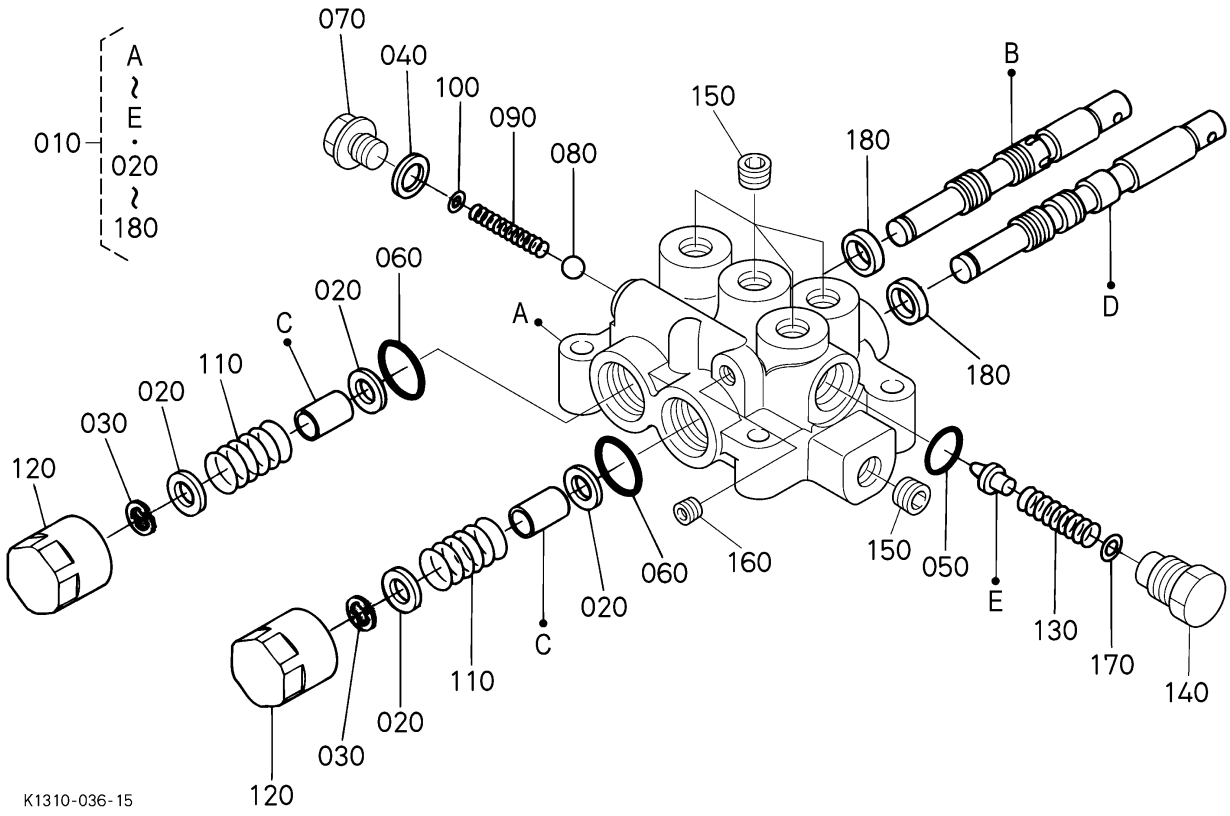

〓 Interchangeable NI not Interchangeable >> new for old << old for new

No.	Référence pièce	Désignation pièce	Qty	FRT[h]	IC	N° de série/PIN	Remarks	Kg
010	YR797-00100	ENS.DISTRIBUTEUR	1	-				2.96
020	04011-50100	RONDELLE PLANE	4	-				0.002
030	04613-50070	CIRCLIP DE L'EXTERNE	2	-				0.001
040	04717-01200	JOINT EN CAOUTCHOUC	1	-				0.002
050	04817-00160	JOINT TORIQUE	1	-				0.001
060	04817-00220	JOINT TORIQUE	2	-				0.001
070	06331-45012	BOUCHON	1	-				0.028
080	07715-01605	BILLE	1	-				0.003
090	66101-36220	RESSORT	1	-				0.005
100	66101-36240	CALE	1	-			0.30mm	0.003
100	66101-36230	CALE	1	-			0.50mm	0.003
110	YR797-00410	RESSORT DE RAPPEL	2	-				0.015

Le contenu affiché est constitué des informations valides au moment de leur publication sur ce site. Certaines informations comme des noms et numéros de pièce peuvent ainsi être différentes des actuelles.
En outre, les illustrations des produits et des pièces n'ont de valeur qu'illustrative.

= Interchangeable N| not Interchangeable >> new for old << old for new

No.	Référence pièce	Désignation pièce	Qty	FRT[h]	IC	N° de série/PIN	Remarks	Kg
120	YR797-00510	BOUCHON	2	-				0.11
130	YR797-00710	RESSORT	1	-				0.004
140	YR797-00810	BOUCHON	1	-				0.054
150	YR797-00910	BOUCHON	5	-				0.009
160	YT104-21010	BOUCHON	1	-				0.005
170	YT581-00140	CALE	1	-			0.20mm	0.001
170	YT581-00130	CALE	1	-			0.30mm	0.001
180	YT719-10150	JOINT	2	-				0.001

Le contenu affiché est constitué des informations valides au moment de leur publication sur ce site. Certaines informations comme des noms et numéros de pièce peuvent ainsi être différentes des actuelles.
En outre, les illustrations des produits et des pièces n'ont de valeur qu'illustrative.

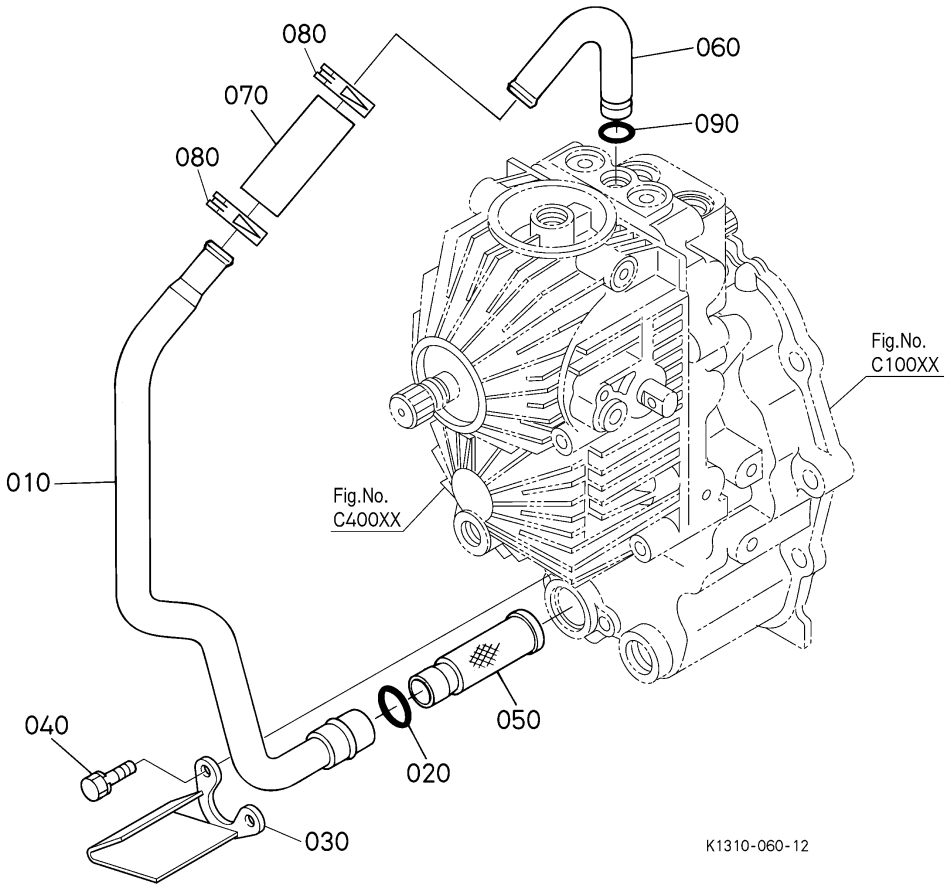

= Interchangeable NI not Interchangeable >> new for old << old for new

No.	Référence pièce	Désignation pièce	Qty	FRT[h]	IC	N° de série/PIN	Remarks	Kg
010	K1310-36410	TUYAU D'ASPIRATION	1	-				0.235
020	04817-06220	JOINT TORIQUE	1	-				0.003
030	K1310-36433	PLAQUE	1	-				0.168
040	01123-50816	VIS	2	-				0.011
050	K1310-36490	FILTRE	1	-				0.03
060	K1310-36420	TUYAU D'ASPIRATION	1	-				0.06
070	K1310-36480	TUYAU	1	-				0.026
080	09318-88230	COLLIER DE DURITE	2	-				0.008
090	04817-00110	JOINT TORIQUE	1	-				0.001

Le contenu affiché est constitué des informations valides au moment de leur publication sur ce site. Certaines informations comme des noms et numéros de pièce peuvent ainsi être différentes des actuelles.
En outre, les illustrations des produits et des pièces n'ont de valeur qu'illustrative.

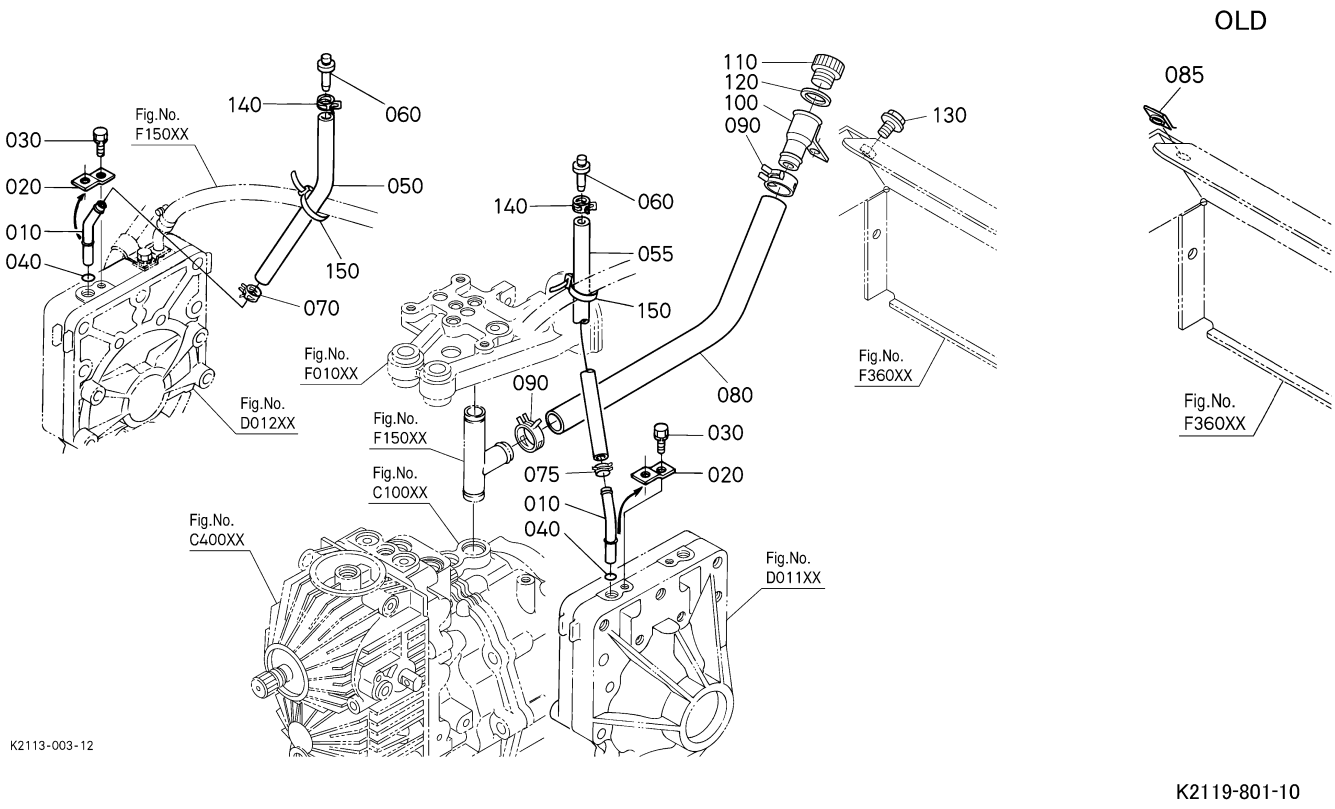

= Interchangeable N| not Interchangeable >> new for old << old for new

No.	Référence pièce	Désignation pièce	Qty	FRT[h]	IC	N° de série/PIN	Remarks	Kg
010	K1310-36760	ADAPTATEUR,VIDANGE	2	-				0.017
020	K1310-36770	PLAQUE DE ADAPTEUR	2	-				0.01
030	01123-50816	VIS	2	-				0.011
040	04817-00100	JOINT TORIQUE	2	-				0.001
050	K1310-36750	TUYAU	1	-		<=40129		0.02
050	K1310-36752	TUYAU	1	-	>>	>=40130		0.02
055	K1310-36750	TUYAU	1	-		<=40129		0.02
055	K1310-36752	TUYAU	1	-	>>	>=40130		0.02
060	K2561-36330	RENIFLARD	2	-				0.008
070	09318-88130	COLLIER DE DURITE	1	-				0.002
075	09318-88130	COLLIER DE DURITE	1	-				0.002
080	K2110-36670	TUYAU	1	-		<=40129		0.07
080	K2110-36672	TUYAU	1	-	>>	>=40130		0.07
085	K1122-91810	ECROU	1	-		<=40100		0.01
090	09318-88200	COLLIER DE DURITE	2	-				0.004
100	K1310-36660	ADAPTATEUR	1	-				0.06

Le contenu affiché est constitué des informations valides au moment de leur publication sur ce site. Certaines informations comme des noms et numéros de pièce peuvent ainsi être différentes des actuelles.
En outre, les illustrations des produits et des pièces n'ont de valeur qu'illustrative.

= Interchangeable N| not Interchangeable >> new for old << old for new

No.	Référence pièce	Désignation pièce	Qty	FRT[h]	IC	N° de série/PIN	Remarks	Kg
110	06324-50020	BOUCHON,REMPLIS.H/L	1	-				0.016
120	04721-00200	JOINT	1	-				0.002
130	01754-50816	VIS	1	-				0.011
140	09318-88125	COLLIER DE DURITE	2	-				0.001
150	K1122-61230	COLLIER DE BOYAU	2	-				0.001

Le contenu affiché est constitué des informations valides au moment de leur publication sur ce site. Certaines informations comme des noms et numéros de pièce peuvent ainsi être différentes des actuelles.
En outre, les illustrations des produits et des pièces n'ont de valeur qu'illustrative.

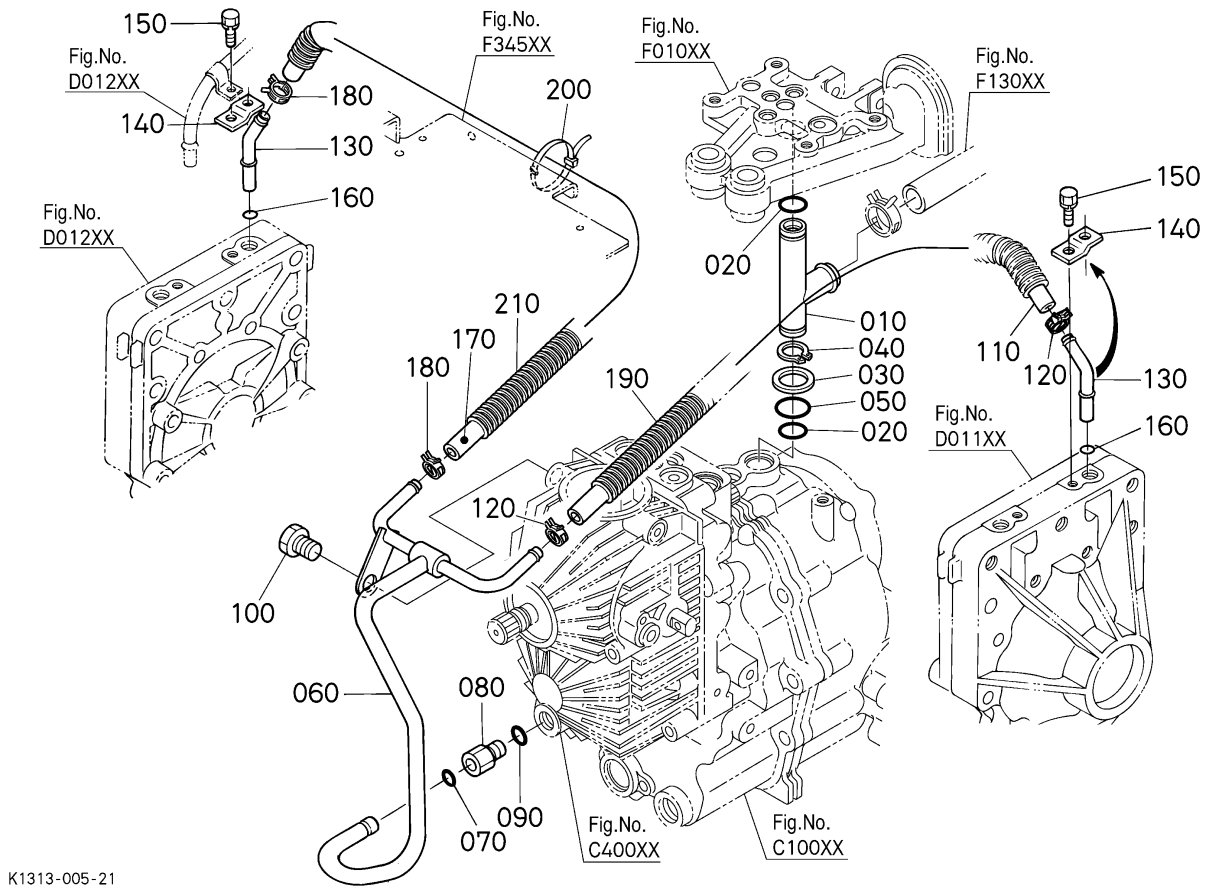

= Interchangeable NI not Interchangeable >> new for old << old for new

No.	Référence pièce	Désignation pièce	Qty	FRT[h]	IC	N° de série/PIN	Remarks	Kg
010	K1310-36650	TUYAU DE DRAINAGE	1	-				0.07
020	04817-00150	JOINT TORIQUE	2	-				0.001
030	K1310-36680	RONDELLE FREIN	1	-				0.006
040	04612-00190	CIRCLIP DE L'EXTERNE	1	-				0.001
050	04817-06190	JOINT TORIQUE	1	-				0.003
060	K1310-36710	TUYAU DE DRAINAGE	1	-				0.2
070	04811-10090	JOINT TORIQUE	1	-				0.001
080	66101-36463	BOUCHON DE VIDANGE	1	-		<=40129	COMMANDEZ PAR REF. No.080 NOUVEAU PIECES.	0.046
080	66101-36464	BOUCHON DE VIDANGE	1	-	>>	>=40130		0.046
090	68011-62220	JOINT TORIQUE	1	-				0.001
100	66101-36140	VIS	1	-				0.04
110	K1310-36740	TUYAU	1	-				0.039

Le contenu affiché est constitué des informations valides au moment de leur publication sur ce site. Certaines informations comme des noms et numéros de pièce peuvent ainsi être différentes des actuelles.
En outre, les illustrations des produits et des pièces n'ont de valeur qu'illustrative.

= Interchangeable N| not Interchangeable >> new for old << old for new

No.	Référence pièce	Désignation pièce	Qty	FRT[h]	IC	N° de série/PIN	Remarks	Kg
120	09318-88130	COLLIER DE DURITE	2	-				0.002
130	K1310-36760	ADAPTATEUR,VIDANGE	2	-				0.017
140	K1310-36770	PLAQUE DE ADAPTEUR	2	-				0.01
150	01123-50816	VIS	2	-				0.011
160	04817-00100	JOINT TORIQUE	2	-				0.001
170	K1310-36730	TUYAU	1	-				0.08
180	09318-88130	COLLIER DE DURITE	2	-				0.002
190	K2143-14220	TUYAU	1	-				0.015
200	K1122-61230	COLLIER DE BOYAU	1	-				0.001
210	K1310-24220	TUYAU	1	-				0.017

Le contenu affiché est constitué des informations valides au moment de leur publication sur ce site. Certaines informations comme des noms et numéros de pièce peuvent ainsi être différentes des actuelles.
En outre, les illustrations des produits et des pièces n'ont de valeur qu'illustrative.

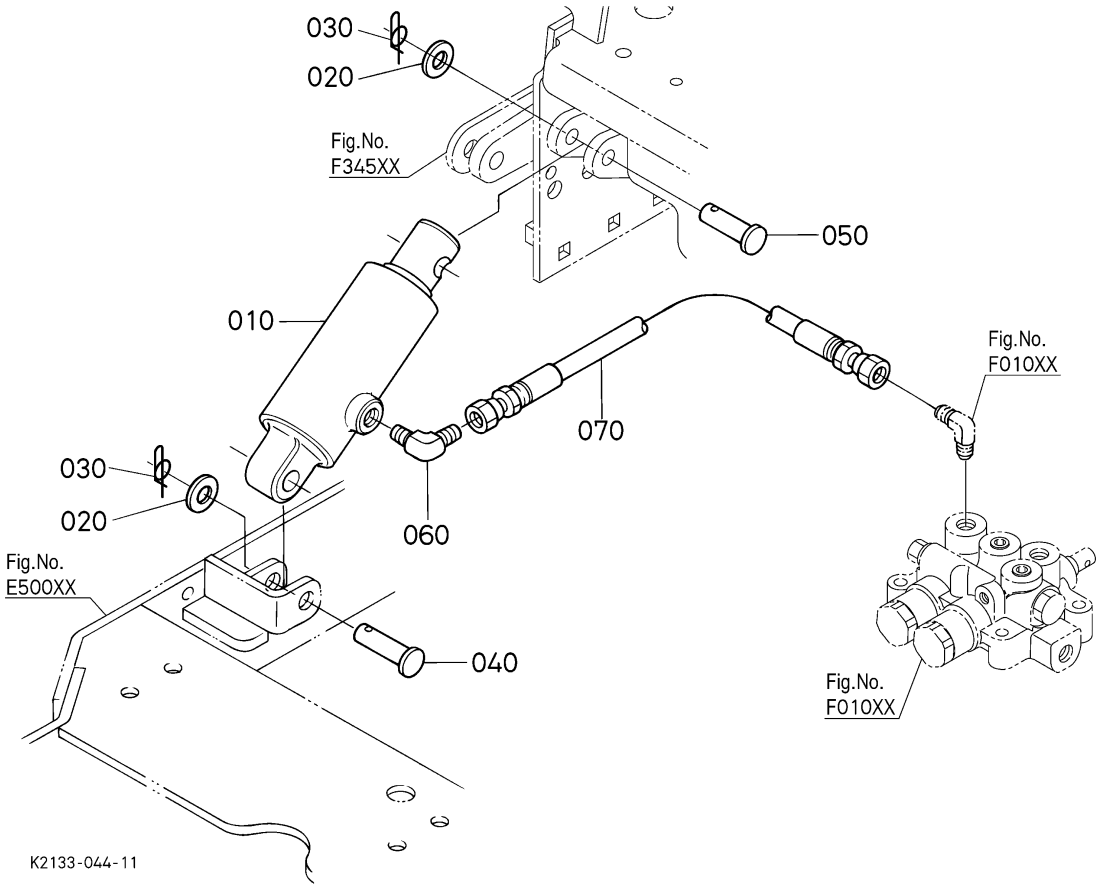

= Interchangeable NI not Interchangeable >> new for old << old for new

No.	Référence pièce	Désignation pièce	Qty	FRT[h]	IC	N° de série/PIN	Remarks	Kg
010	K1310-36513	ENS.CYLINDRE	1	-				2.91
020	75599-32016	RONDELLE FREIN	2	-				0.009
030	K1211-91162	GOUPILLE	2	-				0.004
040	05122-51455	GOUPILLE	1	-				0.068
050	05122-51465	GOUPILLE	1	-				0.08
060	K1310-63150	ADAPTATEUR	1	-				0.05
070	K1310-36520	BOYAU DE CYLINDRE	1	-				0.17

Le contenu affiché est constitué des informations valides au moment de leur publication sur ce site. Certaines informations comme des noms et numéros de pièce peuvent ainsi être différentes des actuelles.
En outre, les illustrations des produits et des pièces n'ont de valeur qu'illustrative.

F34500 SUPPORT DE CHAINON ## G2160-F-4

G2160-F-4 HYDRAULIQUE SYSTEME

Date de mise à jour: 2019/06/27
Date d'impression: 2022/09/12

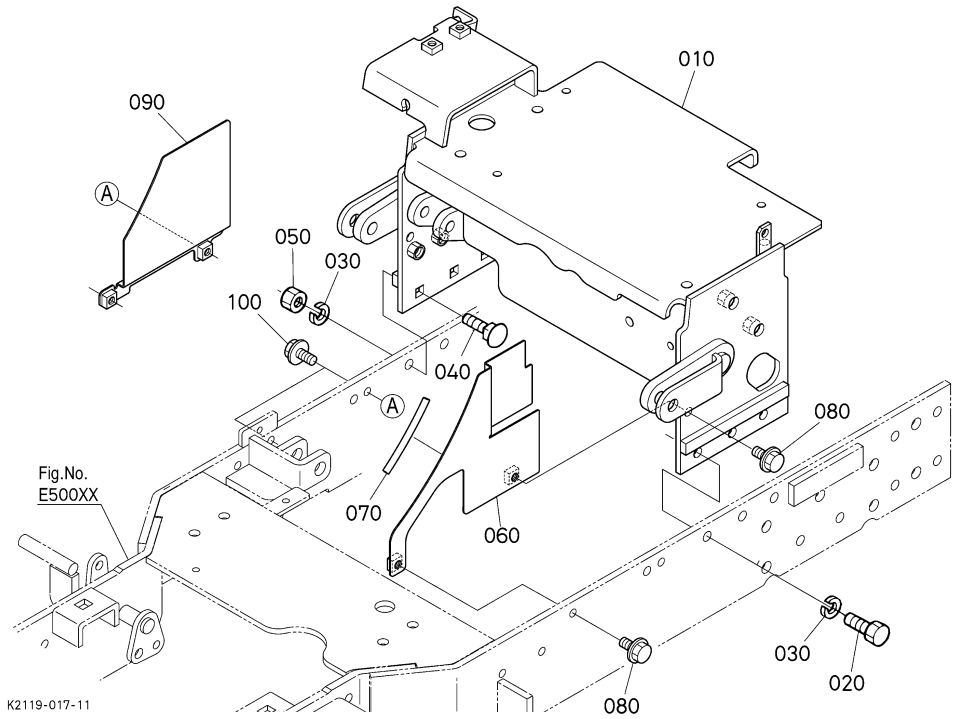

OLD

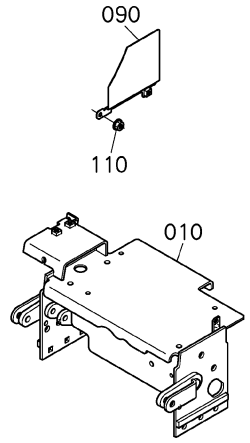

= Interchangeable NI not Interchangeable >> new for old << old for new

No.	Référence pièce	Désignation pièce	Qty	FRT[h]	IC	N° de série/PIN	Remarks	Kg
010	K1310-21029	SUPPORT	1	-		<=40117		13.0
010	K2146-21020	SUPPORT	1	-	NI	>=40118		0.0
020	01053-51030	VIS	3	-				0.027
030	04512-50100	RONDELLE	6	-				0.003
040	K1310-91002	VIS	3	-				0.026
050	02014-50100	ECROU	3	-				0.011
060	K2146-21340	COUVERCLE	1	-				0.0
070	K1245-21370	EQUILIBRAGE	1	-				0.003
080	01754-50816	VIS	2	-				0.011
090	K2119-21360	COUVERCLE	1	-		<=40100		0.0
090	K2119-21362	COUVERCLE	1	-	>>	>=40101		0.0
100	01754-50816	VIS	2	-				0.011
110	02751-50080	ECROU	1	-		<=40100		0.006

Le contenu affiché est constitué des informations valides au moment de leur publication sur ce site. Certaines informations comme des noms et numéros de pièce peuvent ainsi être différentes des actuelles.
En outre, les illustrations des produits et des pièces n'ont de valeur qu'illustrative.

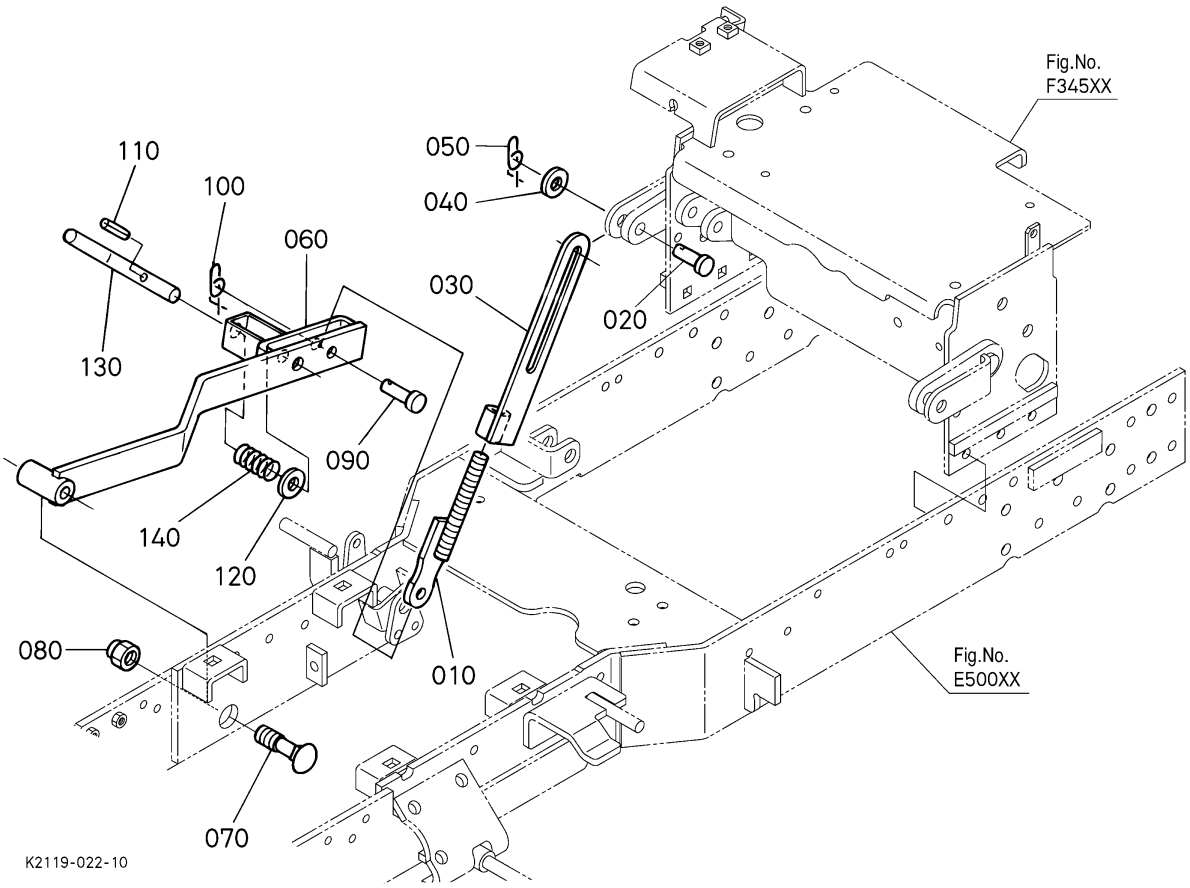

〓 Interchangeable N| not Interchangeable >> new for old << old for new

No.	Référence pièce	Désignation pièce	Qty	FRT[h]	IC	N° de série/PIN	Remarks	Kg
010	K1310-44270	ATTELAGE	1	-				0.33
020	75599-51530	GOUPILLE	1	-				0.042
030	K2110-44280	ATTELAGE	1	-				0.53
040	75599-32115	RONDELLE FREIN	1	-				0.02
050	K1211-91142	GOUPILLE	1	-				0.002
060	K1310-44332	ATTELAGE ARRIERE D.	1	-				1.98
070	K1211-91692	VIS	1	-				0.11
080	K1211-91932	ECROU	1	-				0.03
090	75599-51530	GOUPILLE	1	-				0.042
100	K1211-91142	GOUPILLE	1	-				0.002
110	75599-52532	GOUPILLE-RESSORT	1	-				0.005
120	75599-32016	RONDELLE FREIN	1	-				0.009

Le contenu affiché est constitué des informations valides au moment de leur publication sur ce site. Certaines informations comme des noms et numéros de pièce peuvent ainsi être différentes des actuelles.
En outre, les illustrations des produits et des pièces n'ont de valeur qu'illustrative.

= Interchangeable N| not Interchangeable >> new for old << old for new

No.	Référence pièce	Désignation pièce	Qty	FRT[h]	IC	N° de série/PIN	Remarks	Kg
130	K5651-44652	GOUPILLE ARRIERE	1	-				0.2
140	K5651-44672	RESSORT	1	-				0.21

Le contenu affiché est constitué des informations valides au moment de leur publication sur ce site. Certaines informations comme des noms et numéros de pièce peuvent ainsi être différentes des actuelles.
En outre, les illustrations des produits et des pièces n'ont de valeur qu'illustrative.

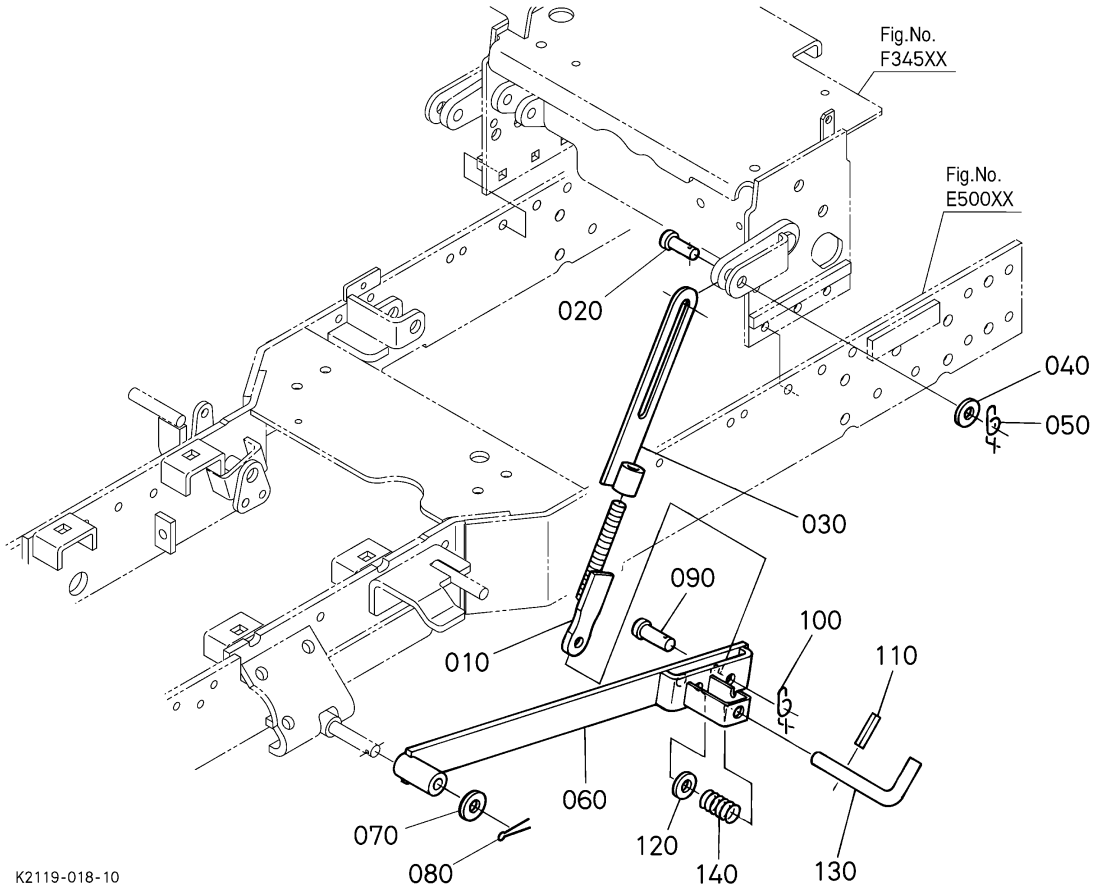

= Interchangeable NI not Interchangeable >> new for old << old for new

No.	Référence pièce	Désignation pièce	Qty	FRT[h]	IC	N° de série/PIN	Remarks	Kg
010	K1310-44270	ATTELAGE	1	-				0.33
020	75599-51530	GOUPILLE	1	-				0.042
030	K2110-44280	ATTELAGE	1	-				0.53
040	75599-32115	RONDELLE FREIN	1	-				0.02
050	K1211-91142	GOUPILLE	1	-				0.002
060	K1310-44320	ATTELAGE ARRIERE G.	1	-				1.95
070	04013-50160	RONDELLE PLANE	1	-				0.011
080	05511-50425	GOUPILLE FENDUE	1	-				0.003
090	75599-51530	GOUPILLE	1	-				0.042
100	K1211-91142	GOUPILLE	1	-				0.002
110	75599-52532	GOUPILLE-RESSORT	1	-				0.005
120	75599-32016	RONDELLE FREIN	1	-				0.009

Le contenu affiché est constitué des informations valides au moment de leur publication sur ce site. Certaines informations comme des noms et numéros de pièce peuvent ainsi être différentes des actuelles.
En outre, les illustrations des produits et des pièces n'ont de valeur qu'illustrative.

= Interchangeable N| not Interchangeable >> new for old << old for new

No.	Référence pièce	Désignation pièce	Qty	FRT[h]	IC	N° de série/PIN	Remarks	Kg
130	K5651-44652	GOUPILLE ARRIERE	1	-				0.2
140	K5651-44672	RESSORT	1	-				0.21

Le contenu affiché est constitué des informations valides au moment de leur publication sur ce site. Certaines informations comme des noms et numéros de pièce peuvent ainsi être différentes des actuelles.
En outre, les illustrations des produits et des pièces n'ont de valeur qu'illustrative.

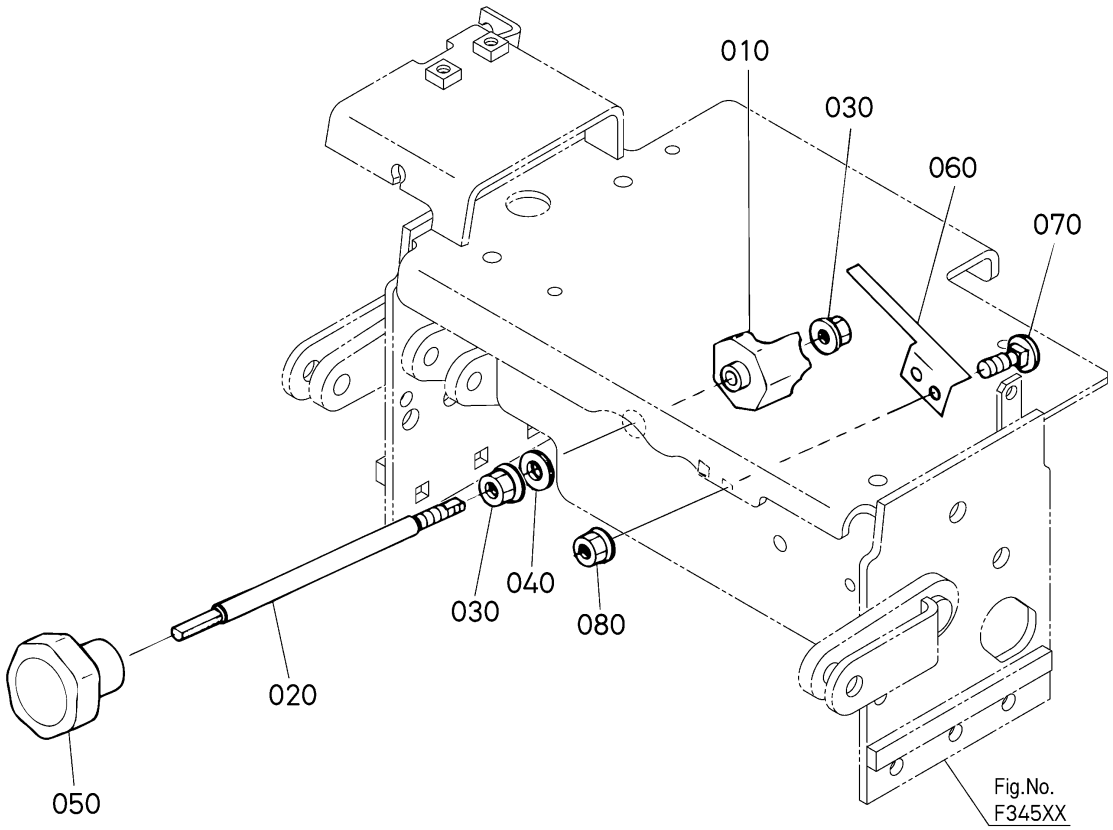

= Interchangeable NI not Interchangeable >> new for old << old for new

No.	Référence pièce	Désignation pièce	Qty	FRT[h]	IC	N° de série/PIN	Remarks	Kg
010	K1211-44410	CAME	1	-				0.26
020	K1310-44422	BIELLE	1	-				0.16
030	K1122-91962	ECROU A EMBASE	2	-				0.012
040	75599-32113	RONDELLE FREIN	1	-				0.01
050	K1132-44430	CADRAN	1	-				0.04
060	K1122-44440	RESSORT DE RAPPEL	1	-				0.04
070	K1122-91320	VIS	2	-				0.01
080	02751-50080	ECROU	2	-				0.006

Le contenu affiché est constitué des informations valides au moment de leur publication sur ce site. Certaines informations comme des noms et numéros de pièce peuvent ainsi être différentes des actuelles.
En outre, les illustrations des produits et des pièces n'ont de valeur qu'illustrative.

F36000 ATTELAGE ## G2160-F-4

G2160-F-4 HYDRAULIQUE SYSTEME

Date de mise à jour: 2019/06/27
Date d'impression: 2022/09/12

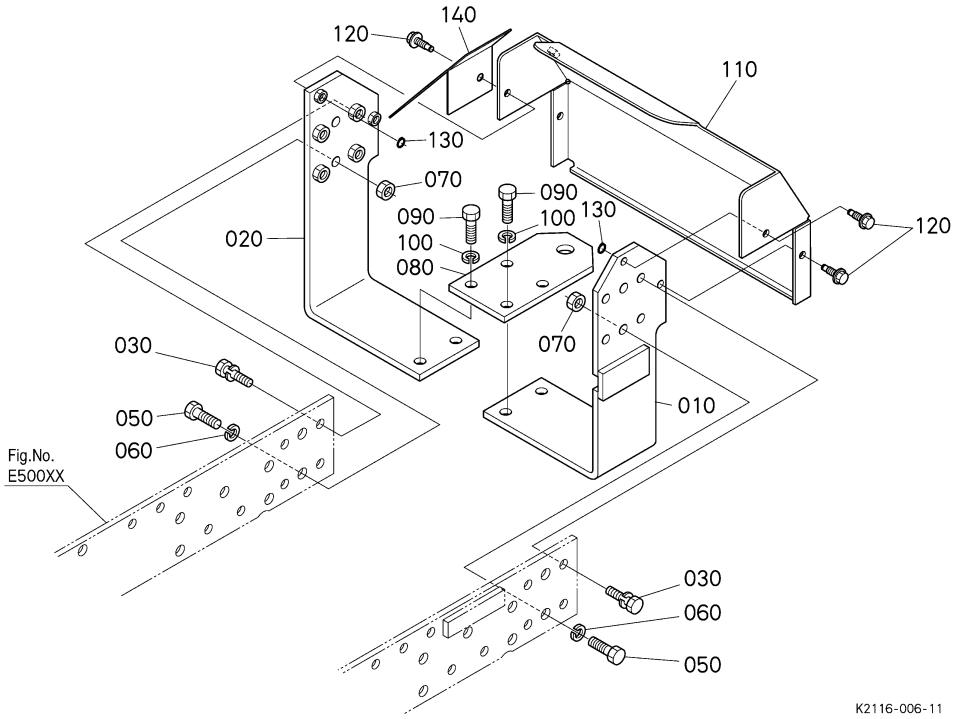

K2116-006-11

OLD

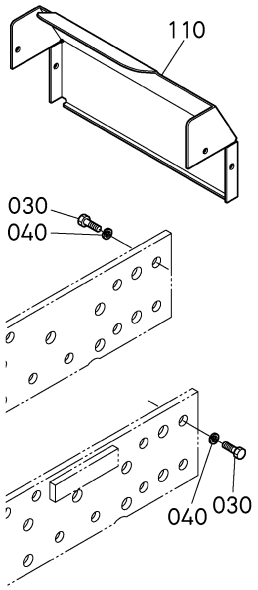

K2119-803-10

= Interchangeable NI not Interchangeable >> new for old << old for new

No.	Référence pièce	Désignation pièce	Qty	FRT[h]	IC	N° de série/PIN	Remarks	Kg
010	K2110-21043	CHASSIS ARRIERE G.	1	-				0.0
020	K2110-21053	CHASSIS ARRIERE D.	1	-				0.0
030	01176-51040	VIS	8	-		<=40100		0.03
030	01138-51040	VIS	8	-	>>	>=40101		0.03
040	04512-50100	RONDELLE	8	-		<=40100		0.003
050	01053-51235	BOULON	4	-				0.042
060	04512-50120	RONDELLE GROWER	4	-				0.003
070	02054-50120	ECROU	4	-				0.018
080	K2110-21072	ATTELAGE	1	-				0.9
090	01053-51235	BOULON	4	-				0.042
100	04512-50120	RONDELLE GROWER	4	-				0.003
110	K2116-21060	COUVERCLE ARRIERE	1	-		<=40100		0.0
110	K2116-21062	COUVERCLE ARRIERE	1	-	>>	>=40101		0.0
120	K1250-54180	BRIDE,BOULON	4	-				0.0
130	04613-50050	CIRCLIP DE L'EXTERNE	4	-				0.001

Le contenu affiché est constitué des informations valides au moment de leur publication sur ce site. Certaines informations comme des noms et numéros de pièce peuvent ainsi être différentes des actuelles.
En outre, les illustrations des produits et des pièces n'ont de valeur qu'illustrative.

= Interchangeable N| not Interchangeable >> new for old << old for new

No.	Référence pièce	Désignation pièce	Qty	FRT[h]	IC	N° de série/PIN	Remarks	Kg
140	K2119-21080	COUVERCLE	1	-				0.0

Le contenu affiché est constitué des informations valides au moment de leur publication sur ce site. Certaines informations comme des noms et numéros de pièce peuvent ainsi être différentes des actuelles.
En outre, les illustrations des produits et des pièces n'ont de valeur qu'illustrative.

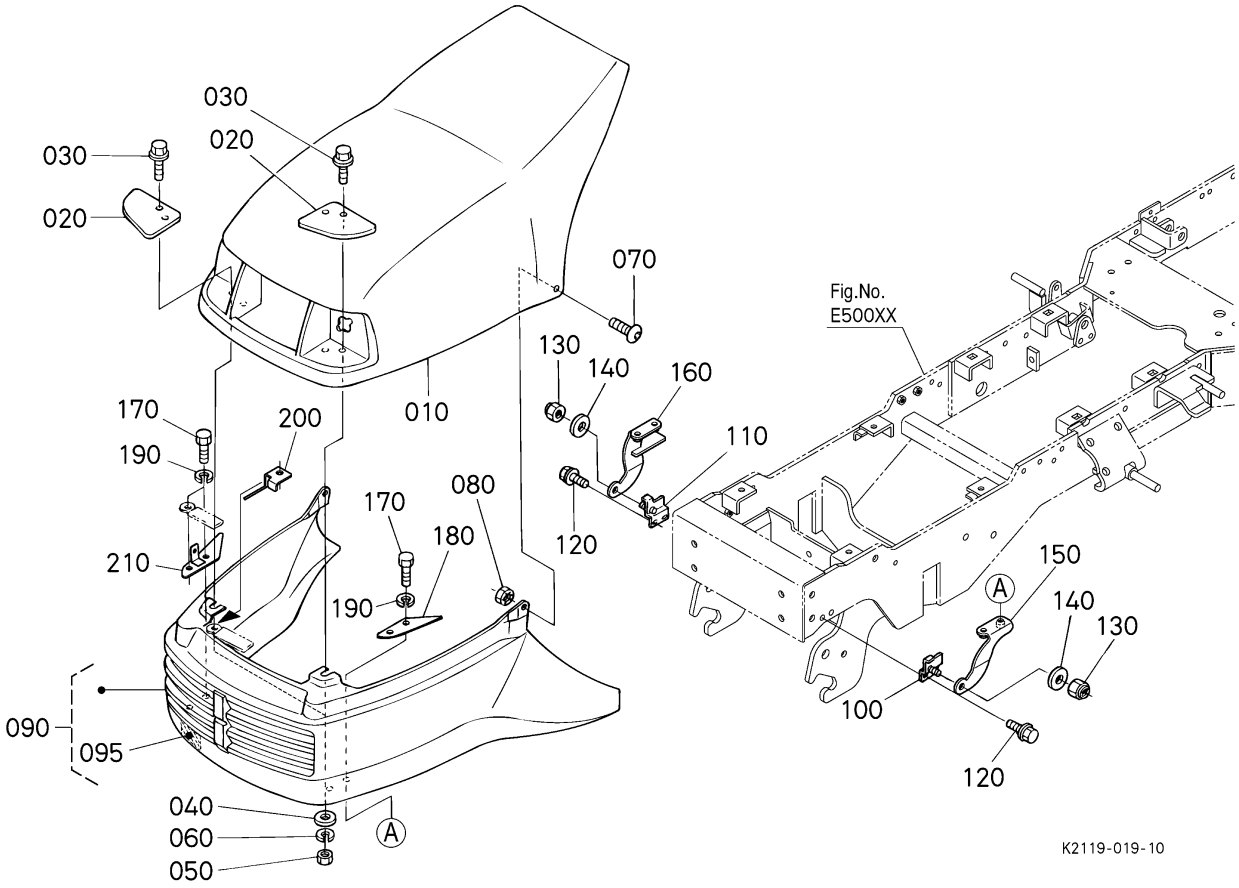

〓 Interchangeable N| not Interchangeable >> new for old << old for new

No.	Référence pièce	Désignation pièce	Qty	FRT[h]	IC	N° de série/PIN	Remarks	Kg
010	K1211-54110	CAPOT	1	-				6.2
020	K1122-54230	PLAQUE DE CAPOT	2	-				0.04
030	K1211-91070	VIS DE BUTEE	2	-				0.015
040	75599-32112	RONDELLE FREIN	2	-				0.001
050	02054-50080	ECROU	2	-				0.005
060	75599-33012	RONDELLE GROWER	2	-				0.002
070	K1211-54363	VIS	2	-				0.01
080	K1211-54370	ECROU	2	-				0.002
090	K2113-95520	ENS.CAPOT	1	-				5.0
095	----	ETIQUETTE	1	-				0.0
100	K1211-54333	SUPPORT DE CAPOT G.	1	-				0.065
110	K1211-54343	SUPPORT DE CAPOT D.	1	-				0.065

Le contenu affiché est constitué des informations valides au moment de leur publication sur ce site. Certaines informations comme des noms et numéros de pièce peuvent ainsi être différentes des actuelles.
En outre, les illustrations des produits et des pièces n'ont de valeur qu'illustrative.

= Interchangeable N| not Interchangeable >> new for old << old for new

No.	Référence pièce	Désignation pièce	Qty	FRT[h]	IC	N° de série/PIN	Remarks	Kg
120	01754-50820	VIS	4	-				0.015
130	75599-31923	CONTRE-ECROU	2	-				0.007
140	75599-32013	RONDELLE FREIN	2	-				0.03
150	K1211-54310	SUPPORT DE CAPOT G.	1	-				0.22
160	K1211-54324	SUPPORT DE CAPOT D.	1	-				0.225
170	01053-50830	BOULON	4	-				0.015
180	K1211-54350	PLAQUE DE CAPOT	1	-				0.075
190	75599-33012	RONDELLE GROWER	4	-				0.002
200	K2143-54360	SUPPORT	1	-				0.0
210	K2133-54370	PLAQUE	1	-				0.0

Le contenu affiché est constitué des informations valides au moment de leur publication sur ce site. Certaines informations comme des noms et numéros de pièce peuvent ainsi être différentes des actuelles.
En outre, les illustrations des produits et des pièces n'ont de valeur qu'illustrative.

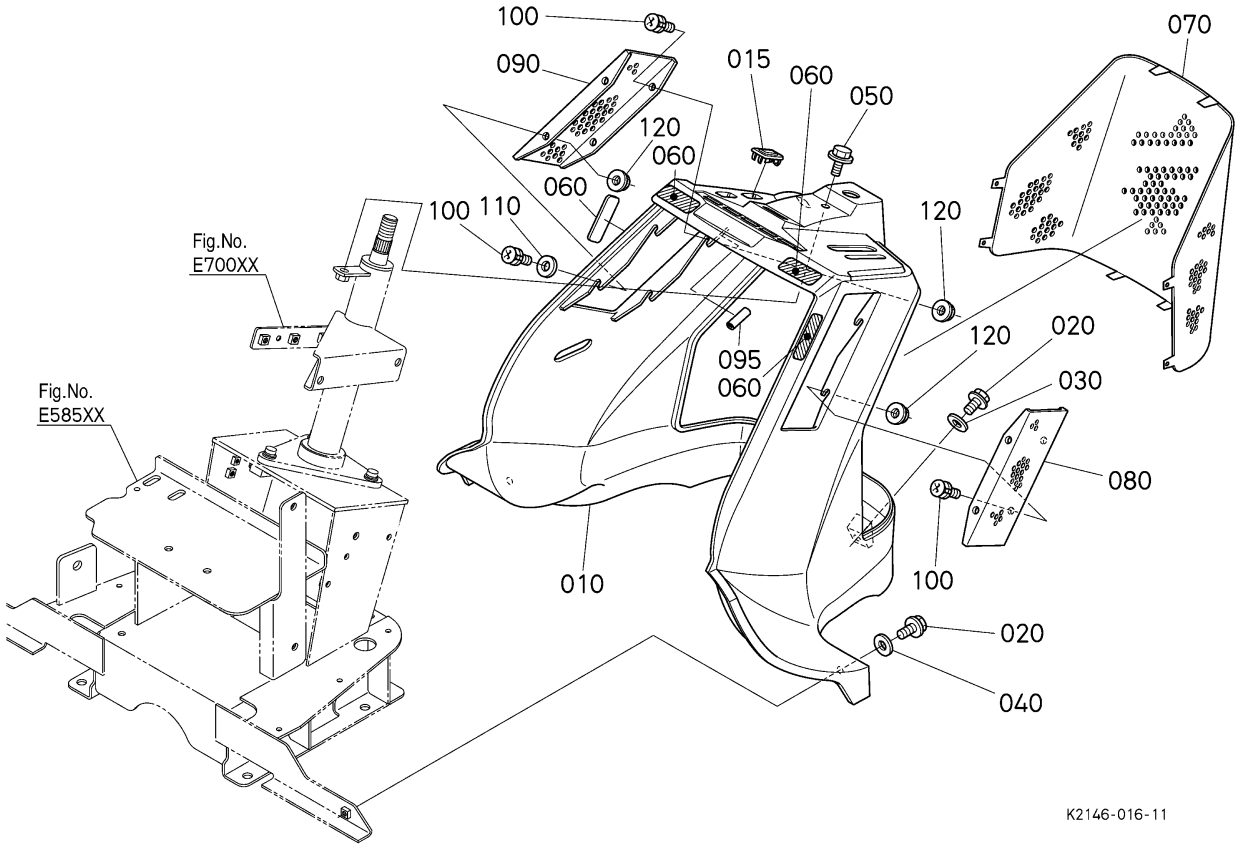

= Interchangeable NI not Interchangeable >> new for old << old for new

No.	Référence pièce	Désignation pièce	Qty	FRT[h]	IC	N° de série/PIN	Remarks	Kg
010	K2110-57110	TABLEAU DE BORD	1	-				3.5
015	K1310-57150	BOUCHON	1	-				0.011
020	01754-50820	VIS	4	-				0.015
030	K1122-57173	RONDELL	2	-				0.004
040	K5112-72832	RONDELLE FREIN	2	-				0.005
050	K1122-91052	BOULON	1	-		<=40129		0.013
050	K1122-91053	BOULON	1	-	>>	>=40130		0.013
060	K1122-57163	PLAQUE DE CAOUTCHOUC	4	-				0.001
070	K1211-57120	FILTRE	1	-				1.0
080	K1211-57130	FILTRE GAUCHE	1	-				0.105
090	K1211-57140	FILTRE DROITE	1	-				0.1
095	K2145-21260	EQUILIBRAGE	1	-		>=40101		0.0

Le contenu affiché est constitué des informations valides au moment de leur publication sur ce site. Certaines informations comme des noms et numéros de pièce peuvent ainsi être différentes des actuelles.
En outre, les illustrations des produits et des pièces n'ont de valeur qu'illustrative.

= Interchangeable N| not Interchangeable >> new for old << old for new

No.	Référence pièce	Désignation pièce	Qty	FRT[h]	IC	N° de série/PIN	Remarks	Kg
100	03004-50616	VIS	8	-				0.006
110	75599-32011	RONDELLE FREIN	4	-				0.001
120	02751-50060	ÉCROU A EMBASE	8	-				0.005

Le contenu affiché est constitué des informations valides au moment de leur publication sur ce site. Certaines informations comme des noms et numéros de pièce peuvent ainsi être différentes des actuelles.
En outre, les illustrations des produits et des pièces n'ont de valeur qu'illustrative.

G02500 GUIDE DE LEVIER ## G2160-F-4

G2160-F-4 CAPOT

Date de mise à jour: 2019/06/27
Date d'impression: 2022/09/12

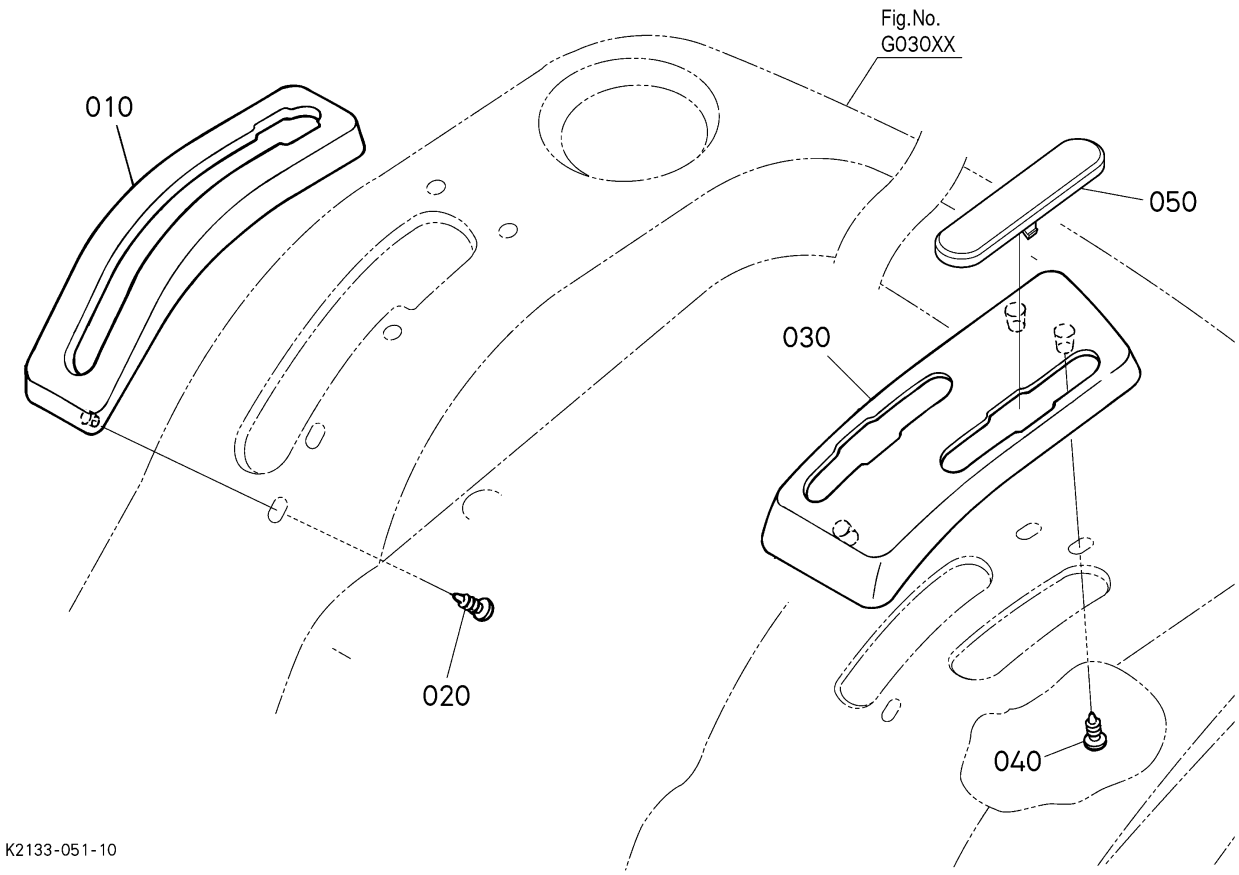

= Interchangeable NI not Interchangeable >> new for old << old for new

No.	Référence pièce	Désignation pièce	Qty	FRT[h]	IC	N° de série/PIN	Remarks	Kg
010	K1310-55220	COUVERCLE	1	-				0.092
020	K1122-55283	VIS	3	-				0.002
030	K1310-55230	COUVERCLE	1	-				0.1
040	K1122-55283	VIS	3	-				0.002
050	K2110-55242	COUVERCLE	1	-				0.02

Le contenu affiché est constitué des informations valides au moment de leur publication sur ce site. Certaines informations comme des noms et numéros de pièce peuvent ainsi être différentes des actuelles.
En outre, les illustrations des produits et des pièces n'ont de valeur qu'illustrative.

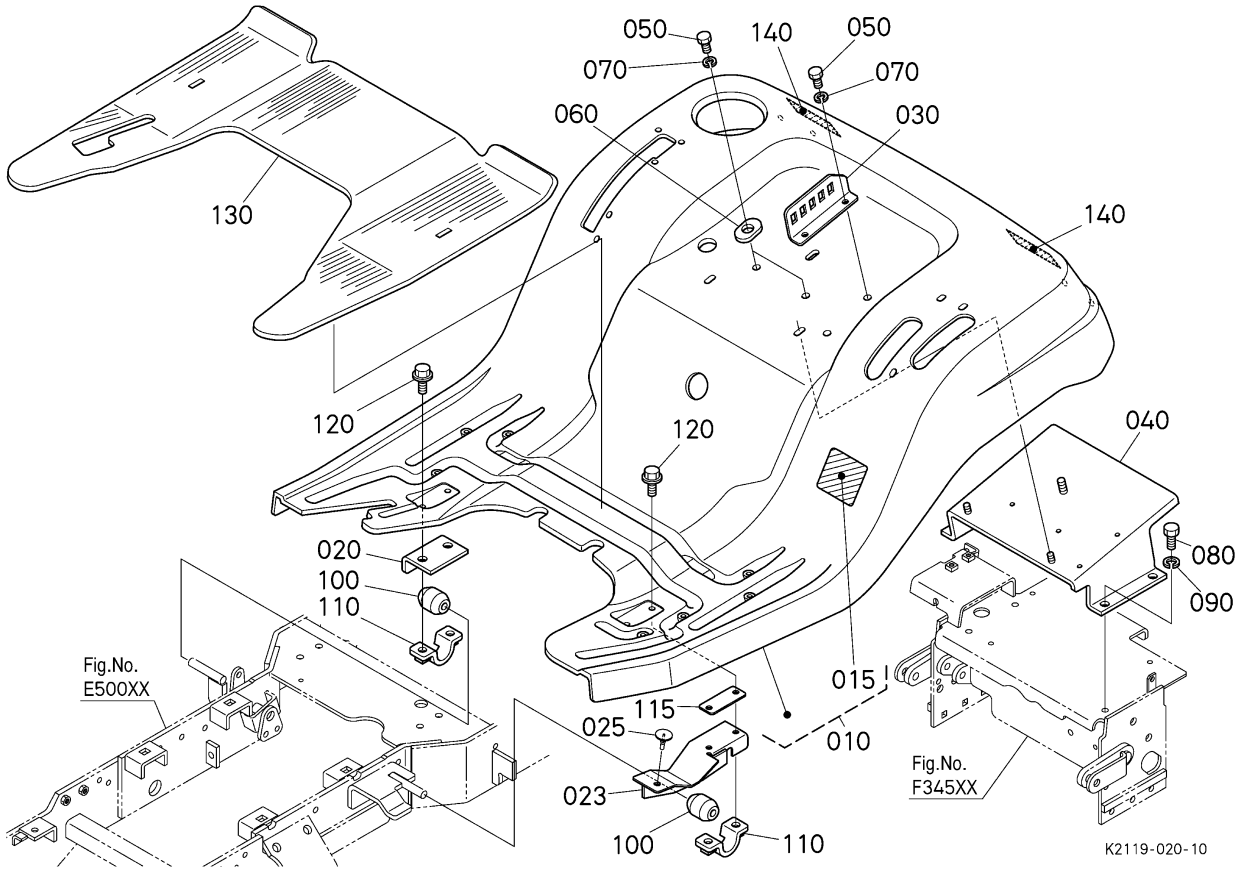

〓 Interchangeable N| not Interchangeable >> new for old << old for new

No.	Référence pièce	Désignation pièce	Qty	FRT[h]	IC	N° de série/PIN	Remarks	Kg
010	K1310-95020	ENS.AILE	1	-				14.0
015	K1310-65170	ENS.ETIQUETTE	1	-				0.025
020	K1310-55140	SUPPORT DE AILE	1	-				0.113
023	K2143-55140	SUPPORT D'AILE	1	-				0.0
025	K3211-53190	COUSSIN	1	-				0.004
030	K2134-55133	PLAQUE	1	-				0.0
040	K2143-55122	SUPPORT	1	-				0.0
050	01053-50820	BOULON	4	-				0.012
060	K2134-56170	RONDELLE	2	-				0.0
070	75599-33012	RONDELLE GROWER	4	-				0.002
080	01053-51025	VIS	4	-				0.025
090	04512-50100	RONDELLE	4	-				0.003

Le contenu affiché est constitué des informations valides au moment de leur publication sur ce site. Certaines informations comme des noms et numéros de pièce peuvent ainsi être différentes des actuelles.
En outre, les illustrations des produits et des pièces n'ont de valeur qu'illustrative.

= Interchangeable N| not Interchangeable >> new for old << old for new

No.	Référence pièce	Désignation pièce	Qty	FRT[h]	IC	N° de série/PIN	Remarks	Kg
100	K1122-55120	BAGUE	2	-				0.04
110	K1211-55130	SUP.MARCHE-PIED	2	-				0.06
115	K2143-55150	PLAQUE	1	-				0.0
120	01754-50820	VIS	4	-				0.015
130	K1310-55210	MARCHE DE SIEGE	1	-				0.85
140	32431-34200	CATADIOPTRE	2	-				0.025

Le contenu affiché est constitué des informations valides au moment de leur publication sur ce site. Certaines informations comme des noms et numéros de pièce peuvent ainsi être différentes des actuelles.
En outre, les illustrations des produits et des pièces n'ont de valeur qu'illustrative.

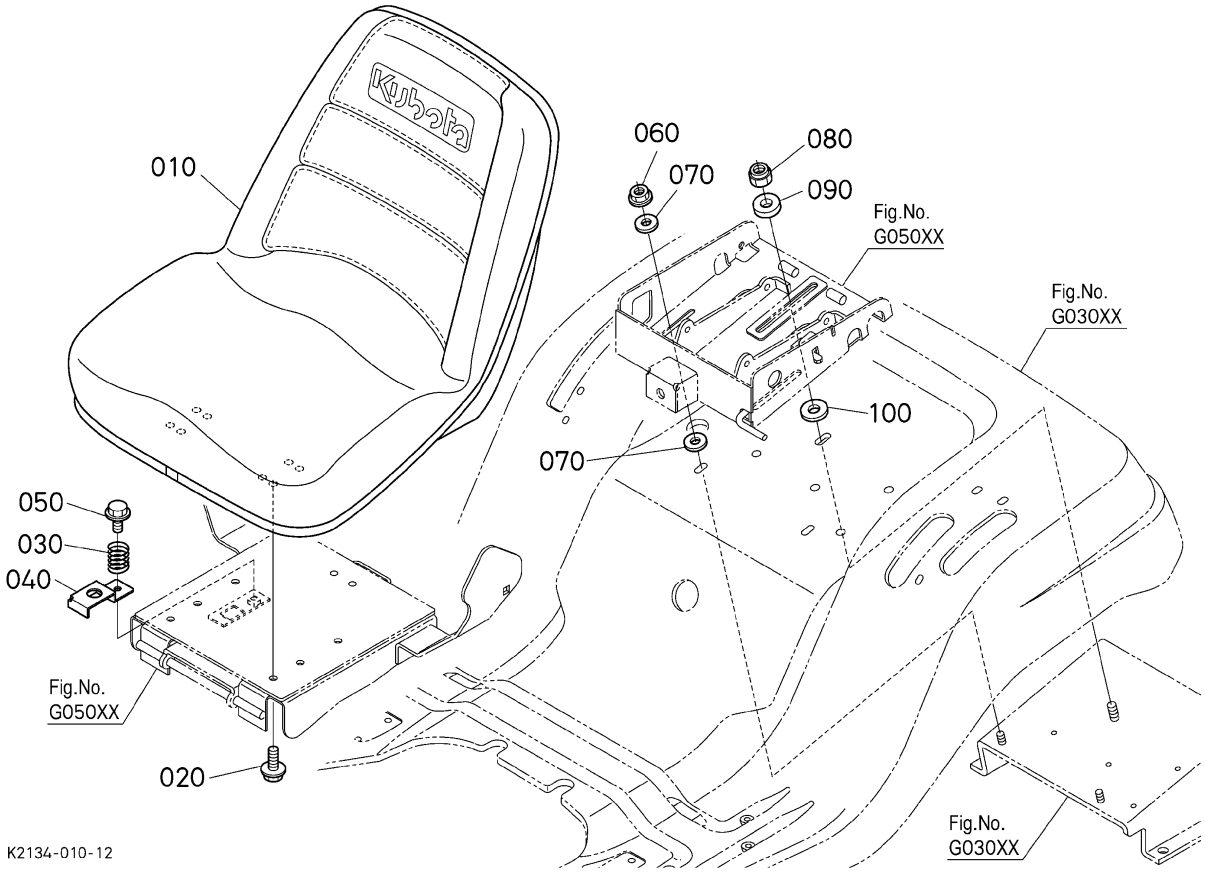

= Interchangeable NI not Interchangeable >> new for old << old for new

No.	Référence pièce	Désignation pièce	Qty	FRT[h]	IC	N° de série/PIN	Remarks	Kg
010	6C070-88720	SIEGE	1	-				8.4
020	01754-50820	VIS	4	-				0.015
030	K1122-56140	RESSORT DE SIEGE	1	-				0.02
040	K2113-56342	PROTECTEUR	1	-				0.08
050	01754-50814	BOULON,BRIDE	1	-				0.012
060	K5112-72842	CONTRE-ECROU	2	-				0.005
070	75599-32112	RONDELLE FREIN	4	-				0.001
080	0Y254-50600	CONTRE-ECROU	1	-				0.0
090	K2134-56180	RONDELLE	1	-				0.0
100	75599-32113	RONDELLE FREIN	1	-				0.01

Le contenu affiché est constitué des informations valides au moment de leur publication sur ce site. Certaines informations comme des noms et numéros de pièce peuvent ainsi être différentes des actuelles.
En outre, les illustrations des produits et des pièces n'ont de valeur qu'illustrative.

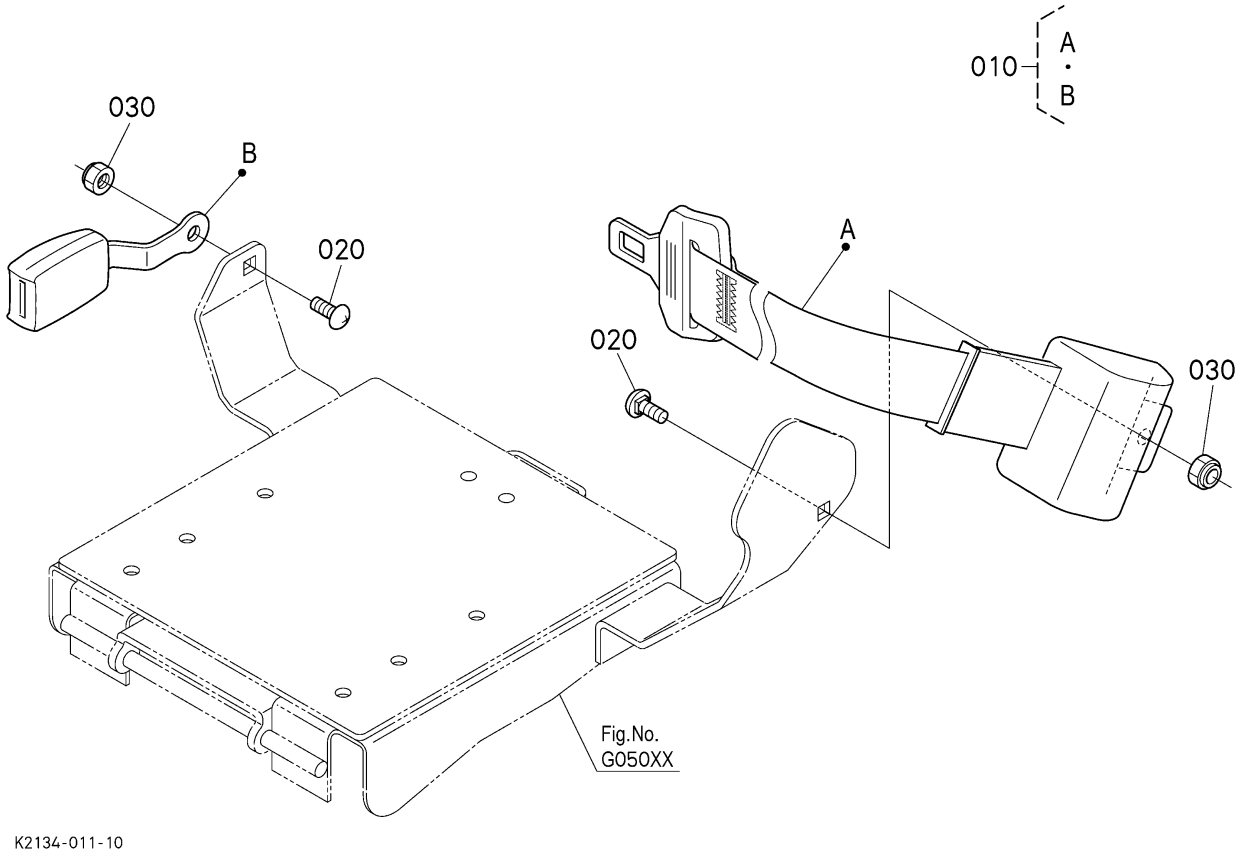

= Interchangeable NI not Interchangeable >> new for old << old for new

No.	Référence pièce	Désignation pièce	Qty	FRT[h]	IC	N° de série/PIN	Remarks	Kg
010	K2771-56852	CEINTURE DE MAINTIEN	1	-				0.785
020	K3151-82523	VIS À COLLET CARRÉ	2	-				0.026
030	02574-50100	ECROU	2	-				0.007

Le contenu affiché est constitué des informations valides au moment de leur publication sur ce site. Certaines informations comme des noms et numéros de pièce peuvent ainsi être différentes des actuelles.
En outre, les illustrations des produits et des pièces n'ont de valeur qu'illustrative.

G05000 SUPPORT DE SIEGE ## G2160-F-4

G2160-F-4 CAPOT

Date de mise à jour: 2019/06/27
Date d'impression: 2022/09/12

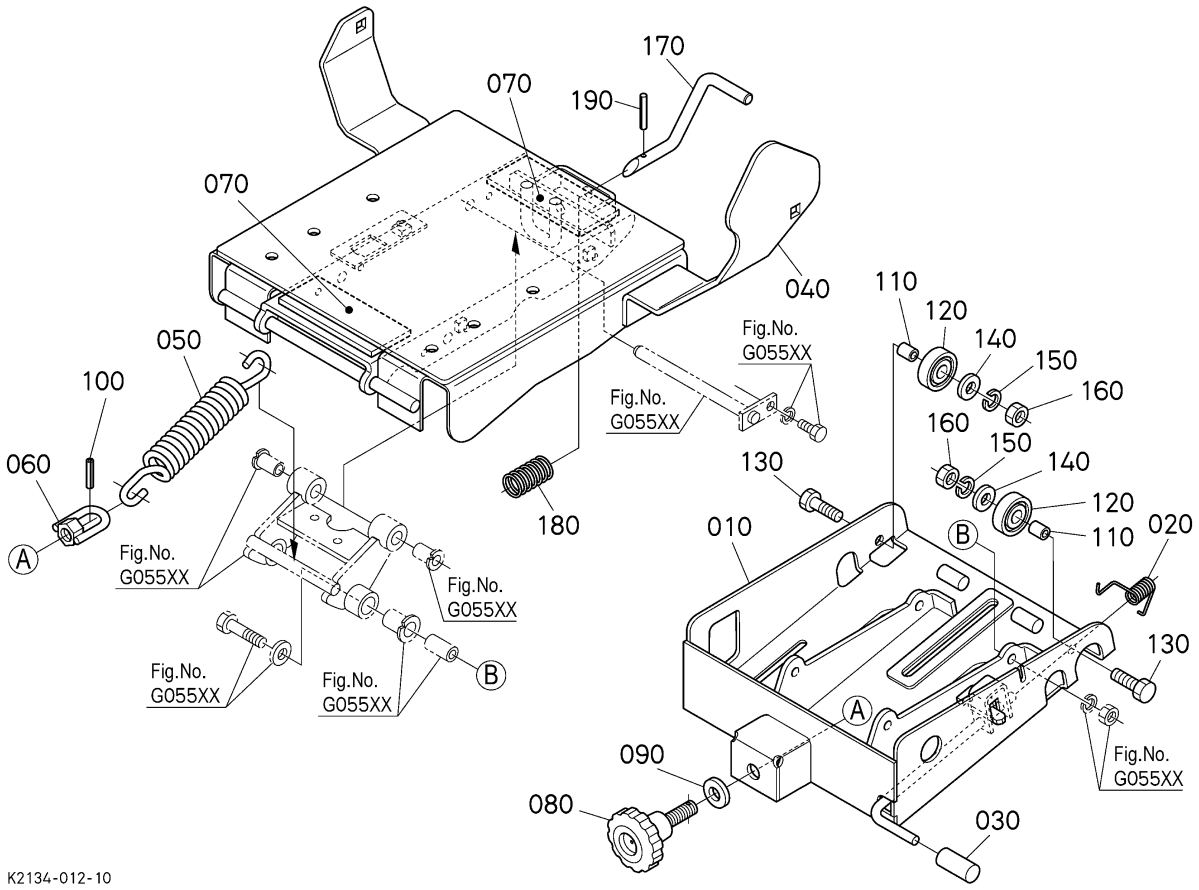

= Interchangeable NI not Interchangeable >> new for old << old for new

No.	Référence pièce	Désignation pièce	Qty	FRT[h]	IC	N° de série/PIN	Remarks	Kg
010	K2134-56120	CORPS	1	-				0.0
020	K2134-56150	RESSORT	1	-				0.0
030	K1211-56140	COUVERCLE	1	-				0.008
040	K2134-56222	CORPS DE SIEGE SUPE.	1	-				0.0
050	K2110-56250	RESSORT	1	-				0.3
060	K2110-56262	ECROU	1	-				0.04
070	K2110-56322	CAOUTCHOUC DE SIEGE	2	-				0.031
080	K2110-56292	BOLT,KNOB	1	-				0.11
090	75599-32114	RONDELLE FREIN	1	-				0.011
100	75599-52211	GOUPILLE-RESSORT	1	-				0.001
110	K2110-56362	COLLIER	2	-				0.015
120	K2110-56370	ROULEAU	2	-				0.01

Le contenu affiché est constitué des informations valides au moment de leur publication sur ce site. Certaines informations comme des noms et numéros de pièce peuvent ainsi être différentes des actuelles.
En outre, les illustrations des produits et des pièces n'ont de valeur qu'illustrative.

= Interchangeable N| not Interchangeable >> new for old << old for new

No.	Référence pièce	Désignation pièce	Qty	FRT[h]	IC	N° de série/PIN	Remarks	Kg
130	01073-51030	BOULON	2	-				0.028
140	75599-32113	RONDELLE FREIN	2	-				0.01
150	04512-50100	RONDELLE	2	-				0.003
160	02018-50100	ECROU	2	-				0.011
170	K2134-56512	CROCHET	1	-				0.0
180	K5221-44552	RESSORT	1	-				0.009
190	05411-00430	GOUPILLE À RESSORT	1	-				0.002

Le contenu affiché est constitué des informations valides au moment de leur publication sur ce site. Certaines informations comme des noms et numéros de pièce peuvent ainsi être différentes des actuelles.
En outre, les illustrations des produits et des pièces n'ont de valeur qu'illustrative.

G05500 LIEN DE SUPPORT DE SIÈGE ## G2160-F-4

G2160-F-4 CAPOT

Date de mise à jour: 2019/06/27
Date d'impression: 2022/09/12

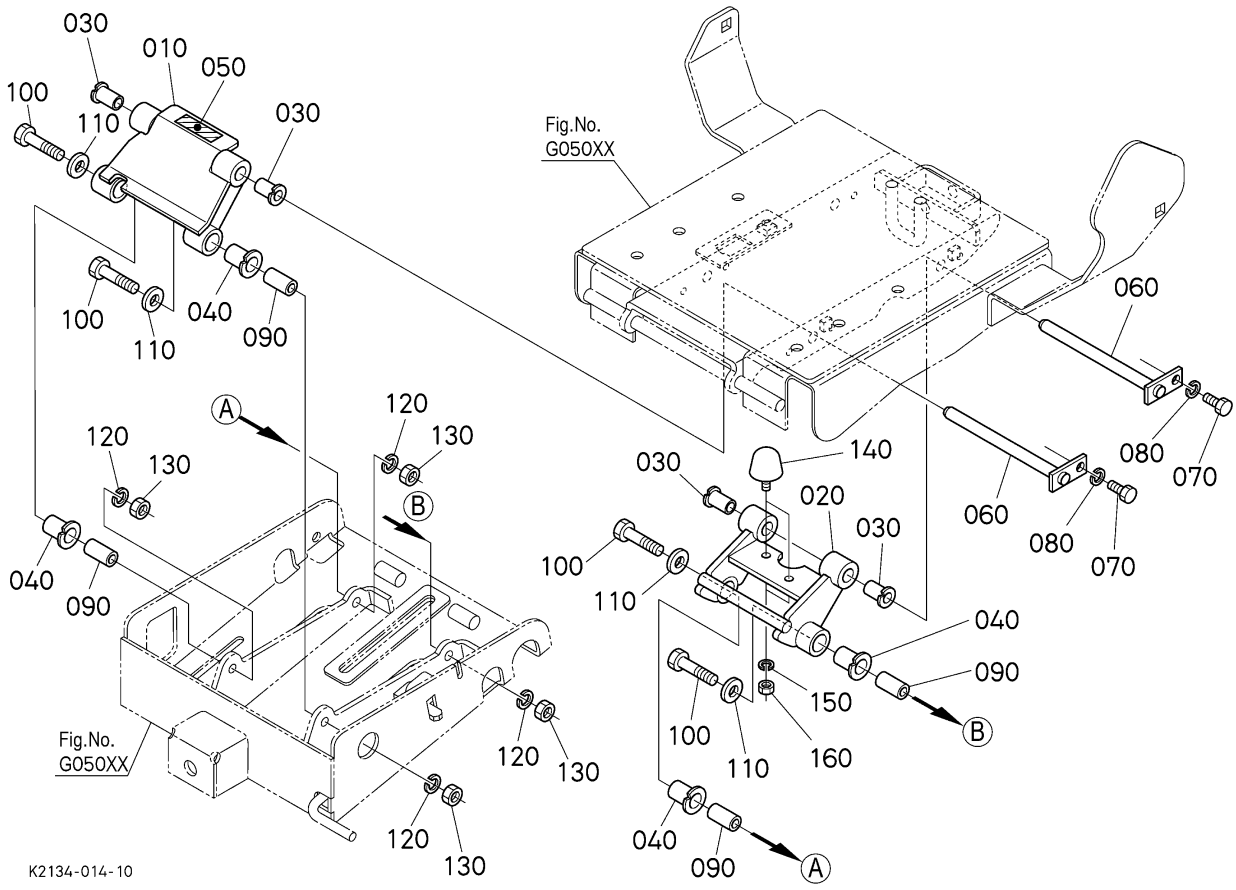

〓 Interchangeable　　N| not Interchangeable　　>> new for old　　<< old for new

No.	Référence pièce	Désignation pièce	Qty	FRT[h]	IC	N° de série/PIN	Remarks	Kg
010	K2110-56235	MAILLON	1	-				0.44
020	K2110-56243	MAILLON	1	-				0.534
030	K2110-56272	BAGUE	4	-				0.01
040	K2883-56220	DOUILLE	4	-				0.0
050	K1122-57163	PLAQUE DE CAOUTCHOUC	1	-				0.001
060	K2110-56312	GOUPILLE DE SIEGE	2	-				0.1
070	01053-50616	VIS	2	-				0.005
080	75599-33011	RONDELLE GROWER	2	-				0.002
090	K2110-56352	COLLIER	4	-				0.015
100	01053-50840	VIS	4	-				0.018
110	75599-32112	RONDELLE FREIN	4	-				0.001
120	75599-33012	RONDELLE GROWER	4	-				0.002

Le contenu affiché est constitué des informations valides au moment de leur publication sur ce site. Certaines informations comme des noms et numéros de pièce peuvent ainsi être différentes des actuelles.
En outre, les illustrations des produits et des pièces n'ont de valeur qu'illustrative.

= Interchangeable N| not Interchangeable >> new for old << old for new

No.	Référence pièce	Désignation pièce	Qty	FRT[h]	IC	N° de série/PIN	Remarks	Kg
130	02054-50080	ECROU	4	-				0.005
140	K2110-56280	COUSSIN	2	-				0.015
150	75599-33011	RONDELLE GROWER	2	-				0.002
160	02014-50060	ÉCROU	2	-				0.002

Le contenu affiché est constitué des informations valides au moment de leur publication sur ce site. Certaines informations comme des noms et numéros de pièce peuvent ainsi être différentes des actuelles.
En outre, les illustrations des produits et des pièces n'ont de valeur qu'illustrative.

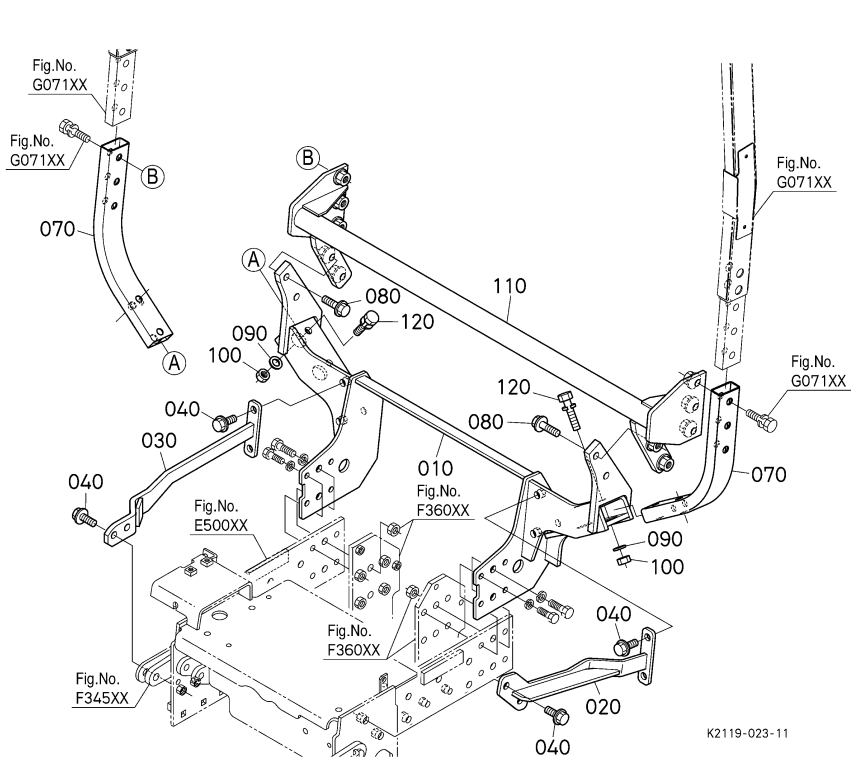

OLD

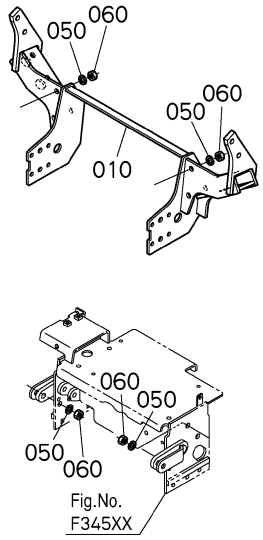

K2119-804-10

= Interchangeable N| not Interchangeable >> new for old << old for new

No.	Référence pièce	Désignation pièce	Qty	FRT[h]	IC	N° de série/PIN	Remarks	Kg
010	K2119-21640	CADRE,COMPLET	1	-		<=40100		0.0
010	K2119-21642	CADRE,COMPLET	1	-	>>	>=40101		0.0
020	K2146-21660	PLAQUE	1	-				0.0
030	K2146-21670	PLAQUE	1	-				0.0
040	01778-51230	VIS DE BUTEE	8	-				0.042
050	04512-50120	RONDELLE GROWER	8	-		<=40100		0.003
050	04512-50120	RONDELLE GROWER	4	-		<=40101		0.003
050	04512-50120	RONDELLE GROWER	4	-		<=40117		0.003
060	02176-50120	ÉCROU	8	-		<=40100		0.01
060	02176-50120	ÉCROU	4	-		>=40101		0.01
060	02176-50120	ÉCROU	4	-		<=40117		0.01
070	----	CADRE	2	-				0.0
080	01138-51250	VIS	4	-				0.056
090	04013-50120	RONDELLE PLANE	4	-				0.007
100	02176-50120	ÉCROU	4	-		<=40100		0.01

Le contenu affiché est constitué des informations valides au moment de leur publication sur ce site. Certaines informations comme des noms et numéros de pièce peuvent ainsi être différentes des actuelles.
En outre, les illustrations des produits et des pièces n'ont de valeur qu'illustrative.

= Interchangeable N| not Interchangeable >> new for old << old for new

No.	Référence pièce	Désignation pièce	Qty	FRT[h]	IC	N° de série/PIN	Remarks	Kg
100	K1310-11643	ECROU	4	-	>>	>=40101		0.015
110	K2146-21650	BARRE	1	-				0.0
120	01774-51240	BOULON,BRIDE	4	-		<=40100		0.05
120	01774-51245	BOULON,BRIDE	4	-	>>	>=40101		0.05

Le contenu affiché est constitué des informations valides au moment de leur publication sur ce site. Certaines informations comme des noms et numéros de pièce peuvent ainsi être différentes des actuelles.
En outre, les illustrations des produits et des pièces n'ont de valeur qu'illustrative.

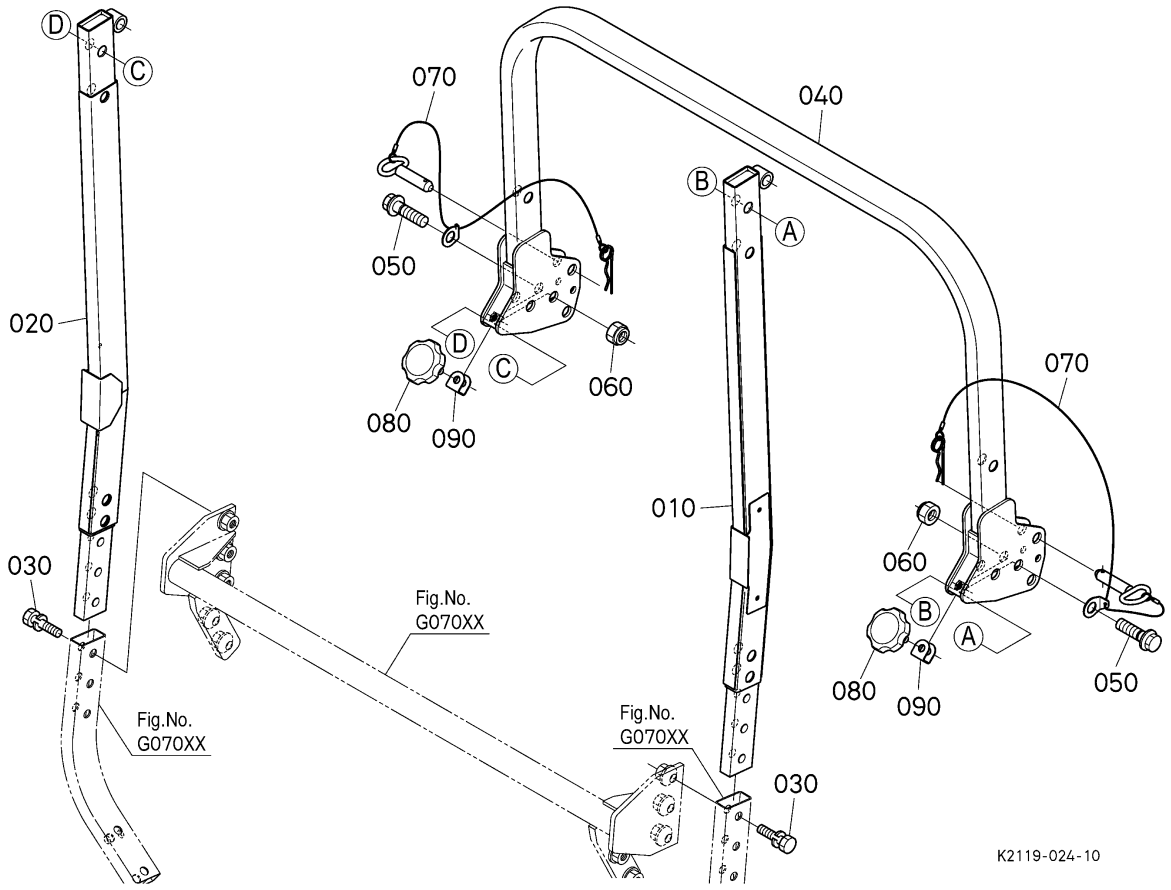

= Interchangeable NI not Interchangeable >> new for old << old for new

No.	Référence pièce	Désignation pièce	Qty	FRT[h]	IC	N° de série/PIN	Remarks	Kg
010	----	CADRE	1	-				0.0
020	----	CADRE	1	-				0.0
030	01138-51250	VIS	6	-				0.056
040	----	CADRE	1	-				0.0
050	K2146-21690	BOULON	2	-		<=40100		0.0
050	K2146-21692	BOULON	2	-	>>	>=40101		0.0
060	K3211-82563	CONTRE-ECROU	2	-				0.034
070	K3211-82403	ENS.GOUPILLE	2	-				0.0
080	53721-61533	ATTACHE	2	-				0.06
090	K2591-39562	SUPPORT	2	-				0.02

Le contenu affiché est constitué des informations valides au moment de leur publication sur ce site. Certaines informations comme des noms et numéros de pièce peuvent ainsi être différentes des actuelles.
En outre, les illustrations des produits et des pièces n'ont de valeur qu'illustrative.

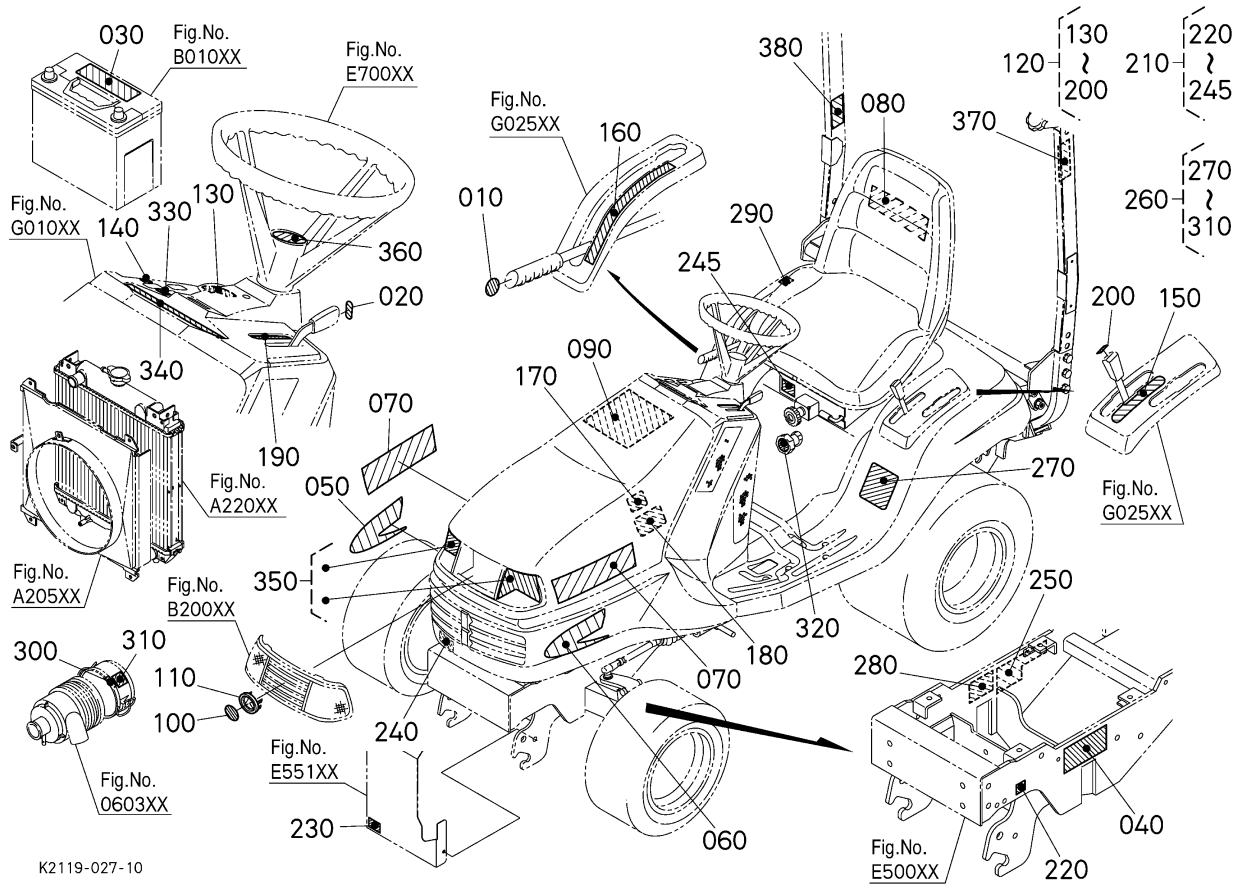

〓 Interchangeable N| not Interchangeable >> new for old << old for new

No.	Référence pièce	Désignation pièce	Qty	FRT[h]	IC	N° de série/PIN	Remarks	Kg
010	K1122-65230	MARQUE DE POIGNEE	1	-				0.001
020	K1122-65240	ETIQUETTE	1	-				0.001
030	----	ÉTIQUETTE	1	-				0.0
040	----	PLAQUE SIGNALÉTIQUE	1	-				0.0
050	K2113-65220	ETIQUETTE	1	-				0.0
060	K2113-65230	ETIQUETTE	1	-				0.0
070	K2143-65240	ETIQUETTE	2	-				0.0
080	K1122-65250	ETIQUETTE DE CAPOT	1	-				0.005
090	K2134-65510	ETIQUETTE	1	-			ANGLAIS	0.0
090	K2134-65520	ÉTIQUETTE	1	-			FRANCAIS	0.0
090	K2113-65530	ETIQUETTE	1	-			ALLEMAND	0.051
100	T1060-49500	MARQUE	1	-				0.01

Le contenu affiché est constitué des informations valides au moment de leur publication sur ce site. Certaines informations comme des noms et numéros de pièce peuvent ainsi être différentes des actuelles.
En outre, les illustrations des produits et des pièces n'ont de valeur qu'illustrative.

= Interchangeable N| not Interchangeable >> new for old << old for new

No.	Référence pièce	Désignation pièce	Qty	FRT[h]	IC	N° de série/PIN	Remarks	Kg
110	K1310-54260	CORPS DE MARQUE	1	-				0.016
120	K2110-65160	ENS.ETIQUETTE	1	-				0.012
130	K2110-65710	ETIQUETTE	1	-			COMMANDEZ PAR REF. No.120.	0.0
140	K2110-65720	ETIQUETTE	1	-			COMMANDEZ PAR REF. No.120.	0.0
150	K2110-65910	ETIQUETTE	1	-			COMMANDEZ PAR REF. No.120.	0.0
160	K2110-65920	ETIQUETTE	1	-			COMMANDEZ PAR REF. No.120.	0.0
170	K2110-65960	ETIQUETTE	1	-			COMMANDEZ PAR REF. No.120.	0.0
180	K2110-65970	ETIQUETTE	1	-			COMMANDEZ PAR REF. No.120.	0.0
190	K2110-95980	ETIQUETTE	1	-			COMMANDEZ PAR REF. No.120.	0.0
200	K2110-65990	ETIQUETTE	1	-			COMMANDEZ PAR REF. No.120.	0.0
210	K2146-65170	ÉTIQUETTE	1	-				0.0
220	K2146-65730	ÉTIQUETTE	1	-			COMMANDEZ PAR REF. No.210.	0.0
230	K2113-65740	ETIQUETTE	1	-			COMMANDEZ PAR REF. No.210.	0.0
240	K2146-65420	ÉTIQUETTE	1	-			COMMANDEZ PAR REF. No.210.	0.0
245	K2113-65930	ÉTIQUETTE	1	-			COMMANDEZ PAR REF. No.210.	0.0
250	K1310-65222	ETIQUETTE	1	-				0.007
260	K2146-65180	ÉTIQUETTE	1	-				0.0
270	K2146-65810	ETIQUETTE	1	-			COMMANDEZ PAR REF. No.260.	0.0
280	K2146-65830	ETIQUETTE	1	-			COMMANDEZ PAR REF. No.260.	0.0
290	K2146-65840	ETIQUETTE	1	-			COMMANDEZ PAR REF. No.260.	0.0
300	K2110-65950	ETIQUETTE	1	-			COMMANDEZ PAR REF. No.260.	0.0
310	K2110-65940	ETIQUETTE	1	-			COMMANDEZ PAR REF. No.260.	0.0
320	K1132-65260	ETIQUETTE	1	-				0.001

Le contenu affiché est constitué des informations valides au moment de leur publication sur ce site. Certaines informations comme des noms et numéros de pièce peuvent ainsi être différentes des actuelles.
En outre, les illustrations des produits et des pièces n'ont de valeur qu'illustrative.

= Interchangeable N| not Interchangeable >> new for old << old for new

No.	Référence pièce	Désignation pièce	Qty	FRT[h]	IC	N° de série/PIN	Remarks	Kg
330	K2110-65462	ETIQUETTE	1	-				0.001
340	K1310-65210	ETIQUETTE DE TEMOIN	1	-				0.97
350	K1211-65410	ETIQUETTE	1	-				0.04
360	K1122-65220	MARQUE	1	-				0.01
370	K6078-65570	ETIQUETTE	1	-				0.0
380	----	PLAQUE DE SERIO	1	-				0.0

Le contenu affiché est constitué des informations valides au moment de leur publication sur ce site. Certaines informations comme des noms et numéros de pièce peuvent ainsi être différentes des actuelles.
En outre, les illustrations des produits et des pièces n'ont de valeur qu'illustrative.

ACCESSORIES AND SERVICE PARTS
ACCESSORIES ET PIECE DE SERVICE
SONTIGES ZUBEHOER UND SERVICE TEILE
ACCESORIOS Y SERVICIO PIEZAS
ACCESSORI E SERVIZIO PARTI
ACESSORIOS E PEÇAS SERVIÇO
AKCESORIA I CZĘŚCI ZAMIENNE
ACCESSOIRES EN SERVICEONDERDELEN

TITLE-001-13

= Interchangeable NI not Interchangeable >> new for old << old for new

No.	Référence pièce	Désignation pièce	Qty	FRT[h]	IC	N° de série/PIN	Remarks	Kg
010	K2119-71240	MANUEL DE L'UTILISA.	1	-		<=40129		0.0
010	K2119-71245	MANUEL DE L'OPÉRATEUR	1	-	>>	>=40130		0.0
010	K2119-71260	MANUEL DE L'UTILISA.	1	-		>=40101	ITALIEN	0.0
010	K2119-71265	MANUEL DE L'UTILISA.	1	-	>>	>=40130	ITALIAN	0.0
010	K2119-71270	MANUEL DE L'OPÉRATEUR	1	-		>=40101	ALLEMAND	0.0
010	K2119-71275	MANUEL DE L'OPÉRATEUR	1	-	>>	>=40130	DUTCH	0.0
020	K1122-73220	SAC	1	-				0.015

Le contenu affiché est constitué des informations valides au moment de leur publication sur ce site. Certaines informations comme des noms et numéros de pièce peuvent ainsi être différentes des actuelles.
En outre, les illustrations des produits et des pièces n'ont de valeur qu'illustrative.