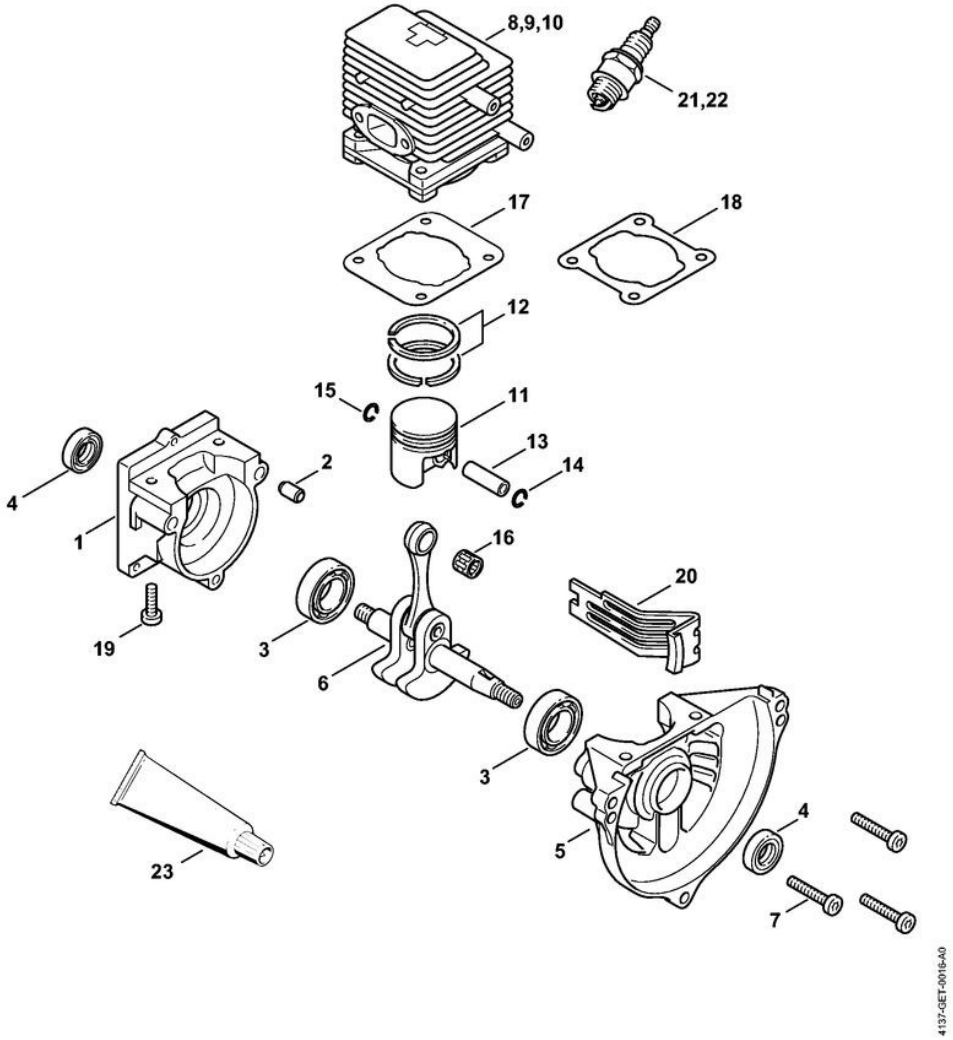
8,9,10
21,22
17
18
12
15
11
13
14
2
4
1
16
20
19
3
6
3
4
5
23
7
4137-GET-0016-A0

FS 80 R
Carter, Cylindre

Position	Numéro d'article	Description	Quantité	FromSerialNumber	ToSerialNumber	TechnicalInfo	Unit
1	4137 020 2800	Demi-carter de vilebrequin, côté lanceur	1				PC
2	0000 988 8600	Douille	2				PC
3	9503 003 0242	Roulement rainuré à billes 6201	2				PC
4	9640 003 1195	Bague d'étanchéité 12x22x5	2				PC
5	4137 020 2601	Demi-carter de vilebrequin, côté ventilateur	1				PC
6	4137 030 0401	Vilebrequin	1			(25.2005)	PC
7	9022 371 1050	Vis cylindrique IS-M5x25	3				PC
9	4137 020 1202	Cylindre avec piston Ø 34 mm	1				PC
10	4137 020 1201	Cylindre avec piston Ø 34 mm	1			(16.2001)	PC
11	4137 030 2010	Piston Ø 34 mm	1				PC
12	4137 034 3000	Segment de piston Ø 34x1,5 mm	2				PC
13	4137 034 1500	Axe de piston 8x5x22	1				PC
14	9463 650 0805	Jonc d'arrêt 8x0,7	1				PC
15	9463 650 0805	Jonc d'arrêt 8x0,7	1				PC
16	9512 003 1830	Cage à aiguilles 8x11x10	1				PC
17	4140 029 2300	Joint de cylindre	1				PC
18	4137 029 2300	Joint de cylindre	1			(15.2003)	PC
19	9075 478 4159	Vis cylindrique IS-D5x24	4				PC
20	4137 084 2200	Pièce de protection	1				
21	0000 400 7000	Bougie NGK BPMR7A	1				PC
22	1110 400 7005	Bougie Bosch WSR 6 F	1				PC
23	0783 830 2000	Tube de pâte d'étanchéité HT rouge	1				PC

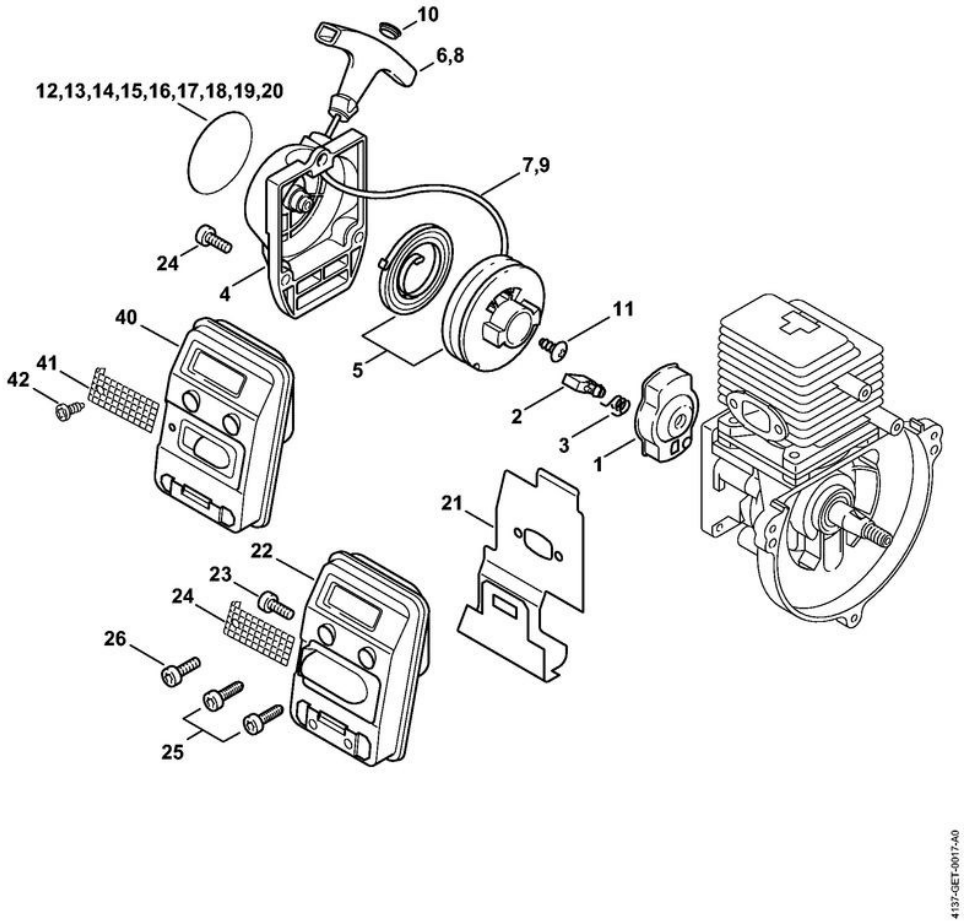
10
6,8
12,13,14,15,16,17,18,19,20
7,9
24
4
40
41
42
5
11
2
3
1
21
22
23
24
26
25
4137-GET-0017-A0

FS 80 R
Dispositif de lancement, Silencieux

Position	Numéro d'article	Description	Quantité	FromSerialNumber	ToSerialNumber	TechnicalInfo	Unit
1	4133 190 2002	Entraîneur	1				PC
2	4133 195 7201	Cliquet	1				PC
3	0000 998 0612	Ressort coudé	1				PC
	4137 190 4000	Dispositif de lancement	1				PC
4	4137 190 0400	Couvercle de lanceur	1				PC
5	4137 190 1100	Poulie à câble avec ressort de rappel	1				PC
6	0000 190 3403	Poignée ElastoStart Ø 2,7 mm	1				PC
7	4137 195 8200	Câble de lancement Ø 2,7x910 mm	1				PC
	0000 930 2281	Câble de lancement Ø 2,7 mm x 30,8 m	1				PC
8	0000 190 3400	Poignée ElastoStart Ø 3 mm	1			(24.2002)	PC
9	0000 195 8200	Câble de lancement Ø 3x800 mm	1			(24.2002)	PC
	0000 930 2208	Câble de lancement Ø 3 mm x 30,5 m	1			(24.2002)	PC
10	0000 195 7000	Capuchon	1				PC
11	9104 003 0960	Vis Parker P5,5x12	1				PC
14	4137 967 1533	Plaque matricule FS 80 R	1				
19	0000 967 2128	Emblème MADE IN GERMANY	1			(16.2001)	
20	0000 967 2129	Emblème MADE IN USA	1			(16.2001)	
21	4137 149 0600	Joint de silencieux	1				PC
22	4137 140 0602	Silencieux	1				PC
22	4137 140 0603	Silencieux (BR)	1				
23	9022 341 0980	Vis cylindrique IS-M5x16	4				PC

Position	Numéro d'article	Description	Quantité	FromSerialNumber	ToSerialNumber	TechnicalInfo	Unit
24	4137 141 9000	Grille (USA, AUS, CDN)	1				PC
26	9022 341 0980	Vis cylindrique IS-M5x16	2				PC
40	4137 140 0600	Silencieux	1		238993299	(30.1998)	
41	4137 141 9000	Grille	1		238993299	(30.1998)	PC
42	9099 021 0810	Vis Parker 4,2x9,5	1		238993299	(30.1998)	PC

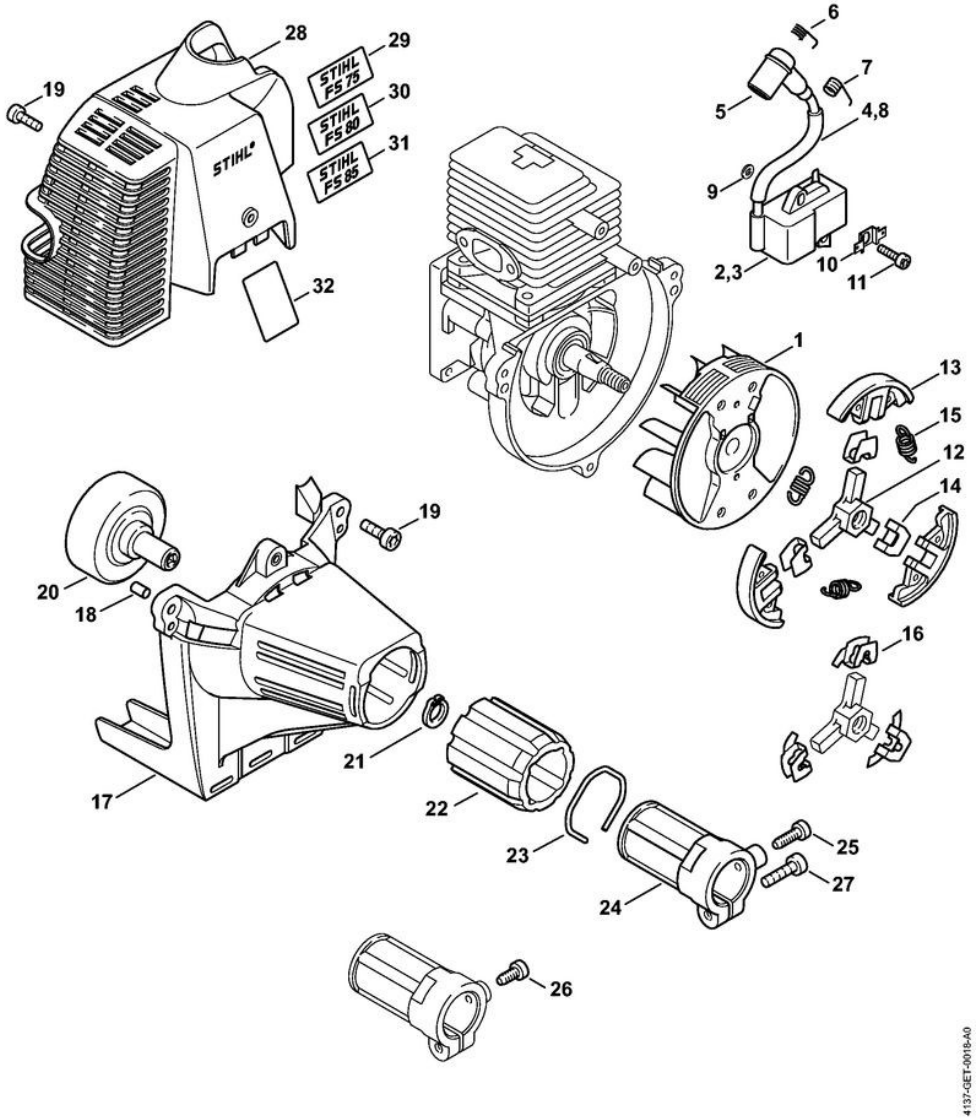
19
28
29
STIHL FS 75
30
STIHL FS 80
31
STIHL FS 85
STIHL
32
6
7
5
4,8
9
2,3
10
11
1
13
15
12
14
19
20
18
16
21
17
22
23
25
27
24
26
4137-GET-0018-A0

FS 80 R
Dispositif d'allumage, Embrayage

Position	Numéro d'article	Description	Quantité	FromSerialNumber	ToSerialNumber	TechnicalInfo	Unit
1	4137 400 1200	Rotor	1			(25.2005)	PC
2	4137 400 1304	Module d'allumage	1				
3	4137 400 1350	Module d'allumage	1				PC
4	4137 442 0401	Tuyau	1				
5	1106 405 1000	Contact de câble d'allumage	1				PC
6	0000 998 0603	Ressort coudé	1				PC
7	0000 998 0606	Ressort coudé	1				PC
8	4137 442 0400	Gaine isolante	1				PC
9	4137 404 9300	Rondelle	2			(16.2001)	PC
10	4137 405 1600	Connecteur enfichable	1				PC
11	9022 371 0710	Vis cylindrique IS-M4x20	2				PC
12	4137 160 2001	Embrayage	1				PC
13	1129 162 0800	Masselotte	3				PC
14	1127 162 3000	Pièce de fixation	3				PC
15	0000 997 5625	Ressort de tension	3				PC
16	1121 162 3000	Pièce de fixation	3			(42.2004)	PC
17	4137 080 1800	Carter de ventilateur	1				PC
18	9991 003 5087	Douille 7,5x6,8	3				PC
19	9022 341 0980	Vis cylindrique IS-M5x16	4				PC
20	4137 160 2900	Cloche d'embrayage	1				PC
21	9455 621 1130	Circlip 12x1	1				PC

Position	Numéro d'article	Description	Quantité	FromSerialNumber	ToSerialNumber	TechnicalInfo	Unit
22	4137 791 9300	Pièce de caoutchouc	1				PC
23	9457 621 4481	Circlip	1				PC
24	4137 790 7202	Douille	1				PC
25	9075 478 4115	Vis cylindrique IS-D5x16	1				PC
26	9075 478 4095	Vis cylindrique IS-D5x12	1				PC
27	9022 371 1020	Vis cylindrique IS-M5x20	1				PC
28	4137 080 1604	Capot	1				PC
32	4137 084 8300	Feuille calorifuge	1		238993299	(30.1998)	

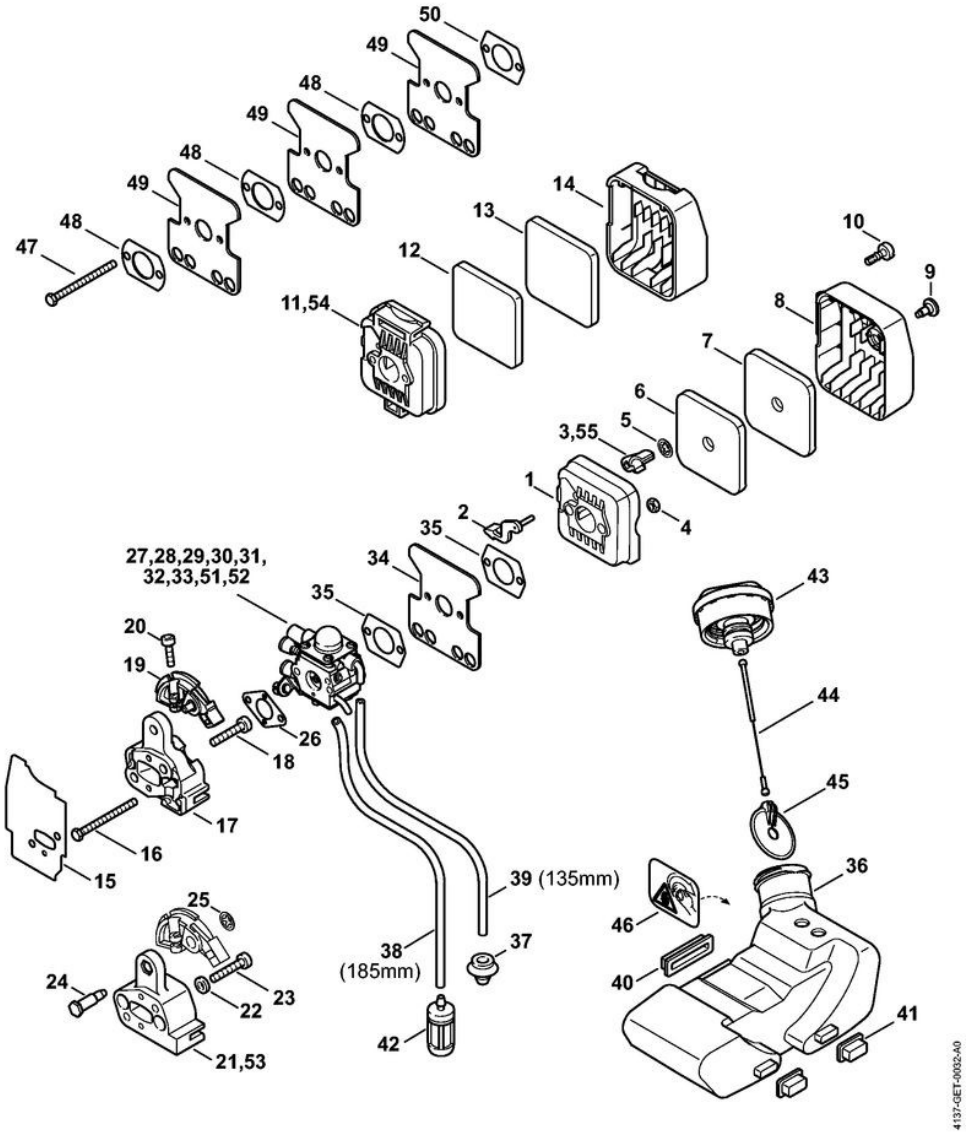
50
49
48
49
48
49
48
47
14
13
12
11,54
10
9
8
7
6
5
3,55
1
4
2
35
34
27,28,29,30,31,
32,33,51,52
35
43
20
19
44
26
18
45
17
16
15
39 (135mm)
36
25
46
38
(185mm)
37
24
23
22
40
41
42
21,53
4137-GET-0032-A0

FS 80 R
Filtre à air, Réservoir d'essence

Position	Numéro d'article	Description	Quantité	FromSerialNumber	ToSerialNumber	TechnicalInfo	Unit
1	4137 140 2802	Boîtier de filtre	1				PC
2	4137 141 3700	Levier	1				PC
3	4137 141 3801	Volet de démarrage	1				PC
4	9210 261 0700	Écrou à six pans M5	2				PC
5	9417 003 7512	Clip-écrou 4,0x9,6x1,8	1				PC
6	4137 124 2801	Filtre	1				PC
7	4137 124 1501	Préfiltre	1				PC
8	4137 140 1001	Couvercle de filtre	1				
10	9022 319 0981	Vis cylindrique IS-M5x17	1				PC
11	4137 140 2801	Boîtier de filtre	1			(41.2013)	PC
12	4137 124 2800	Filtre	1			(41.2013)	PC
13	4137 124 1500	Préfiltre	1			(41.2013)	PC
14	4137 141 0500	Couvercle de filtre	1			(41.2013)	PC
15	4137 129 0905	Joint	1				PC
16	9007 319 1130	Vis à six pans M5x62	2				PC
17	4137 121 1603	Bride intermédiaire	1				
19	4137 182 7600	Pièce de serrage	1				PC
20	9022 313 0680	Vis cylindrique IS-M4x16	1				PC
21	4137 121 1601	Bride intermédiaire	1				PC
22	9291 021 0121	Rondelle 5,3	2				PC
23	9022 371 1050	Vis cylindrique IS-M5x25	2				PC

Position	Numéro d'article	Description	Quantité	FromSerialNumber	ToSerialNumber	TechnicalInfo	Unit
24	4137 123 8900	Boulon	1				PC
25	9417 003 7512	Clip-écrou 4,0x9,6x1,8	1				PC
26	4137 129 0900	Joint	1				PC
27	4137 120 0622	Carburateur 4137/22	1				
29	4137 120 0606	Carburateur C1Q-S63A	1			(15.2003)	
30	4137 120 0609	Carburateur C1Q-S78 (BR)	1			(15.2003)	
31	4137 120 0604	Carburateur C1Q-S56A	1			(16.2001)	PC
32	4137 120 0603	Carburateur C1Q-S45	1			(16.2001)	
33	4137 120 0607	Carburateur C1Q-S60 (BR)	1				
34	4227 122 1805	Tôle calorifuge	1				PC
35	4114 149 1205	Joint	2				PC
36	4137 350 0410	Réservoir d'essence	1				PC
37	0000 989 0516	Douille	2				PC
38	0000 930 2803	Tuyau 3,1x5,7 mm x 1 m, R3	1				PC
39	0000 930 2803	Tuyau 3,1x5,7 mm x 1 m, R3	1				PC
40	4137 352 8100	Pièce intercalaire	1				PC
41	4137 352 8105	Pièce intercalaire	2				PC
42	0000 350 3502	Crépine d'aspiration	1				PC
43	4128 350 0505	Bouchon de réservoir	1				PC
44	0000 350 0900	Corde	1				
45	0000 353 0800	Pièce de sùreté	1				PC
46	0000 967 7239	Pictogramme d'avertissement Bouchon de réservoir (USA, CDN)	1				
47	9007 319 1137	Vis à six pans M5x68 (AUS, NZ)	2				
48	4119 122 1701	Tôle d'écartement (AUS, NZ)	3				PC

Position	Numéro d'article	Description	Quantité	FromSerialNumber	ToSerialNumber	TechnicalInfo	Unit
49	4227 122 1805	Tôle calorifuge (AUS, NZ)	3				PC
50	4114 149 1205	Joint (AUS, NZ)	1				PC
51	4137 120 0601	Carburateur WT-447	1				
52	4137 120 0600	Carburateur C1Q-S28E	1		142812153	(21.1999)	PC
53	4137 121 1600	Bride intermédiaire	1		142812153	(21.1999)	PC
54	4137 140 2800	Boîtier de filtre	1		142812153	(21.1999)	PC
55	4137 141 3800	Volet de démarrage	1		142812153	(21.1999)	PC

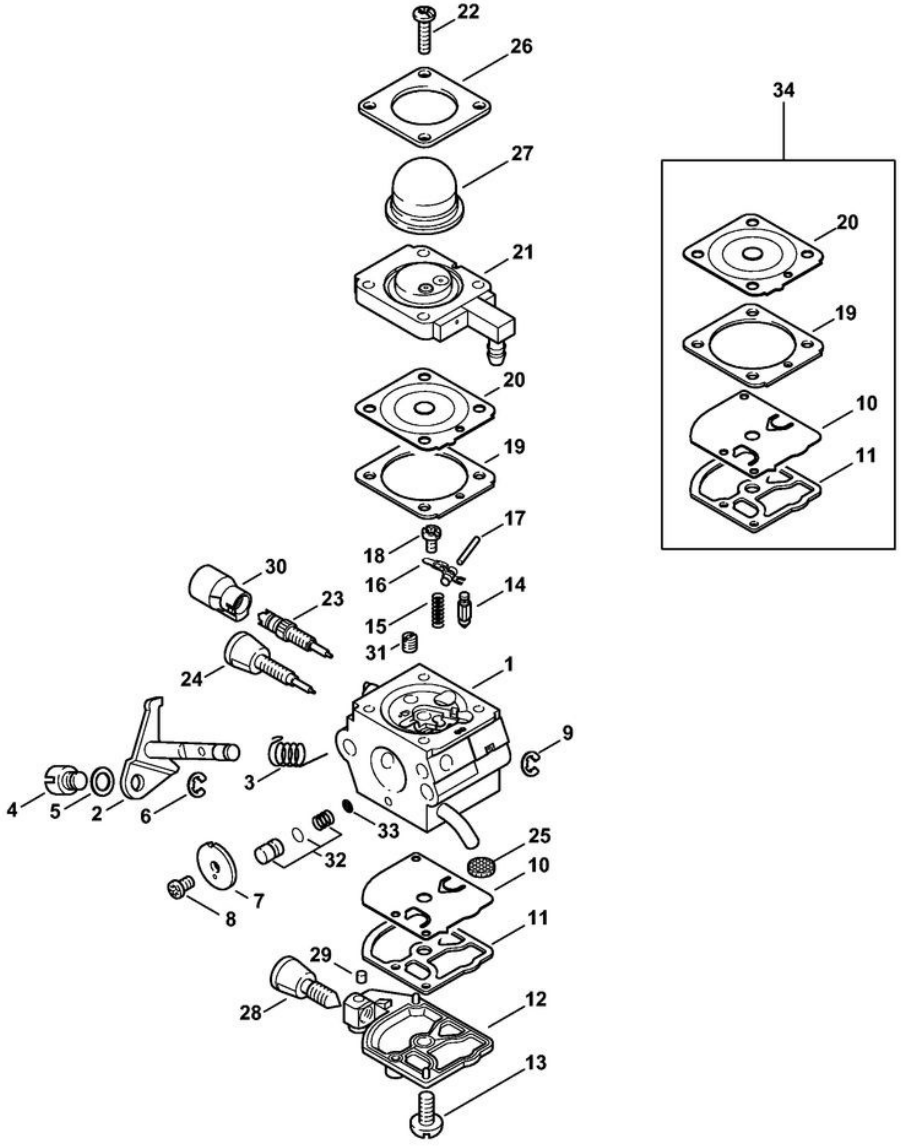
22
26
27
21
20
19
17
18
16
15
31
14
30
23
24
1
9
3
4
5
2
6
33
32
25
10
7
8
11
29
28
12
13
34
20
19
10
11
4137-GET-0027-A0

FS 80 R
Carburateur 4137/22

Position	Numéro d'article	Description	Quantité	FromSerialNumber	ToSerialNumber	TechnicalInfo	Unit
1	4137 120 0622	Carburateur 4137/22	1				
2	4137 120 7100	Axe de papillon avec levier	1				PC
3	1123 122 3000	Ressort	1				PC
4	4128 121 8900	Boulon	1				PC
5	4137 121 8600	Rondelle	1				PC
6	1120 122 9000	Circlip	1				PC
7	4229 121 3303	Papillon	1				PC
8	1125 122 7403	Vis à tête ronde	1				PC
9	1125 122 9001	Circlip	1				
10	1129 121 4800	Membrane de pompe	1				PC
11	1123 129 0905	Joint	1				
12	4134 121 0802	Couvercle	1				PC
13	1120 122 7800	Vis à tête bombée fraisée	1				PC
14	4116 121 5100	Pointeau d'admission	1				PC
15	1120 122 3004	Ressort	1				PC
16	1125 121 5000	Levier de réglage d'admission	1				PC
17	1120 121 9200	Axe	1				PC
18	1120 122 6600	Vis à embase	1				PC
19	4229 129 0901	Joint	1				PC
20	4229 121 4700	Membrane de réglage	1				PC
21	4314 120 2200	Bride	1				PC

Position	Numéro d'article	Description	Quantité	FromSerialNumber	ToSerialNumber	TechnicalInfo	Unit
22	4226 122 7100	Vis	4				PC
23	4229 122 6701	Vis H de richesse à haut régime	1				PC
24	4229 122 6800	Vis L de richesse au ralenti	1				PC
25	1123 121 7800	Tamis	1				PC
26	4140 121 0800	Couvercle	1				PC
27	4226 121 2700	Capuchon	1				PC
28	4140 122 6200	Vis de réglage de régime de ralenti	1				PC
29	1125 122 4200	Pièce de serrage	1				PC
30	4229 121 2701	Capuchon	1				PC
31	4229 121 5602	Gicleur fixe 0.35	1				PC
32	4137 120 9700	Jeu de Piston de pompe	1				PC
33	1120 121 7801	Tamis	1				PC
34	4229 007 1060	Jeu de pièces de carburateur	1				PC

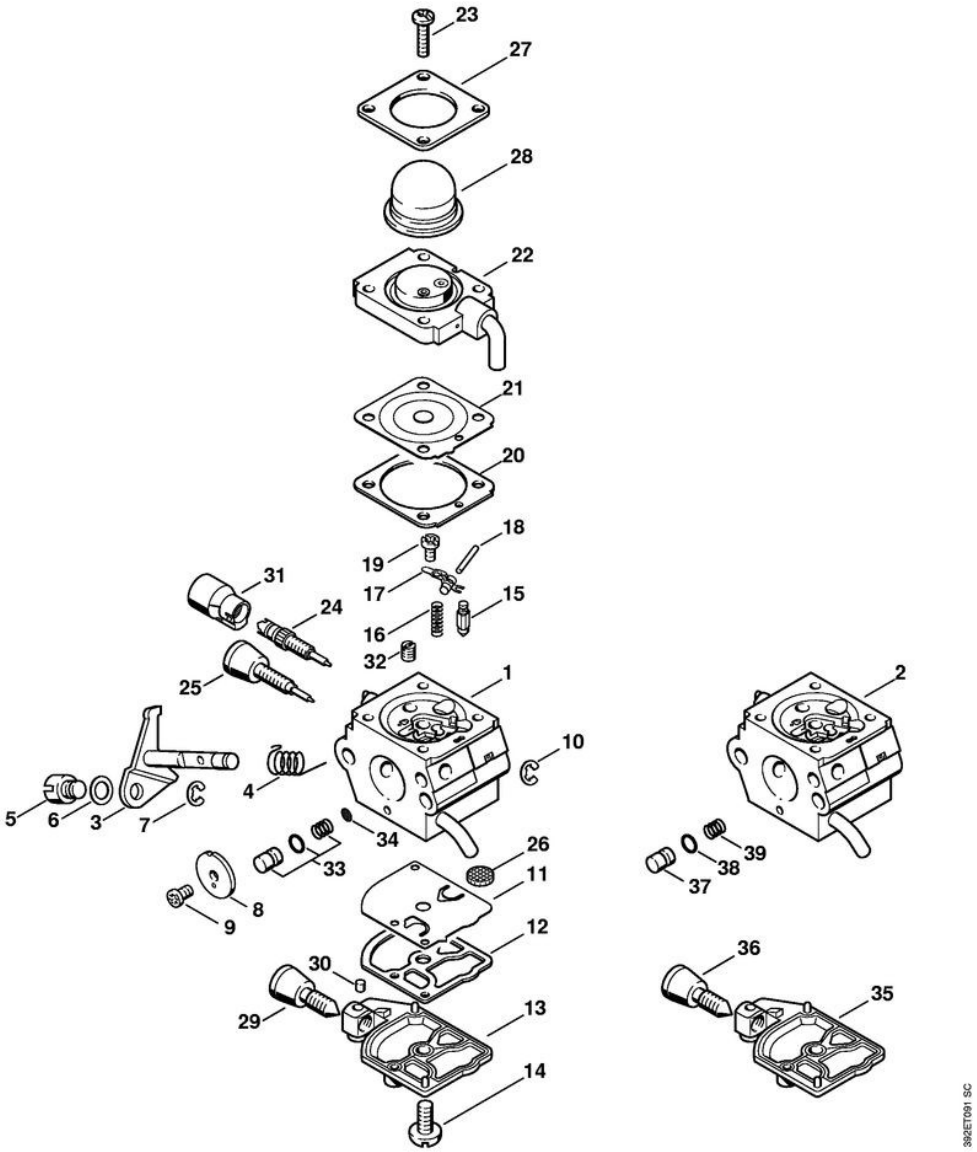
23
27
28
22
21
20
18
19
17
15
16
32
31
24
25
1
2
10
4
5
6
3
7
34
26
33
11
8
9
12
30
29
13
14
39
38
37
36
35
392ET091 SC

FS 80 R
Carburateur C1Q-S157, C1Q-S69 (41.2017) (45.2009)

Position	Numéro d'article	Description	Quantité	FromSerialNumber	ToSerialNumber	TechnicalInfo	Unit
1	4137 120 0614	Carburateur C1Q-S157C	1				PC
2	4137 120 0608	Carburateur C1Q-S69A	1			(45.2009)	
3	4137 120 7100	Axe de papillon avec levier	1				PC
4	1123 122 3000	Ressort	1				PC
5	4128 121 8900	Boulon	1				PC
6	4137 121 8600	Rondelle	1				PC
7	1120 122 9000	Circlip	1				PC
8	4229 121 3303	Papillon	1				PC
9	1125 122 7403	Vis à tête ronde	1				PC
10	1125 122 9001	Circlip	1				
11	1129 121 4800	Membrane de pompe	1				PC
12	1123 129 0905	Joint	1				
13	4134 121 0802	Couvercle	1				PC
14	1120 122 7800	Vis à tête bombée fraisée	1				PC
15	4116 121 5100	Pointeau d'admission	1				PC
16	1120 122 3004	Ressort	1				PC
17	1125 121 5000	Levier de réglage d'admission	1				PC
18	1120 121 9200	Axe	1				PC
19	1120 122 6600	Vis à embase	1				PC
20	4229 129 0901	Joint	1				PC
21	4229 121 4700	Membrane de réglage	1				PC

Position	Numéro d'article	Description	Quantité	FromSerialNumber	ToSerialNumber	TechnicalInfo	Unit
22	4228 120 2200	Bride	1				PC
23	4226 122 7100	Vis	4				PC
24	4229 122 6701	Vis H de richesse à haut régime	1				PC
25	4229 122 6800	Vis L de richesse au ralenti	1				PC
26	1123 121 7800	Tamis	1				PC
27	4140 121 0800	Couvercle	1				PC
28	4226 121 2700	Capuchon	1				PC
29	4140 122 6200	Vis de réglage de régime de ralenti	1				PC
30	1125 122 4200	Pièce de serrage	1				PC
31	4229 121 2701	Capuchon	1				PC
32	4229 121 5602	Gicleur fixe 0.35	1				PC
33	4137 120 9700	Jeu de Piston de pompe	1				PC
34	1120 121 7801	Tamis	1				PC
35	1123 121 0800	Couvercle	1			(45.2009)	PC
36	4180 122 6200	Vis de réglage de régime de ralenti	1			(45.2009)	PC
37	4229 121 5800	Piston de pompe	1			(45.2009)	PC
38	4140 122 3600	Anneau de joint	1			(45.2009)	PC
39	4229 122 3001	Ressort	1			(45.2009)	PC
	4140 007 1060	Jeu de pièces de carburateur	1				PC

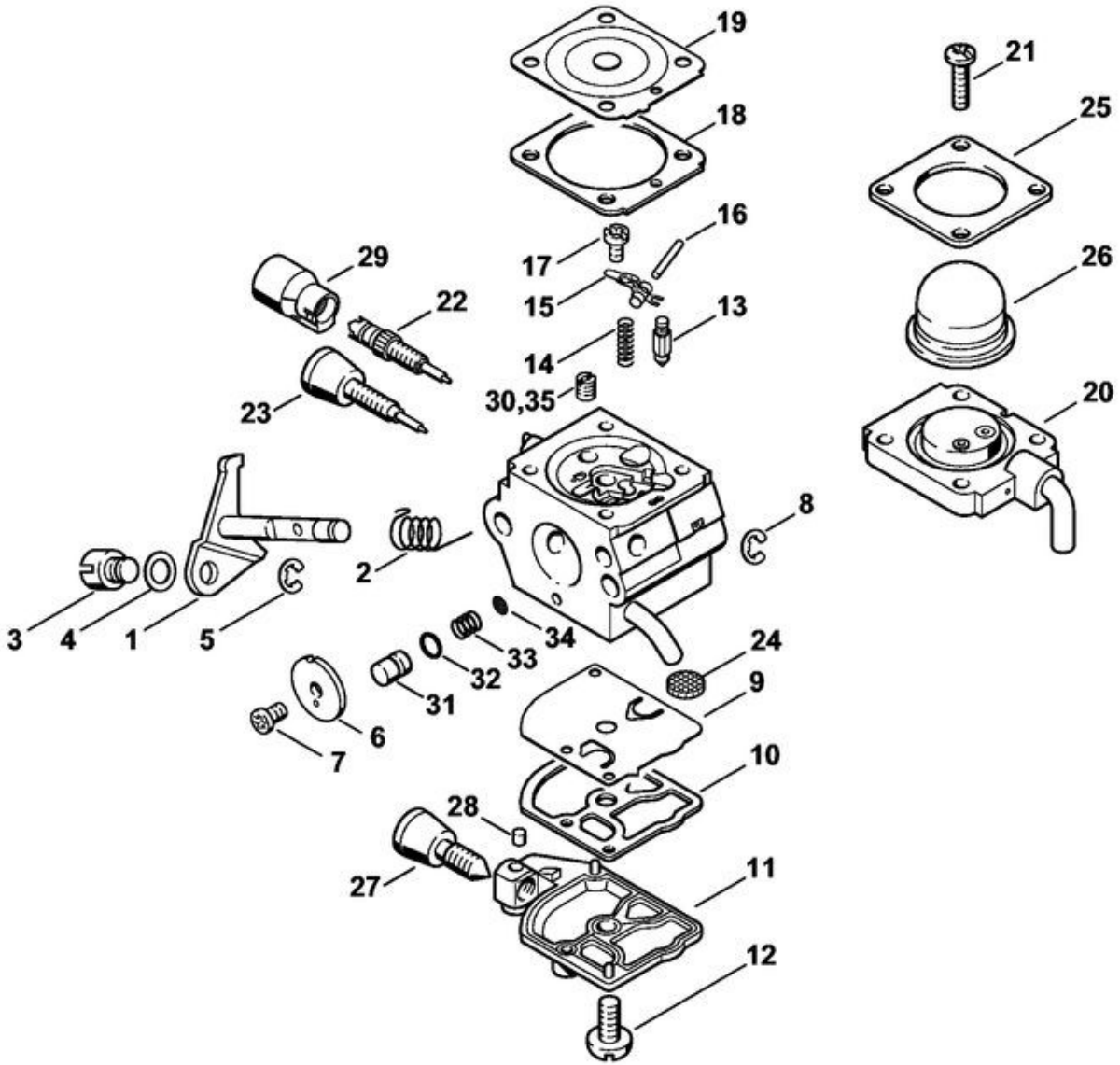
19
18
16
17
15
14
30,35
29
22
23
3
4
1
5
2
8
34
33
32
31
6
7
28
27
24
9
10
11
12
21
25
26
20
392ET088 GM

FS 80 R
Carburateur C1Q-S80 BR (41.2017)

Position	Numéro d'article	Description	Quantité	FromSerialNumber	ToSerialNumber	TechnicalInfo	Unit
	4137 120 0611	Carburateur C1Q-S80F	1				
1	4137 120 7100	Axe de papillon avec levier	1				PC
2	1123 122 3000	Ressort	1				PC
3	4128 121 8900	Boulon	1				PC
4	4137 121 8600	Rondelle	1				PC
5	1120 122 9000	Circlip	1				PC
6	4229 121 3303	Papillon	1				PC
7	1125 122 7403	Vis à tête ronde	1				PC
8	1125 122 9001	Circlip	1				
9	1129 121 4800	Membrane de pompe	1				PC
10	1123 129 0905	Joint	1				
11	1123 121 0800	Couvercle	1				PC
12	1120 122 7800	Vis à tête bombée fraisée	1				PC
13	4116 121 5100	Pointeau d'admission	1				PC
14	1120 122 3004	Ressort	1				PC
15	1125 121 5000	Levier de réglage d'admission	1				PC
16	1120 121 9200	Axe	1				PC
17	1120 122 6600	Vis à embase	1				PC
18	4229 129 0901	Joint	1				PC
19	4229 121 4700	Membrane de réglage	1				PC
20	4228 120 2200	Bride	1				PC

Position	Numéro d'article	Description	Quantité	FromSerialNumber	ToSerialNumber	TechnicalInfo	Unit
21	4226 122 7100	Vis	4				PC
22	4229 122 6701	Vis H de richesse à haut régime	1				PC
23	4229 122 6800	Vis L de richesse au ralenti	1				PC
24	1123 121 7800	Tamis	1				PC
25	4140 121 0800	Couvercle	1				PC
26	4226 121 2700	Capuchon	1				PC
27	4180 122 6200	Vis de réglage de régime de ralenti	1				PC
28	1125 122 4200	Pièce de serrage	1				PC
29	4229 121 2701	Capuchon	1				PC
30	1123 121 5602	Gicleur fixe 0.46	1				PC
31	4229 121 5800	Piston de pompe	1				PC
32	4140 122 3600	Anneau de joint	1				PC
33	4229 122 3001	Ressort	1				PC
34	1120 121 7801	Tamis	1				PC
35	1130 121 5601	Gicleur fixe 0.44 (Gicleur pour altitude)	1				PC
	4140 007 1060	Jeu de pièces de carburateur	1				PC

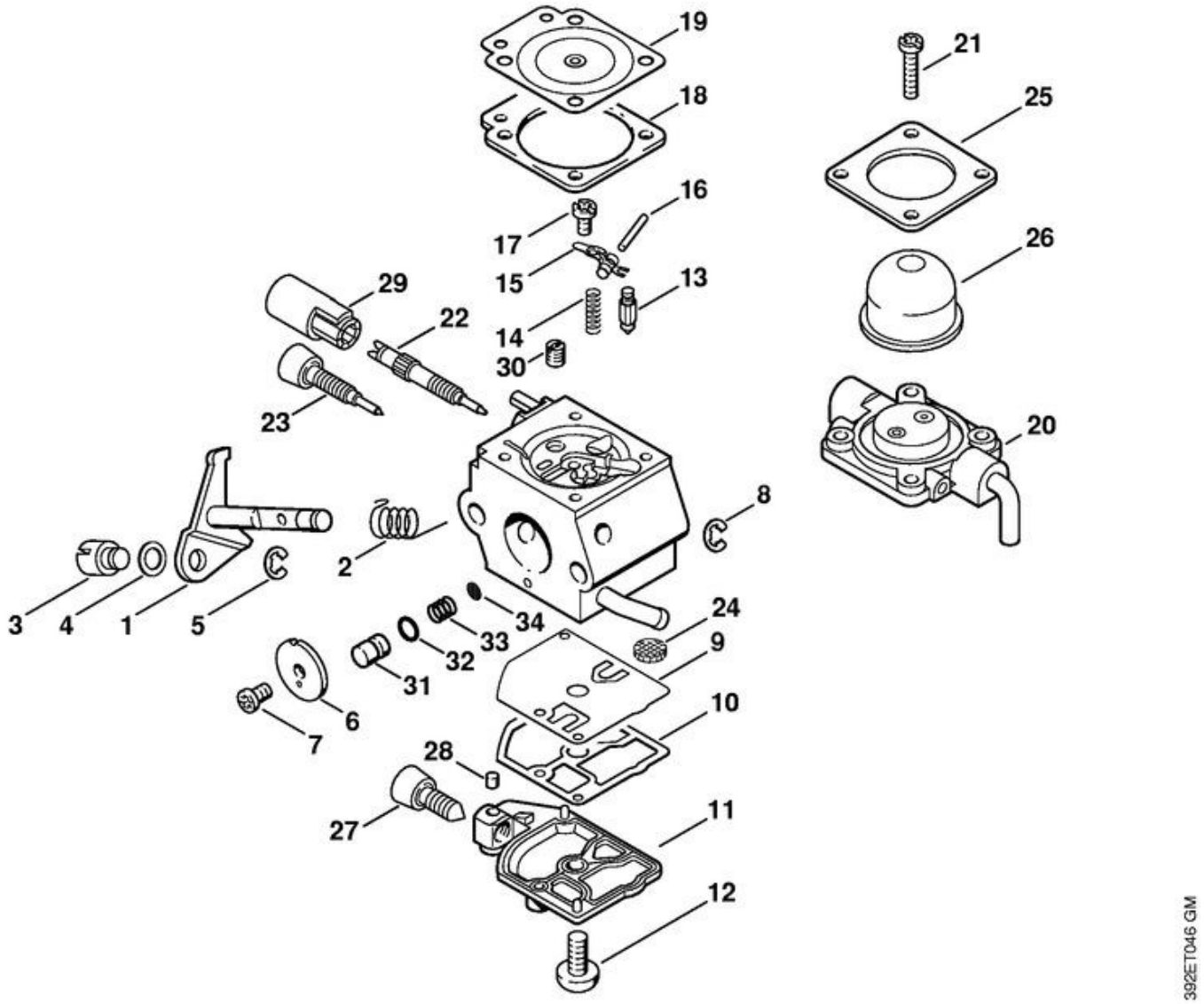
19
18
17
16
15
14
30
13
29
22
23
21
25
26
20
8
2
3
4
1
5
34
33
32
31
6
7
24
9
10
28
27
11
12
392ET046 GM

FS 80 R
Carburateur C1Q-S63, C1Q-S78 BR (15.2003)

Position	Numéro d'article	Description	Quantité	FromSerialNumber	ToSerialNumber	TechnicalInfo	Unit
	4137 120 0606	Carburateur C1Q-S63A	1			(15.2003)	
	4137 120 0609	Carburateur C1Q-S78 (BR)	1			(15.2003)	
1	4137 120 7100	Axe de papillon avec levier	1			(15.2003)	PC
2	1123 122 3000	Ressort	1			(15.2003)	PC
3	4128 121 8900	Boulon	1			(15.2003)	PC
4	4137 121 8600	Rondelle	1			(15.2003)	PC
5	1120 122 9000	Circlip	1			(15.2003)	PC
6	4229 121 3303	Papillon	1			(15.2003)	PC
7	1125 122 7403	Vis à tête ronde	1			(15.2003)	PC
8	1125 122 9001	Circlip	1			(15.2003)	
9	1129 121 4800	Membrane de pompe	1			(15.2003)	PC
10	1123 129 0905	Joint	1			(15.2003)	
11	1123 121 0800	Couvercle	1			(15.2003)	PC
12	1120 122 7800	Vis à tête bombée fraisée	1			(15.2003)	PC
13	4116 121 5100	Pointeau d'admission	1			(15.2003)	PC
14	1120 122 3004	Ressort	1			(15.2003)	PC
15	1125 121 5000	Levier de réglage d'admission	1			(15.2003)	PC
16	1120 121 9200	Axe	1			(15.2003)	PC
17	1120 122 6600	Vis à embase	1			(15.2003)	PC
18	1129 129 0900	Joint	1			(15.2003)	
19	4129 121 4700	Membrane de réglage	1			(15.2003)	PC

Position	Numéro d'article	Description	Quantité	FromSerialNumber	ToSerialNumber	TechnicalInfo	Unit
20	4140 120 2200	Bride	1			(15.2003)	PC
21	4226 122 7100	Vis	4			(15.2003)	PC
22	4229 122 6700	Vis H de richesse à haut régime	1			(15.2003)	PC
23	4229 122 6800	Vis L de richesse au ralenti	1			(15.2003)	PC
24	1123 121 7800	Tamis	1			(15.2003)	PC
25	4140 121 0800	Couvercle	1			(15.2003)	PC
26	4226 121 2700	Capuchon	1			(15.2003)	PC
27	4229 122 6200	Vis de réglage de régime de ralenti	1			(15.2003)	PC
28	1125 122 4200	Pièce de serrage	1			(15.2003)	PC
29	4229 121 2700	Capuchon	1			(15.2003)	PC
30	4137 121 5603	Gicleur fixe 0.34	1			(15.2003)	PC
31	4229 121 5800	Piston de pompe	1			(15.2003)	PC
32	4140 122 3600	Anneau de joint	1			(15.2003)	PC
33	4229 122 3001	Ressort	1			(15.2003)	PC
34	1120 121 7801	Tamis	1			(15.2003)	PC
	1129 007 1062	Jeu de pièces de carburateur	1			(15.2003)	PC

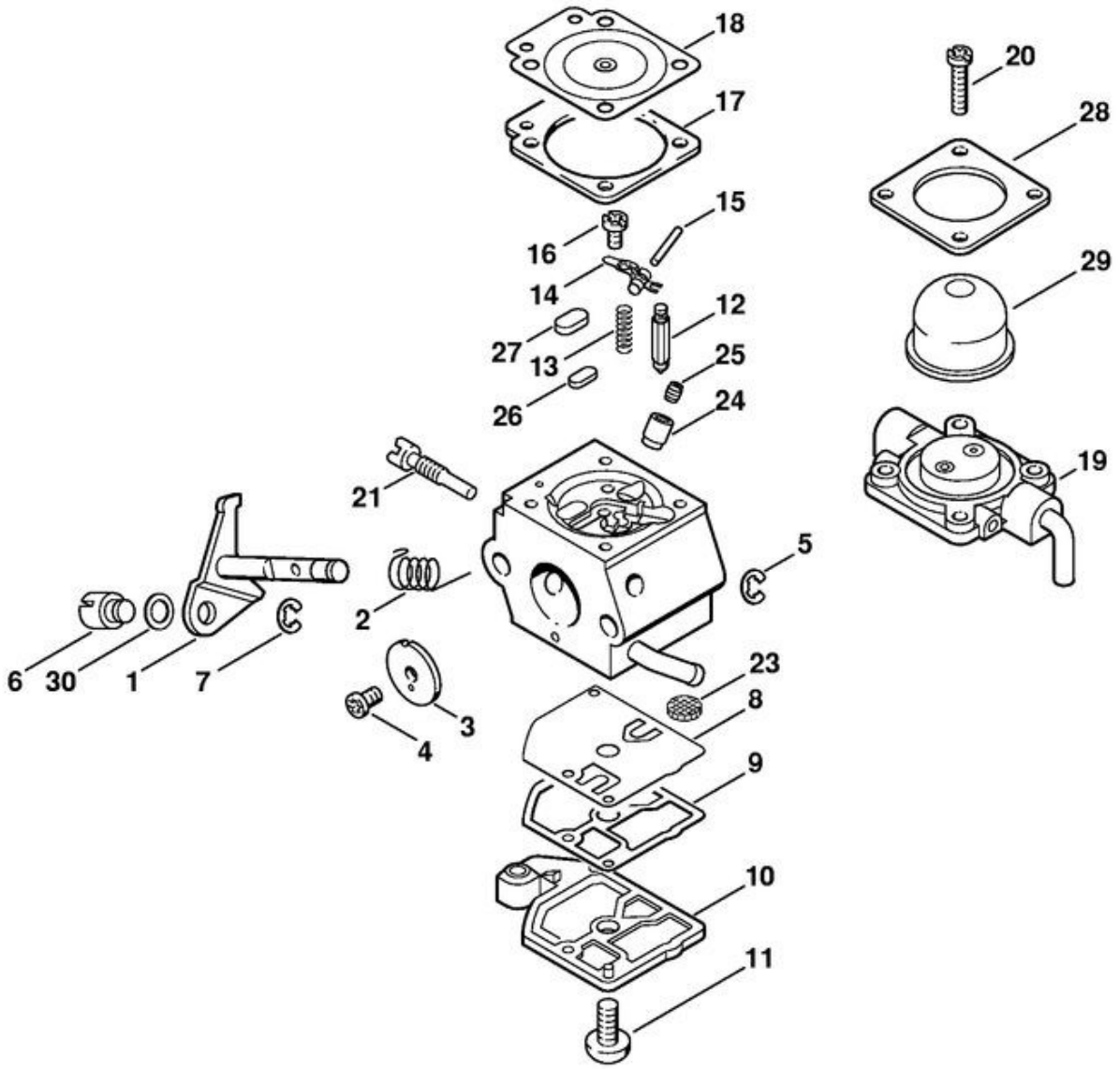
6
30
1
7
21
2
4
3
27
26
16
14
13
18
17
15
12
25
24
5
23
8
9
10
11
20
28
29
19
392ET039 GM

FS 80 R
Carburateur C1Q-S56 (16.2001)

Position	Numéro d'article	Description	Quantité	FromSerialNumber	ToSerialNumber	TechnicalInfo	Unit
	4137 120 0604	Carburateur C1Q-S56A	1			(16.2001)	PC
1	4226 120 7100	Axe de papillon avec levier	1			(16.2001)	PC
2	1123 122 3000	Ressort	1			(16.2001)	PC
3	4137 121 3300	Papillon	1			(16.2001)	PC
4	1125 122 7403	Vis à tête ronde	1			(16.2001)	PC
5	1125 122 9001	Circlip	1			(16.2001)	
6	4137 121 8900	Boulon	1			(16.2001)	PC
7	1120 122 9000	Circlip	1			(16.2001)	PC
8	1129 121 4800	Membrane de pompe	1			(16.2001)	PC
9	1123 129 0905	Joint	1			(16.2001)	
10	4128 121 0800	Couvercle	1			(16.2001)	PC
11	1120 122 7800	Vis à tête bombée fraisée	1			(16.2001)	PC
12	4116 121 5100	Pointeau d'admission	1			(16.2001)	PC
13	1123 122 3001	Ressort	1			(16.2001)	PC
14	1125 121 5000	Levier de réglage d'admission	1			(16.2001)	PC
15	1120 121 9200	Axe	1			(16.2001)	PC
16	1120 122 6600	Vis à embase	1			(16.2001)	PC
17	4129 129 0902	Joint	1			(16.2001)	
18	4129 121 4700	Membrane de réglage	1			(16.2001)	PC
19	4140 120 2250	Bride	1			(16.2001)	PC
20	4226 122 7100	Vis	4			(16.2001)	PC

Position	Numéro d'article	Description	Quantité	FromSerialNumber	ToSerialNumber	TechnicalInfo	Unit
21	4137 122 6300	Vis de réglage de régime de ralenti	1			(16.2001)	PC
23	1123 121 7800	Tamis	1			(16.2001)	PC
24	4137 122 5100	Soupape de sortie	1			(16.2001)	PC
25	4137 121 5601	Gicleur fixe 0.42	1			(16.2001)	PC
26	4119 121 0700	Plaque de fermeture	1			(16.2001)	PC
27	4129 121 0700	Plaque de fermeture	1			(16.2001)	PC
28		Couvercle	1			(16.2001)	
29	4226 121 2700	Capuchon	1			(16.2001)	PC
30	4137 121 8600	Rondelle	1			(16.2001)	PC
	4227 007 1060	Jeu de pièces de carburateur	1			(16.2001)	PC

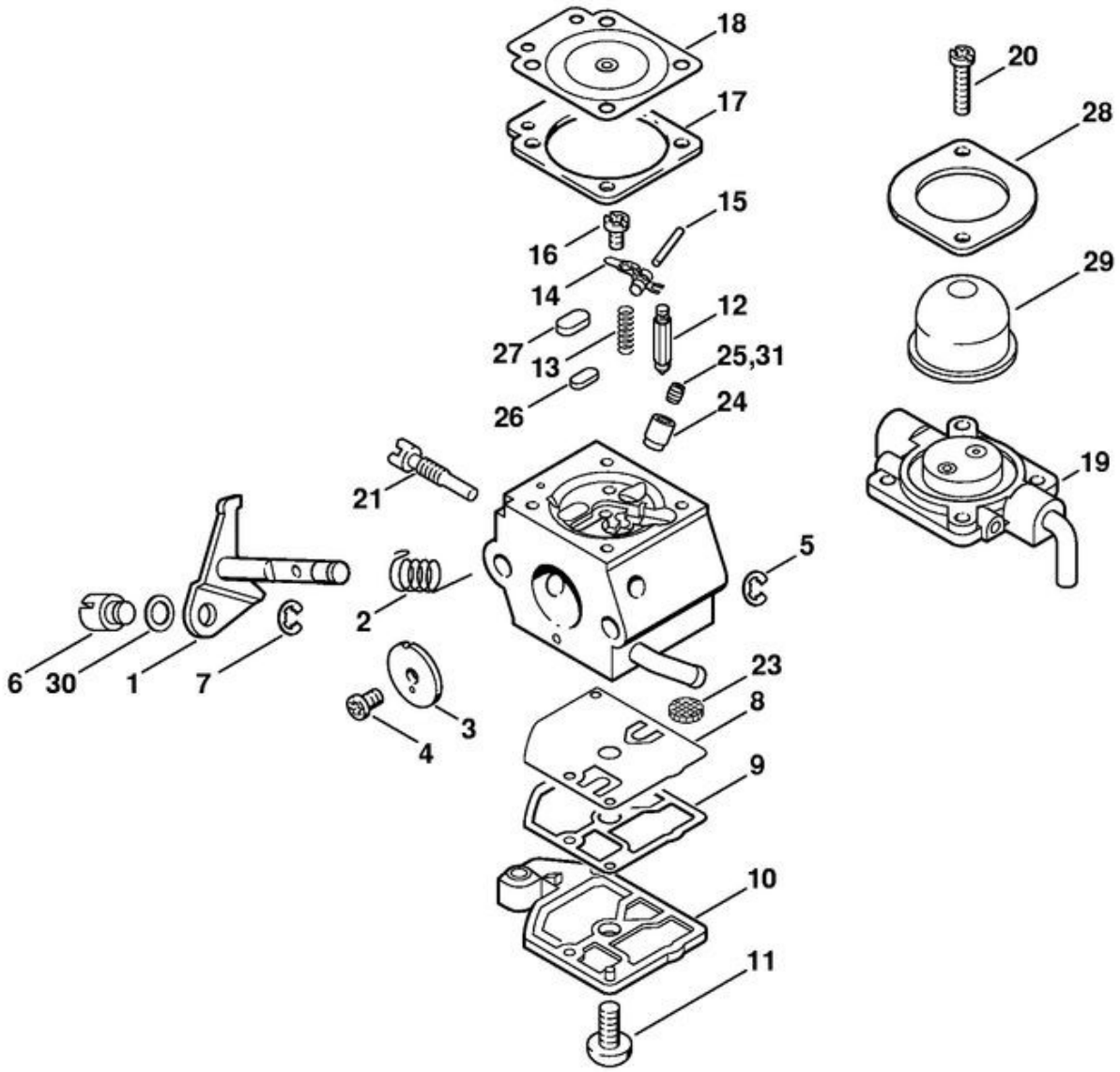
6
30
1
7
21
2
4
3
27
26
16
14
13
18
17
15
12
25,31
24
5
23
8
9
10
11
20
28
29
19
392ET050 GM

FS 80 R
Carburateur C1Q-S60 BR (17.2002)

Position	Numéro d'article	Description	Quantité	FromSerialNumber	ToSerialNumber	TechnicalInfo	Unit
	4137 120 0607	Carburateur C1Q-S60	1				
1	4226 120 7100	Axe de papillon avec levier	1				PC
2	1123 122 3000	Ressort	1				PC
3	4137 121 3300	Papillon	1				PC
4	1125 122 7403	Vis à tête ronde	1				PC
5	1125 122 9001	Circlip	1				
6	4128 121 8900	Boulon	1				PC
7	1120 122 9000	Circlip	1				PC
8	1129 121 4800	Membrane de pompe	1				PC
9	1123 129 0905	Joint	1				
10	4128 121 0800	Couvercle	1				PC
11	1120 122 7800	Vis à tête bombée fraisée	1				PC
12	4116 121 5100	Pointeau d'admission	1				PC
13	1123 122 3001	Ressort	1				PC
14	1125 121 5000	Levier de réglage d'admission	1				PC
15	1120 121 9200	Axe	1				PC
16	1120 122 6600	Vis à embase	1				PC
17	4129 129 0902	Joint	1				
18	4129 121 4700	Membrane de réglage	1				PC
19	4140 120 2250	Bride	1				PC
20	4226 122 7100	Vis	4				PC

Position	Numéro d'article	Description	Quantité	FromSerialNumber	ToSerialNumber	TechnicalInfo	Unit
21	4137 122 6300	Vis de réglage de régime de ralenti	1				PC
23	1123 121 7800	Tamis	1				PC
24	4137 122 5100	Soupape de sortie	1				PC
25	1130 121 5601	Gicleur fixe 0.44	1				PC
26	4119 121 0700	Plaque de fermeture	1				PC
27	4129 121 0700	Plaque de fermeture	1				PC
28	4140 121 0800	Couvercle	1				PC
29	4226 121 2700	Capuchon	1				PC
30	4137 121 8600	Rondelle	1				PC
31	4137 121 5602	Gicleur fixe 0.46	1				
	4227 007 1060	Jeu de pièces de carburateur	1				PC

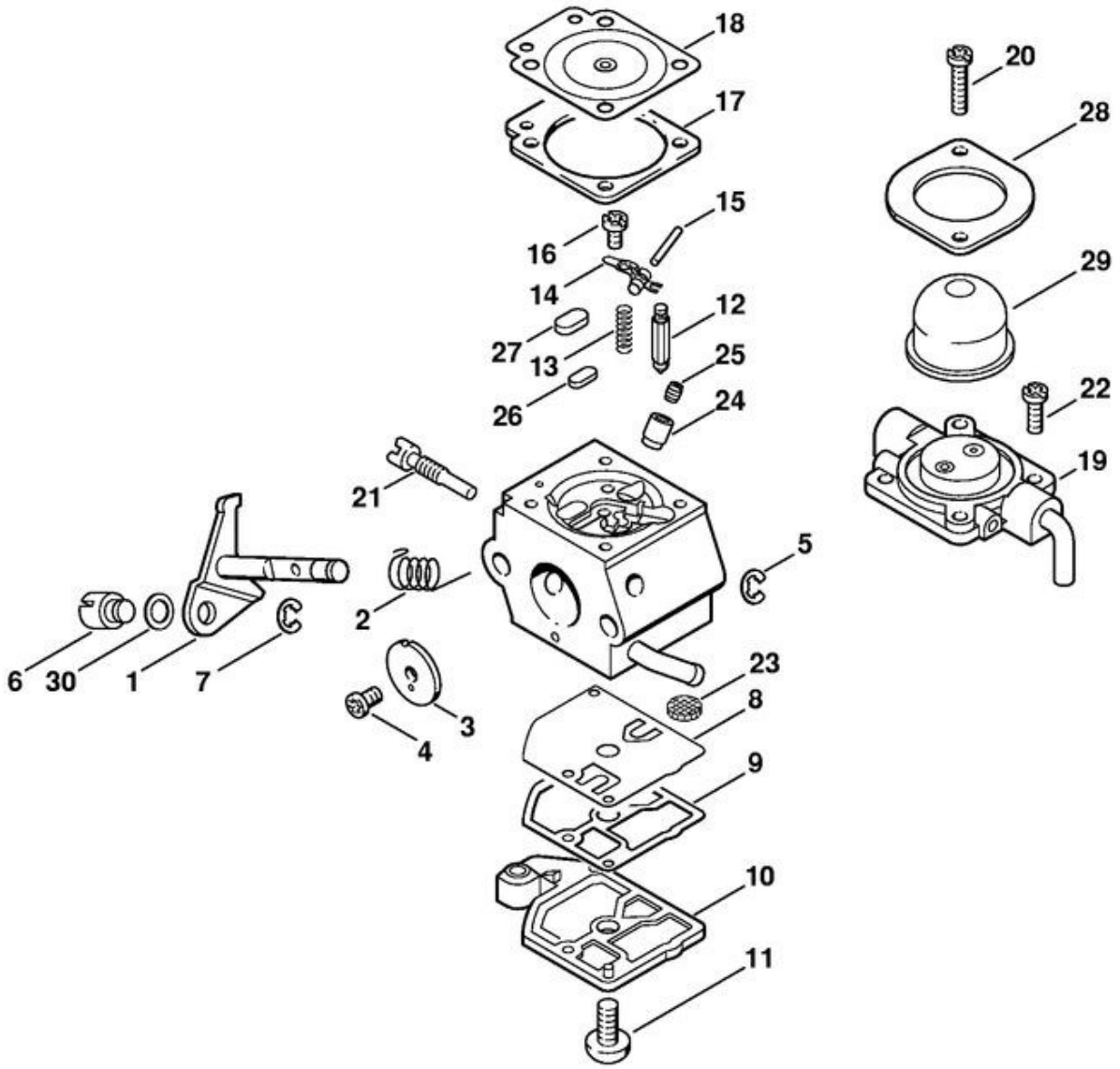
6
30
1
7
21
2
4
3
27
26
16
14
13
18
17
15
12
25
24
5
23
8
9
10
11
20
28
29
22
19
392ET038 GM

FS 80 R
Carburateur C1Q-S45 (16.2001)

Position	Numéro d'article	Description	Quantité	FromSerialNumber	ToSerialNumber	TechnicalInfo	Unit
	4137 120 0603	Carburateur C1Q-S45	1			(16.2001)	
1	4226 120 7100	Axe de papillon avec levier	1			(16.2001)	PC
2	1123 122 3000	Ressort	1			(16.2001)	PC
3	4137 121 3300	Papillon	1			(16.2001)	PC
4	1125 122 7403	Vis à tête ronde	1			(16.2001)	PC
5	1125 122 9001	Circlip	1			(16.2001)	
6	4137 121 8900	Boulon	1			(16.2001)	PC
7	1120 122 9000	Circlip	1			(16.2001)	PC
8	1129 121 4800	Membrane de pompe	1			(16.2001)	PC
9	1123 129 0905	Joint	1			(16.2001)	
10	4128 121 0800	Couvercle	1			(16.2001)	PC
11	1120 122 7800	Vis à tête bombée fraisée	1			(16.2001)	PC
12	4116 121 5100	Pointeau d'admission	1			(16.2001)	PC
13	1123 122 3001	Ressort	1			(16.2001)	PC
14	1125 121 5000	Levier de réglage d'admission	1			(16.2001)	PC
15	1120 121 9200	Axe	1			(16.2001)	PC
16	1120 122 6600	Vis à embase	1			(16.2001)	PC
17	4129 129 0902	Joint	1			(16.2001)	
18	4129 121 4700	Membrane de réglage	1			(16.2001)	PC
19	4226 120 2200	Bride	1			(16.2001)	PC
20	4226 122 7100	Vis	2			(16.2001)	PC

Position	Numéro d'article	Description	Quantité	FromSerialNumber	ToSerialNumber	TechnicalInfo	Unit
21	4137 122 6300	Vis de réglage de régime de ralenti	1			(16.2001)	PC
22	1128 122 7100	Vis	2			(16.2001)	PC
23	1123 121 7800	Tamis	1			(16.2001)	PC
24	4137 122 5100	Soupape de sortie	1			(16.2001)	PC
25	4137 121 5601	Gicleur fixe 0.42	1			(16.2001)	PC
26	4119 121 0700	Plaque de fermeture	1			(16.2001)	PC
27	4129 121 0700	Plaque de fermeture	1			(16.2001)	PC
28	4226 121 0800	Couvercle	1			(16.2001)	PC
29	4226 121 2700	Capuchon	1			(16.2001)	PC
30	4137 121 8600	Rondelle	1			(16.2001)	PC
	4227 007 1060	Jeu de pièces de carburateur	1			(16.2001)	PC

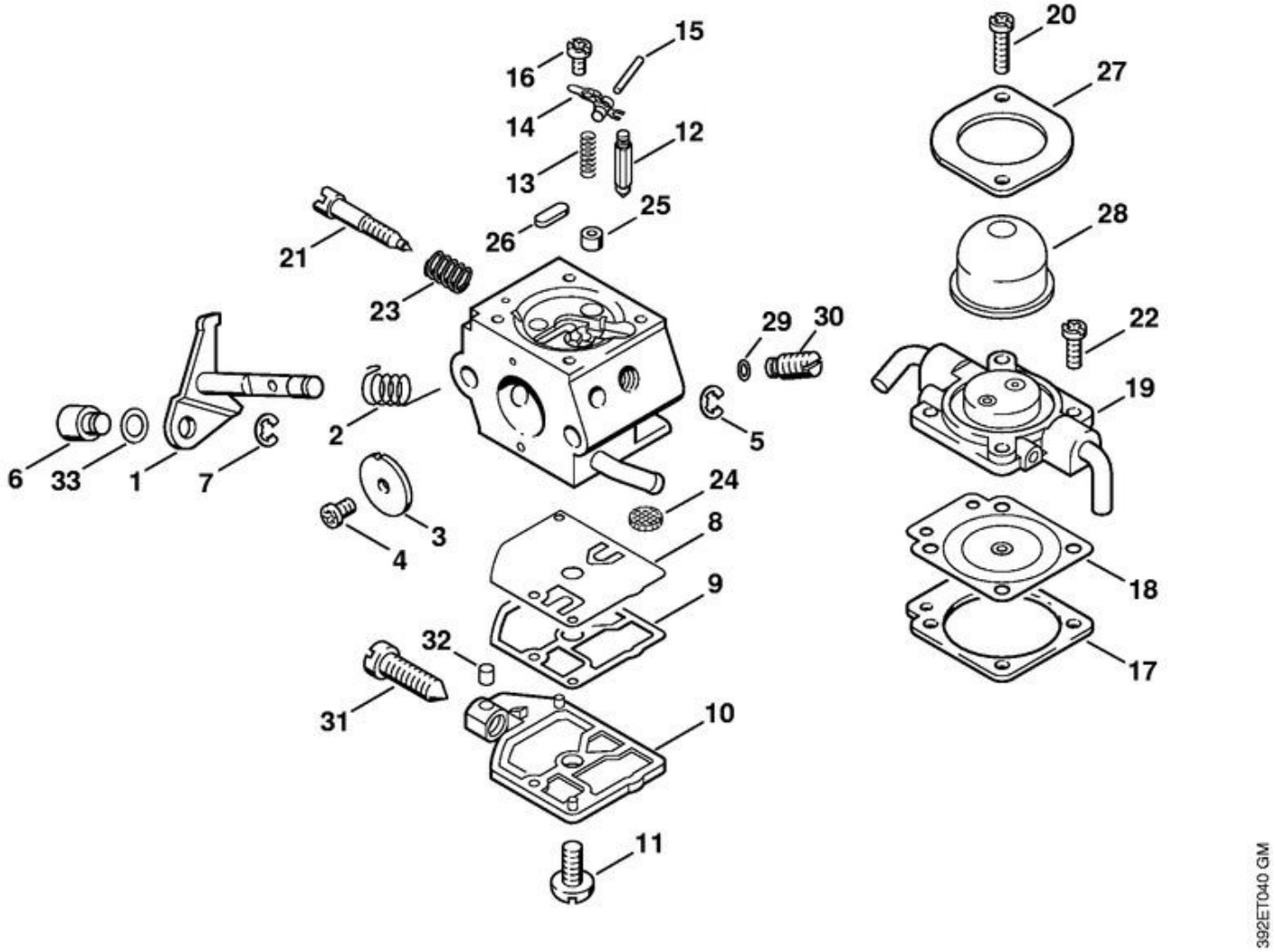
6
33
1
7
21
2
4
3
16
14
13
26
23
32
31
15
12
25
29
30
5
24
8
9
10
11
20
27
28
22
19
18
17
392ET040 GM

FS 80 R
Carburateur C1Q-S28, C1Q-S41 1 42 812 153 (21.1999)

Position	Numéro d'article	Description	Quantité	FromSerialNumber	ToSerialNumber	TechnicalInfo	Unit
	4137 120 0600	Carburateur C1Q-S28E	1		142812153	(21.1999)	PC
	4137 120 0602	Carburateur C1Q-S41C	1		142812153	(21.1999)	
1	4226 120 7100	Axe de papillon avec levier	1		142812153	(21.1999)	PC
2	1123 122 3000	Ressort	1		142812153	(21.1999)	PC
3	4227 121 3300	Papillon	1		142812153	(21.1999)	
4	1125 122 7403	Vis à tête ronde	1		142812153	(21.1999)	PC
5	1125 122 9001	Circlip	1		142812153	(21.1999)	
6	4128 121 8900	Boulon	1		142812153	(21.1999)	PC
7	1120 122 9000	Circlip	1		142812153	(21.1999)	PC
8	1129 121 4800	Membrane de pompe	1		142812153	(21.1999)	PC
9	1123 129 0905	Joint	1		142812153	(21.1999)	
10	1123 121 0800	Couvercle	1		142812153	(21.1999)	PC
11	1120 122 7800	Vis à tête bombée fraisée	1		142812153	(21.1999)	PC
12	4116 121 5100	Pointeau d'admission	1		142812153	(21.1999)	PC
13	1123 122 3001	Ressort	1		142812153	(21.1999)	PC
14	1125 121 5000	Levier de réglage d'admission	1		142812153	(21.1999)	PC
15	1120 121 9200	Axe	1		142812153	(21.1999)	PC
16	1120 122 6600	Vis à embase	1		142812153	(21.1999)	PC
17	4129 129 0902	Joint	1		142812153	(21.1999)	
18	4129 121 4700	Membrane de réglage	1		142812153	(21.1999)	PC
19	4226 120 2200	Bride	1		142812153	(21.1999)	PC

Position	Numéro d'article	Description	Quantité	FromSerialNumber	ToSerialNumber	TechnicalInfo	Unit
20	4226 122 7100	Vis	2		142812153	(21.1999)	PC
21	4137 122 6800	Vis L de richesse au ralenti	1		142812153	(21.1999)	PC
22	1128 122 7100	Vis	2		142812153	(21.1999)	PC
23	1120 122 3005	Ressort	1		142812153	(21.1999)	PC
24	1123 121 7800	Tamis	1		142812153	(21.1999)	PC
25	4137 121 5401	Gicleur à soupape	1		142812153	(21.1999)	PC
26	4226 121 0700	Plaque de fermeture	1		142812153	(21.1999)	PC
27	4226 121 0800	Couvercle	1		142812153	(21.1999)	PC
28	4226 121 2700	Capuchon	1		142812153	(21.1999)	PC
29	4226 121 8600	Rondelle	1		142812153	(21.1999)	
30	4137 120 8700	Soupape de réglage	1		142812153	(21.1999)	
31	1123 122 6200	Vis de réglage de régime de ralenti	1		142812153	(21.1999)	PC
32	1125 122 4200	Pièce de serrage	1		142812153	(21.1999)	PC
33	4137 121 8600	Rondelle	1		142812153	(21.1999)	PC
	4227 007 1060	Jeu de pièces de carburateur	1		142812153	(21.1999)	PC

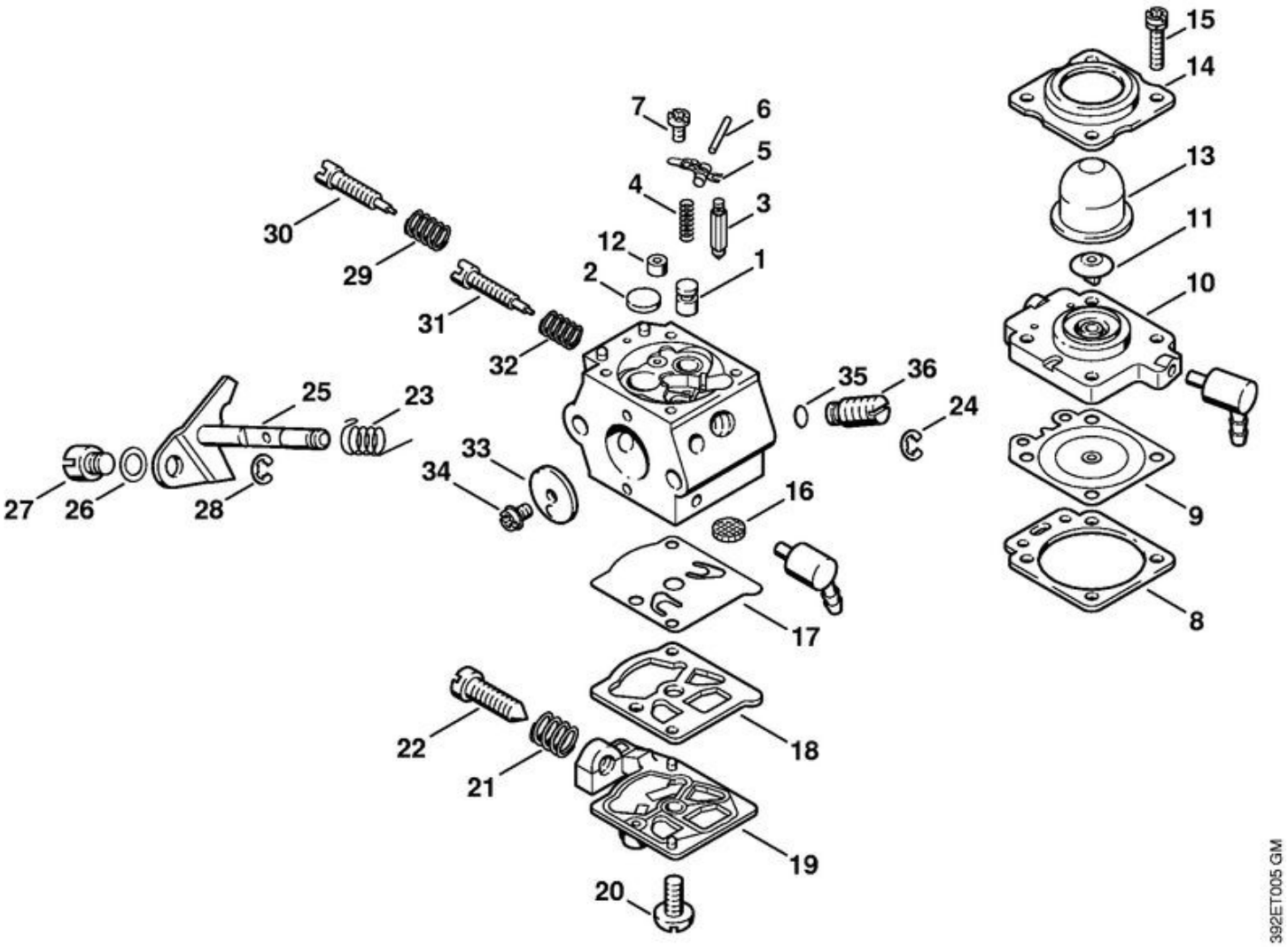
27
26
28
25
23
30
29
33
34
31
32
7
6
5
4
3
12
2
1
35
36
24
16
17
22
21
18
19
20
15
14
13
11
10
9
8
392ET005 GM

FS 80 R
Carburateur WT-447

Position	Numéro d'article	Description	Quantité	FromSerialNumber	ToSerialNumber	TechnicalInfo	Unit
	4137 120 0601	Carburateur WT-447	1				
1	4133 121 5400	Gicleur à soupape	1				PC
2	4117 122 9402	Bouchon	1				
3	1110 121 5100	Pointeau d'admission	1				PC
4	1120 122 3001	Ressort	1				PC
5	1113 121 5000	Levier de réglage d'admission	1				PC
6	1113 121 9200	Axe	1				PC
7	1114 122 7400	Vis à tête ronde	1				PC
8	4133 129 0901	Joint	1				PC
9	1113 121 4705	Membrane de réglage	1				
10	4133 120 2201	Bride	1				PC
11	4133 121 5200	Soupape	1				PC
12	4133 120 8600	Soupape antiretour	1				PC
13	4133 121 2700	Capuchon	1				PC
14	4133 121 0801	Couvercle	1				PC
15	4133 122 7400	Vis à tête ronde	4				
16	1114 121 7800	Tamis	1				PC
17	1120 121 4805	Membrane de pompe	1				
18	1120 129 0905	Joint	1				PC
19	4117 121 0803	Couvercle	1				PC
20	1114 122 7100	Vis	1				

Position	Numéro d'article	Description	Quantité	FromSerialNumber	ToSerialNumber	TechnicalInfo	Unit
21	4117 122 3006	Ressort	1				PC
22	4117 122 6200	Vis de réglage de régime de ralenti	1				PC
23	4133 122 3200	Ressort coudé	1				PC
24	1117 122 9000	Circlip	1				PC
25	4211 120 7100	Axe de papillon avec levier	1				PC
26	4211 121 8600	Rondelle	1				
27	4215 121 8900	Boulon	1				PC
28	4211 122 9000	Circlip	1				
29	4117 122 3007	Ressort	1				PC
30	4211 122 6700	Vis H de richesse à haut régime	1				
31	1123 122 6801	Vis L de richesse au ralenti	1				PC
32	1115 122 3002	Ressort	1				PC
33	4117 121 3300	Papillon	1				PC
34	1110 122 7400	Vis à tête ronde	1				PC
35	4130 121 8600	Rondelle	1				PC
36	4133 120 8701	Soupape de réglage	1				PC
	4133 007 1060	Jeu de pièces de carburateur	1				PC

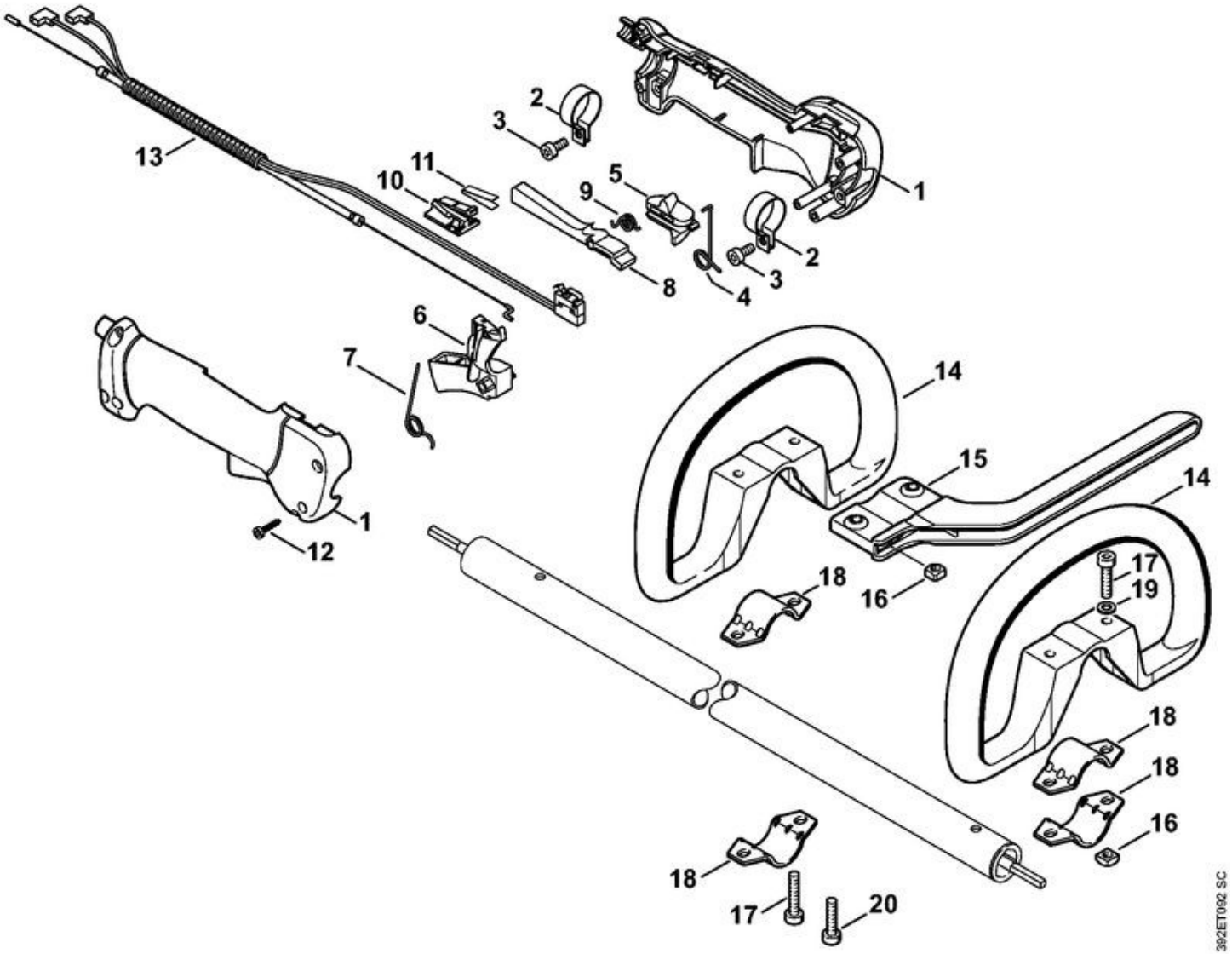
1
2
3
4
5
6
7
8
9
10
11
12
13
14
15
16
17
18
19
20
392ET092 SC

FS 80 R
Poignée

Position	Numéro d'article	Description	Quantité	FromSerialNumber	ToSerialNumber	TechnicalInfo	Unit
	4137 790 1307	Poignée de commande	1				PC
1	4137 790 0300	Poignée	1				PC
2	4137 791 9400	Collier de serrage	2				PC
3	9022 341 0960	Vis cylindrique IS-M5x12	2				PC
4	4137 182 4505	Ressort coudé	1				PC
5	4137 182 1701	Curseur combiné	1				PC
6	4137 182 1001	Manette des gaz	1				PC
7	4137 182 4504	Ressort coudé	1				PC
8	4137 182 0802	Levier d'arrêt	1				PC
9	4128 182 4501	Ressort coudé	1				PC
10	4128 793 3000	Curseur	1				PC
11	4128 791 3100	Ressort	1				PC
12	9074 478 3025	Vis cylindrique IS-P4x16	4				PC
13	4137 180 1107	Câble de commande des gaz	1				PC
14	4180 790 3405	Poignée circulaire	1				PC
15	4130 790 8450	Protection	1				PC
16	9222 068 0900	Écrou à quatre pans M6	2				PC
17	9022 341 1370	Vis cylindrique IS-M6x30	2				PC
18	4123 791 7400	Bride de fixation	2				PC
19	9291 021 0140	Rondelle 6,4	2				PC
20	9022 341 1350	Vis cylindrique IS-M6x25	2				PC

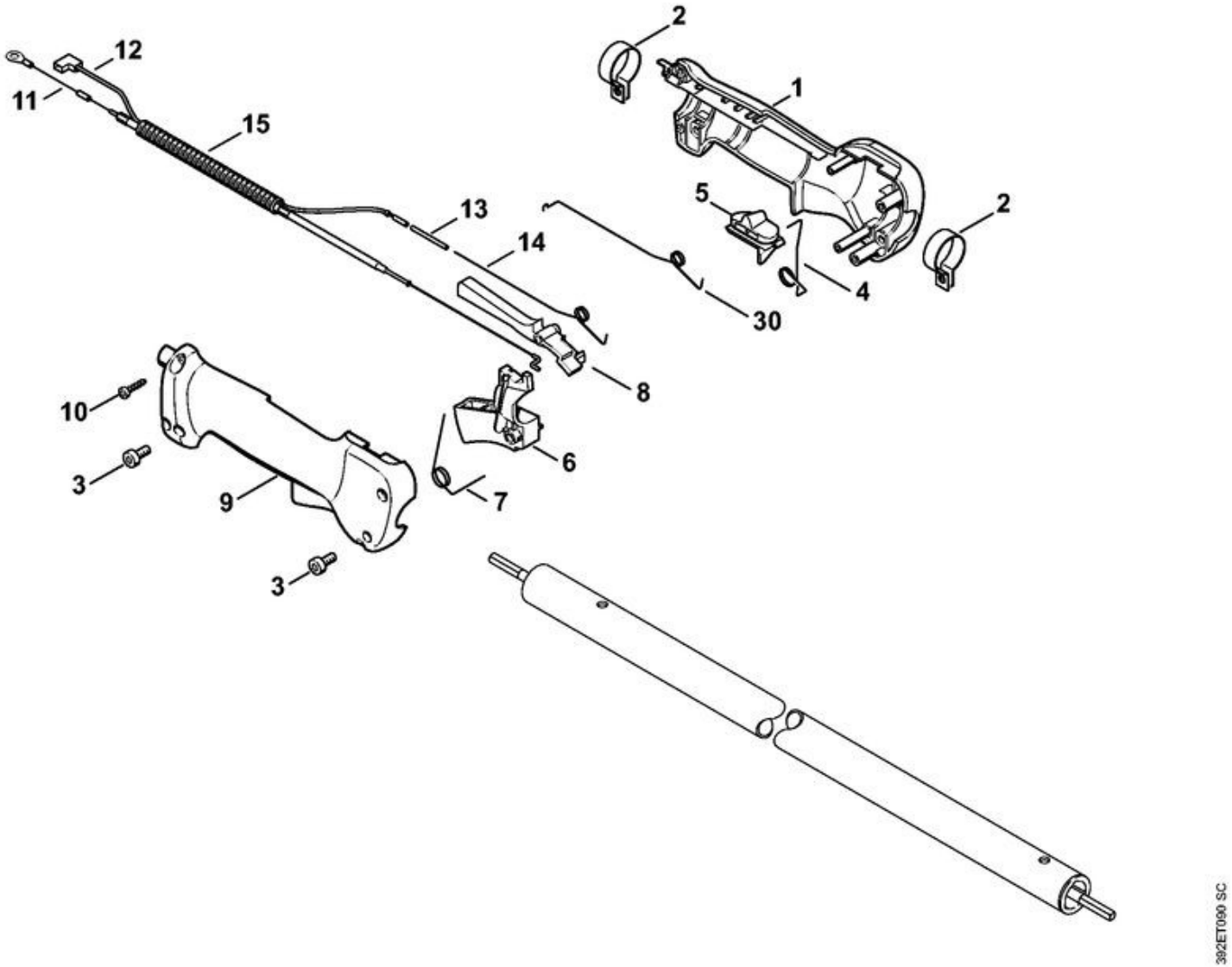
2
12
1
11
15
5
2
13
14
4
30
10
8
3
6
9
7
3
392ET090 SC

FS 80 R
Poignée (24.2002)

Position	Numéro d'article	Description	Quantité	FromSerialNumber	ToSerialNumber	TechnicalInfo	Unit
	4137 790 1350	Poignée de commande	1			(24.2002)	PC
1	4137 790 1101	Monture de poignée intérieure	1			(24.2002)	PC
2	4137 791 9400	Collier de serrage	2			(24.2002)	PC
3	9022 341 0960	Vis cylindrique IS-M5x12	2			(24.2002)	PC
4	4137 442 1600	Ressort de connexion	1			(24.2002)	PC
5	4137 182 1700	Curseur combiné	1			(24.2002)	PC
6	4137 182 1000	Manette des gaz	1			(24.2002)	PC
7	4137 182 4500	Ressort coudé	1			(24.2002)	PC
8	4137 182 0801	Levier d'arrêt	1			(24.2002)	PC
9	4137 791 0800	Monture de poignée extérieure	1			(24.2002)	PC
10	9074 478 3025	Vis cylindrique IS-P4x16	4			(24.2002)	PC
11	4137 180 1103	Câble de commande des gaz	1			(24.2002)	PC
11	4137 180 1150	Câble de commande des gaz	1			(24.2002)	PC
12	4137 440 1101	Câble de court-circuit	1			(24.2002)	PC
13	0000 442 2100	Gaine thermorétractable	1			(24.2002)	
14	4137 182 4503	Ressort coudé	1			(24.2002)	PC
15		Tuyau 185 mm	1			(24.2002)	
	4203 711 7201	Tuyau 960 mm	1			(24.2002)	PC
30	4137 182 4502	Ressort coudé	1		241133171		PC

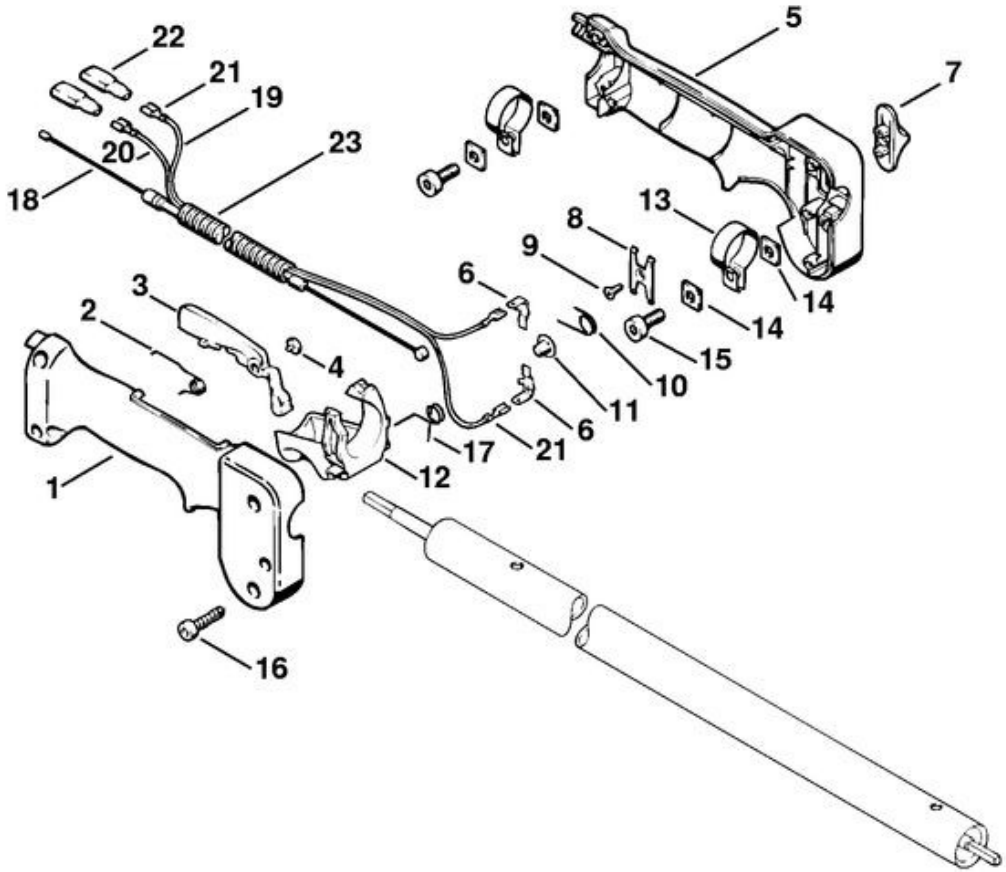
22
21
19
20
23
18
5
7
13
8
9
6
14
14
15
10
11
6
21
3
2
4
17
12
1
16
392ET018 SC

FS 80 R
Poignée X 36 959 794 (37.1997)

Position	Numéro d'article	Description	Quantité	FromSerialNumber	ToSerialNumber	TechnicalInfo	Unit
	4133 790 1301	Poignée de commande	1			(37.1997)	PC
1	4126 791 0821	Monture de poignée extérieure	1			(37.1997)	PC
2	4126 182 4506	Ressort coudé	1			(37.1997)	PC
3	4126 182 0806	Levier d'arrêt	1			(37.1997)	PC
4	4126 182 6210	Vis à embase	1			(37.1997)	PC
5	4126 790 1102	Monture de poignée intérieure	1			(37.1997)	PC
6	4126 791 5300	Languette enfichable	2			(37.1997)	PC
7	4126 182 1705	Curseur combiné	1			(37.1997)	PC
8	4126 182 4705	Ressort d'encliquetage	1			(37.1997)	
9	4126 182 6205	Vis à embase	1			(37.1997)	PC
10	4126 182 4505	Ressort coudé	1			(37.1997)	PC
11	9417 003 7510	Clip-écrou	1			(37.1997)	
12	4126 182 1007	Manette des gaz	1			(37.1997)	PC
13	4133 791 9400	Collier de serrage	2			(37.1997)	PC
14	4126 792 6100	Rondelle à quatre pans	4			(37.1997)	PC
15	9022 341 0980	Vis cylindrique IS-M5x16	2			(37.1997)	PC
16	9074 478 3065	Vis cylindrique IS-P4x19	4			(37.1997)	PC
17	4126 182 4507	Ressort coudé	1			(37.1997)	PC
18	4133 180 1105	Câble de commande des gaz	1			(37.1997)	PC
19		Câble 480 mm	1			(37.1997)	
20		Câble 565 mm	1			(37.1997)	

Position	Numéro d'article	Description	Quantité	FromSerialNumber	ToSerialNumber	TechnicalInfo	Unit
	0751 010 1110	Conduit 10 m	1			(37.1997)	PC
21	0751 030 8953	Clip enfichable 4,8-1	4			(37.1997)	PC
22	0751 030 8470	Douille	3			(37.1997)	PC
23		Tuyau 170 mm	1			(37.1997)	
	4203 711 7201	Tuyau 960 mm	1			(37.1997)	PC

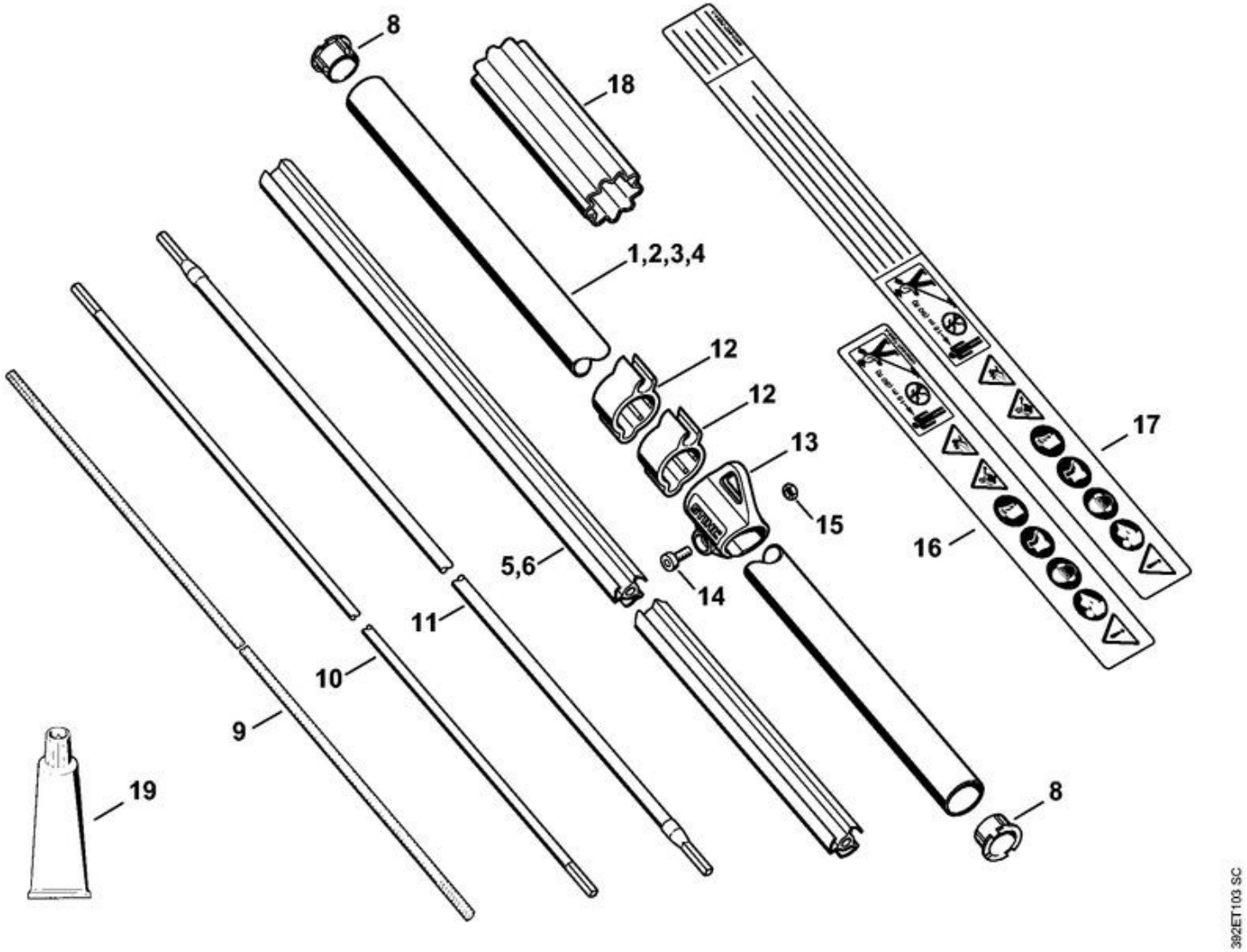
8
18
1,2,3,4
12
12
13
15
14
5,6
11
10
9
19
17
16
8
392ET103 SC

FS 80 R
Tube complet FS 80, 80 R, 85, 85 R, 85 RX

Position	Numéro d'article	Description	Quantité	FromSerialNumber	ToSerialNumber	TechnicalInfo	Unit
1	4137 710 7108	Tube complet Ø 25,4 mm x 1,5 m	1				PC
2	4137 710 7100	Tube complet Ø 25,4 mm x 1,5 m (USA)	1				PC
5	4137 711 7300	Fourreau 1455 mm	1				PC
8	4137 711 2101	Bouchon	2				PC
9	4137 711 3202	Arbre d'entraînement 1538 mm	1				PC
12	4119 182 2110	Support	2				PC
13	0000 790 8801	Oeillet de suspension	1				PC
14	9022 341 0980	Vis cylindrique IS-M5x16	1				PC
15	9210 261 0700	Écrou à six pans M5	1				PC
16	0000 967 7253	Pictogramme d'avertissement FS	1				PC
17	0000 967 7254	Pictogramme d'avertissement FS (USA)	1				PC
18	0000 711 2500	Douille	1				PC
19	0781 120 1110	Graisse multifonctionnelle 225 g	1				PC

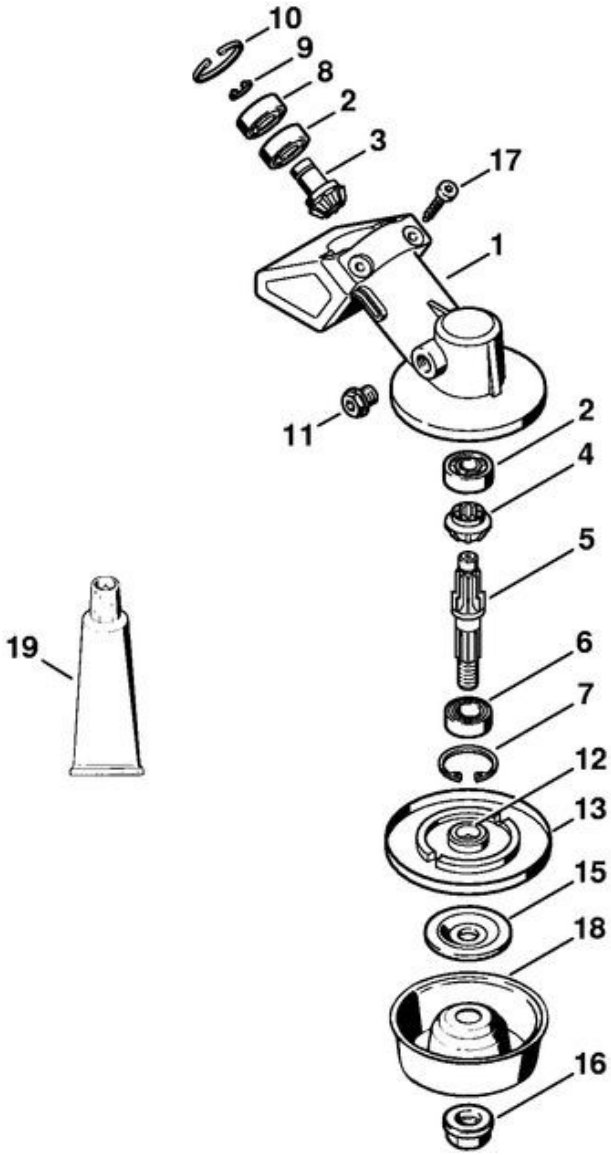
10
9
8
2
3
17
1
11
2
4
5
19
6
7
12
13
15
18
16
392ET032 GM

FS 80 R
Réducteur FS 80, 80 R, 85, 85 R, 85 T, 85 RX (41.2017)

Position	Numéro d'article	Description	Quantité	FromSerialNumber	ToSerialNumber	TechnicalInfo	Unit
	4137 640 0100	Réducteur	1				PC
1	4130 641 0305	Carter de réducteur	1				PC
2	9503 003 9850	Roulement rainuré à billes 609	2				PC
	4130 640 7301	Jeu de pignons	1				PC
3		Pignon d'entrainement	1				
4		Pignon denté	1				
5	4130 642 0601	Arbre de sortie	1				PC
6	9503 003 5190	Roulement rainuré à billes 6001-2RS	1				PC
7	9456 621 3100	Circlip 28x1,2	1				PC
8	9503 003 9853	Roulement rainuré à billes 609-2Z	1				PC
9	9455 621 0750	Circlip 9x1	1				PC
10	9456 621 2660	Circlip 24x1,2	1				PC
11	4119 713 6500	Bouchon fileté	1				PC
12	4137 710 3800	Disque de pression	1				PC
13		Rondelle de protection	1				
15	4130 713 1600	Rondelle de pression	1				PC
16	4126 642 7600	Écrou à embase M10x1 à gauche	1				PC
17	9075 478 4159	Vis cylindrique IS-D5x24	2				PC
18	4126 713 3100	Disque porteur	1				PC
19	0781 120 1117	Graisse de réducteur 80 g	1				PC

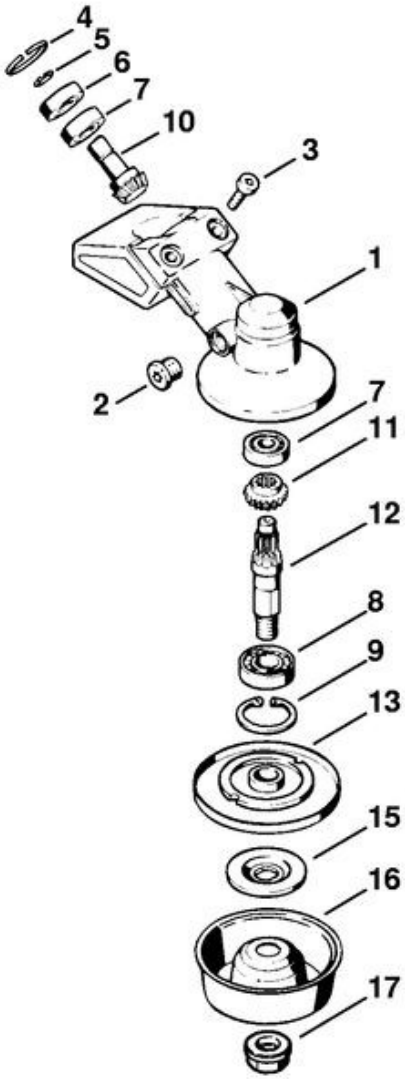

342ET018 SC

FS 80 R
Réducteur FS 80, 80 R, 85, 85 R X 35 221 993 (32.97)

Position	Numéro d'article	Description	Quantité	FromSerialNumber	ToSerialNumber	TechnicalInfo	Unit
	4130 640 0100	Réducteur	1		35221993	(32.1997)	
1	4130 641 0300	Carter de réducteur	1		35221993	(32.1997)	
2	4119 713 6500	Bouchon fileté	1		35221993	(32.1997)	PC
3	9022 371 1020	Vis cylindrique IS-M5x20	2		35221993	(32.1997)	PC
4	9456 621 2440	Circlip 22x1	1		35221993	(32.1997)	PC
5	9452 600 0750	Circlip 9,5x0,8	1		35221993	(32.1997)	
6	9507 003 8056	Roulement rainuré à billes 9,5x22,2x7,14	1		35221993	(32.1997)	
7	9507 003 8054	Roulement rainuré à billes 9,5x22,2x7,14	2		35221993	(32.1997)	
8	9503 003 5190	Roulement rainuré à billes 6001-2RS	1		35221993	(32.1997)	PC
9	9456 621 3100	Circlip 28x1,2	1		35221993	(32.1997)	PC
	4130 640 7300	Jeu de pignons	1		35221993	(32.1997)	
10		Pignon d'entrainement	1		35221993	(32.1997)	
11		Pignon denté	1		35221993	(32.1997)	
12	4130 642 0610	Arbre de sortie	1		35221993	(32.1997)	
13	4126 710 3800	Disque de pression	1		35221993	(32.1997)	PC
15	4126 713 1600	Rondelle de pression	1		35221993	(32.1997)	PC
16	4126 713 3100	Disque porteur	1		35221993	(32.1997)	PC
17	4126 642 7600	Écrou à embase M10x1 à gauche	1		35221993	(32.1997)	PC
	0781 120 1117	Graisse de réducteur 80 g	1		35221993	(32.1997)	PC

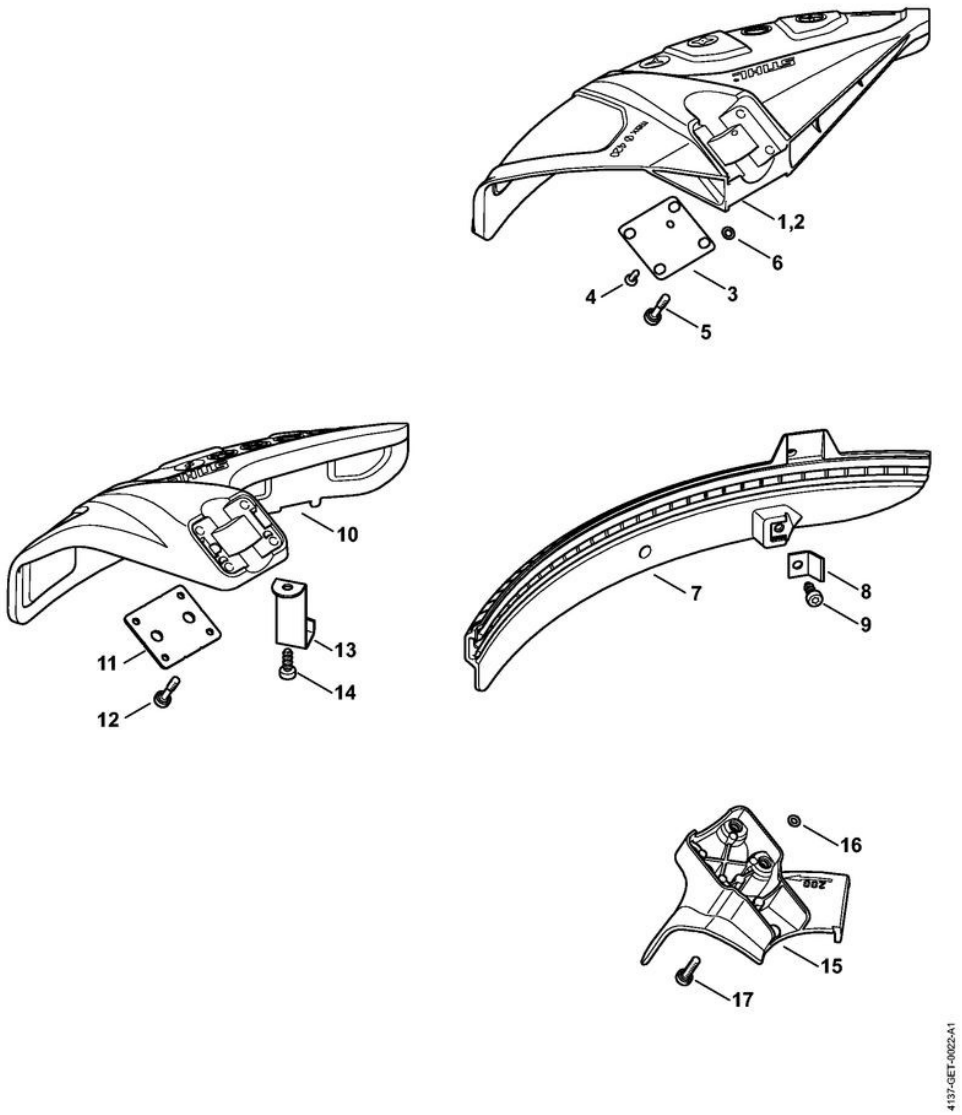
1,2
6
4
3
5
10
11
12
13
14
7
8
9
16
15
17
4137-GET-0022-A1

FS 80 R
Capot protecteur

Position	Numéro d'article	Description	Quantité	FromSerialNumber	ToSerialNumber	TechnicalInfo	Unit
10	4180 007 1030	Jeu de capot protecteur	1				PC
11	4180 716 3100	Cale	1				PC
12	9022 373 1025	Vis cylindrique IS-M5x23	4				PC
13	4133 713 4110	Couteau	1				PC
14	9074 478 4405	Vis cylindrique IS-P6x14	1				PC
15	4180 710 8201	Butée Ø 200 mm	1				PC
16	0000 007 1300	Jeu de joints toriques N 4x2-EPDM70	1				PC
17	9022 371 1020	Vis cylindrique IS-M5x20	4				PC

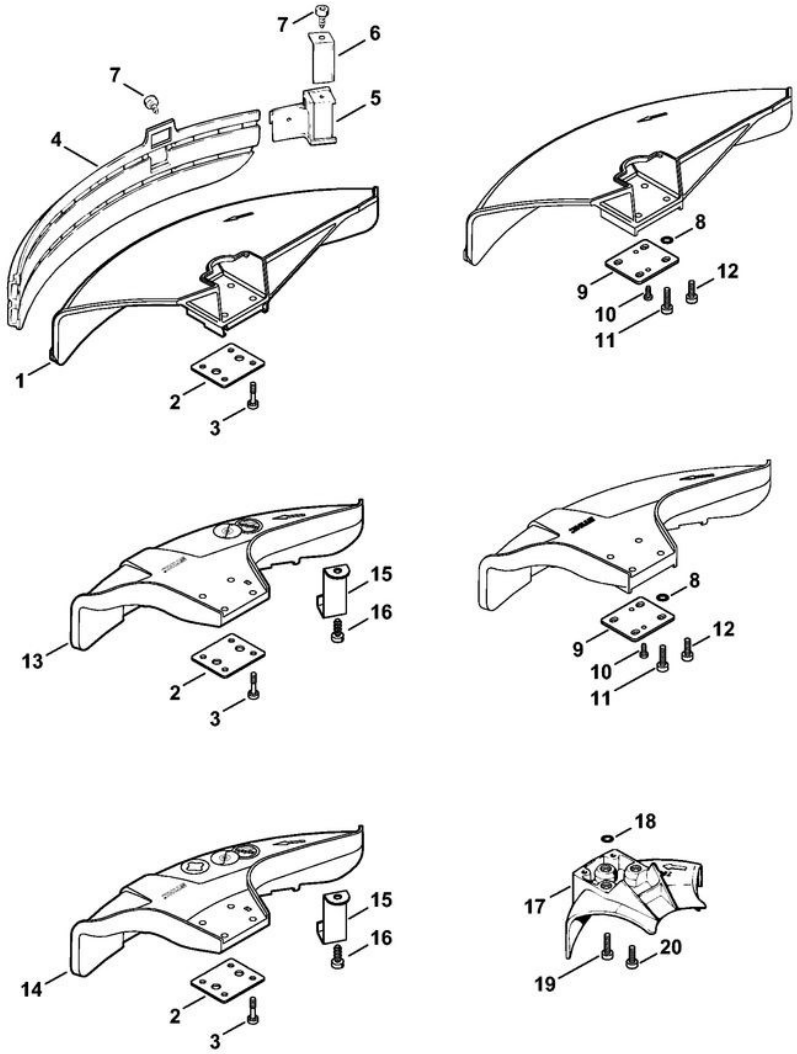
7
6
7
5
4
1
2
3
8
9
12
10
11
15
16
13
2
3
8
9
12
10
11
15
16
14
2
3
18
17
20
19
392ET093 GM

FS 80 R
Capot protecteur (41.2017)

Position	Numéro d'article	Description	Quantité	FromSerialNumber	ToSerialNumber	TechnicalInfo	Unit
	4119 007 1027	Jeu de pièces de capot protecteur	1				PC
1	4119 710 8103	Capot protecteur	1				PC
2	0000 716 3101	Cale	1				PC
3	9022 373 1025	Vis cylindrique IS-M5x23	4				PC
4	4119 716 3203	Tablier	1				PC
5	4119 710 6000	Couteau	1				PC
6	4118 713 4105	Couteau	1				PC
7	9074 478 4125	Vis cylindrique IS 5x14	2				PC
	0000 007 1300	Jeu de joints toriques N 4x2-EPDM70	1				PC
8		Joint torique 4x2	4				
9	0000 716 3100	Cale	1				PC
10	9074 478 2970	Vis cylindrique IS-P4x10	2				PC
11	9022 371 1020	Vis cylindrique IS-M5x20	4				PC
12	9022 341 0980	Vis cylindrique IS-M5x16	4				PC
13	4133 007 1007	Jeu de capot protecteur	1				PC
14	4133 007 1008	Jeu de capot protecteur (AUS, NZ)	1				
15	4133 713 4110	Couteau	1				PC
16	9074 478 4405	Vis cylindrique IS-P6x14	1				PC

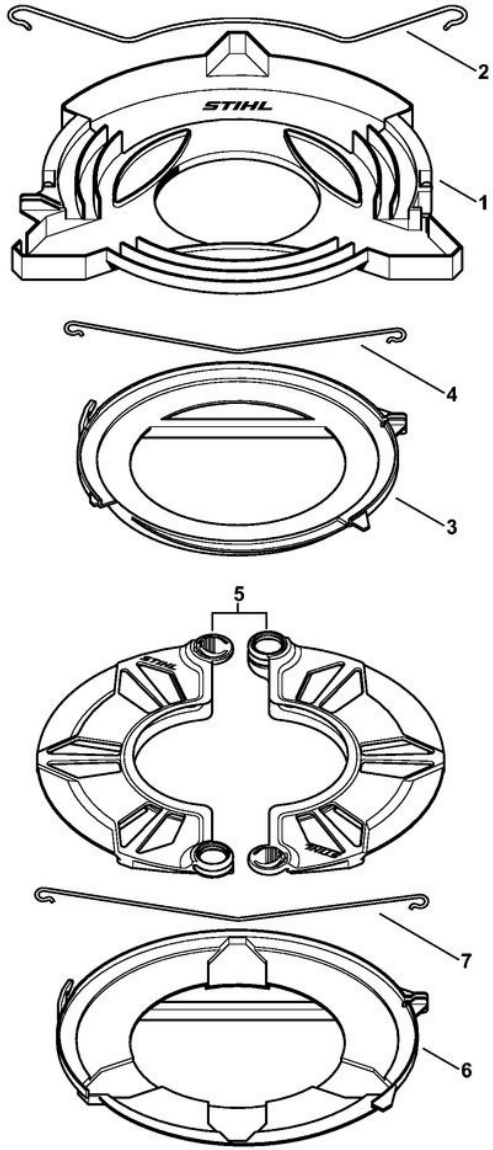
2
1
4
3
5
7
6
392ET102 SC

FS 80 R
Protecteur de transport

Position	Numéro d'article	Description	Quantité	FromSerialNumber	ToSerialNumber	TechnicalInfo	Unit
1	4116 790 3901	Protecteur de transport Ø 350	1				PC
2	4116 792 4300	Bride de fixation	1				PC
3	4119 790 3901	Protecteur de transport Ø 225	1				PC
4	4119 792 4300	Bride de fixation	1				PC
5	0000 790 3901	Protecteur de transport	1				PC
6	4119 790 3906	Protecteur de transport Ø 260	1				PC
7	4119 792 4305	Bride de fixation	1				PC

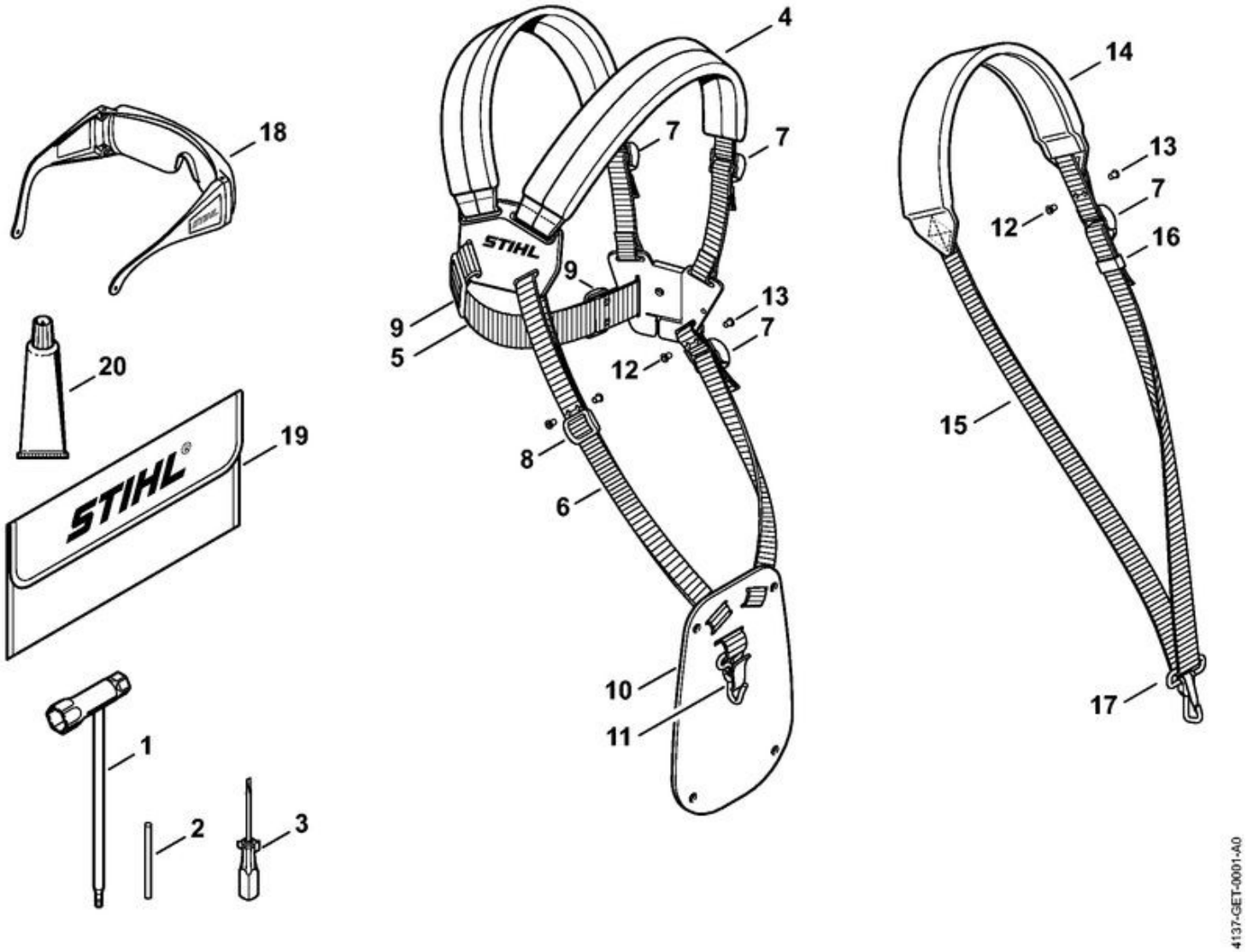
18
20
19
STIHL
1
2
3
4
7
7
STIHL
9
9
5
13
7
12
8
6
10
11
14
13
7
12
16
15
17
4137-GET-0001-A0

FS 80 R
Outils, Accessoires optionnels

Position	Numéro d'article	Description	Quantité	FromSerialNumber	ToSerialNumber	TechnicalInfo	Unit
1	4128 890 3400	Clé multiple	1				PC
2	4130 893 7800	Mandrin	1				PC
3	0000 890 2300	Tournevis	1				PC
4	4119 710 9001	Harnais	1				PC
5		Sangle 38x780 mm	1				
	0000 930 2242	Sangle 38 mm x 5 m	1				PC
6		Sangle 25 mm x 1,18 m	1				
	0000 930 2241	Sangle 25 mm x 10 m	1				PC
7	4203 792 7200	Boucle de réglage	3				PC
8	4119 718 6300	Boucle de réglage	1				
9	4119 718 6310	Boucle de réglage	2				
10	4119 718 7400	Plaque de protection	1				PC
11	4147 710 6900	Mousqueton	1				PC
12	9408 021 4530	Rivet, partie à riveter 4x8x6 ((quantité suivant besoin))	1				
13	9409 021 4420	Rivet, partie tête 4x8 ((quantité suivant besoin))	1				PC
14	4119 710 9012	Harnais	1				PC
15		Sangle 25 mm x 1,86 m	1				
16	4119 718 6320	Boucle de réglage	1				PC
17	4119 710 6900	Mousqueten	1				
18	0000 884 0307	Lunettes de protection (pas pour Argentine)	1				PC
19	0000 891 0810	Pochette à outils	1				PC
20	0783 830 2000	Tube de pâte d'étanchéité HT rouge	1				PC

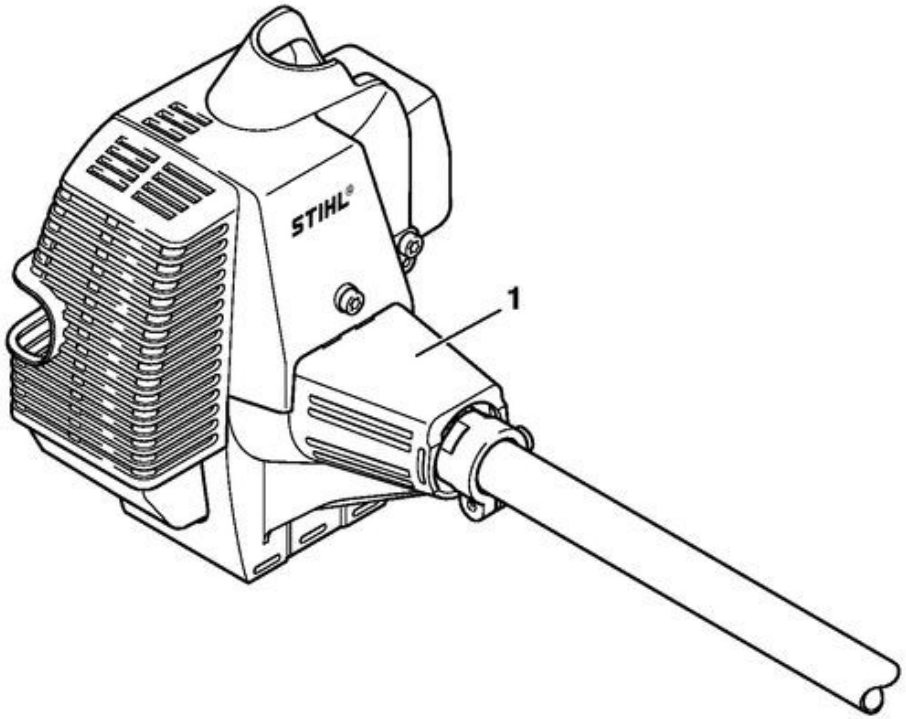

392ET095 SC

FS 80 R
Numéro de machine

Position	Numéro d'article	Description	Quantité	FromSerialNumber	ToSerialNumber	TechnicalInfo	Unit
1		Emplacement du numéro de machine	1				