Husqvarna®

SPARE PARTS LIST

TRACTORS/RIDE MOWERS

LTH151, 96041001901, 2007-05

ILLUSTRATED PARTS LIST

MODEL NO. 96041001901
CUSTOMER CATALOG NO. LTH151
PRODUCT NO. 960 41 00-19

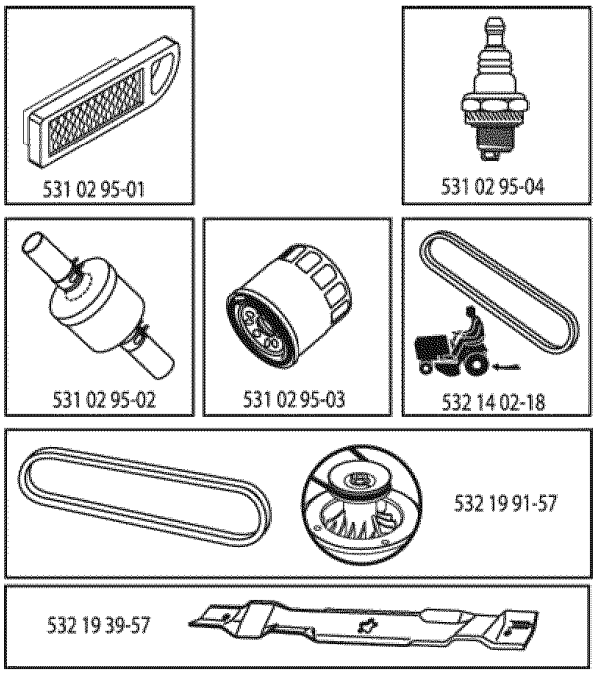

408772

Numéro de Pièce	Description	Remarque	QTÉ	Kit équipement
531 02 95-01	FILTRE À AIR		1	
531 02 95-02	FILTRE		1	
531 02 95-03	FILTRE		1	
531 02 95-04	BOUGIE D´ALLUMAGE		1	
532 14 02-18	COURROIE EN V		1	
532 19 39-57	RIDE ON BLADE		1	
532 19 91-57	COURROIE		1	

TRACTOR - - MODEL NUMBER LTH151 (96041001901), PRODUCT NO. 960 41 00-19

DECALS

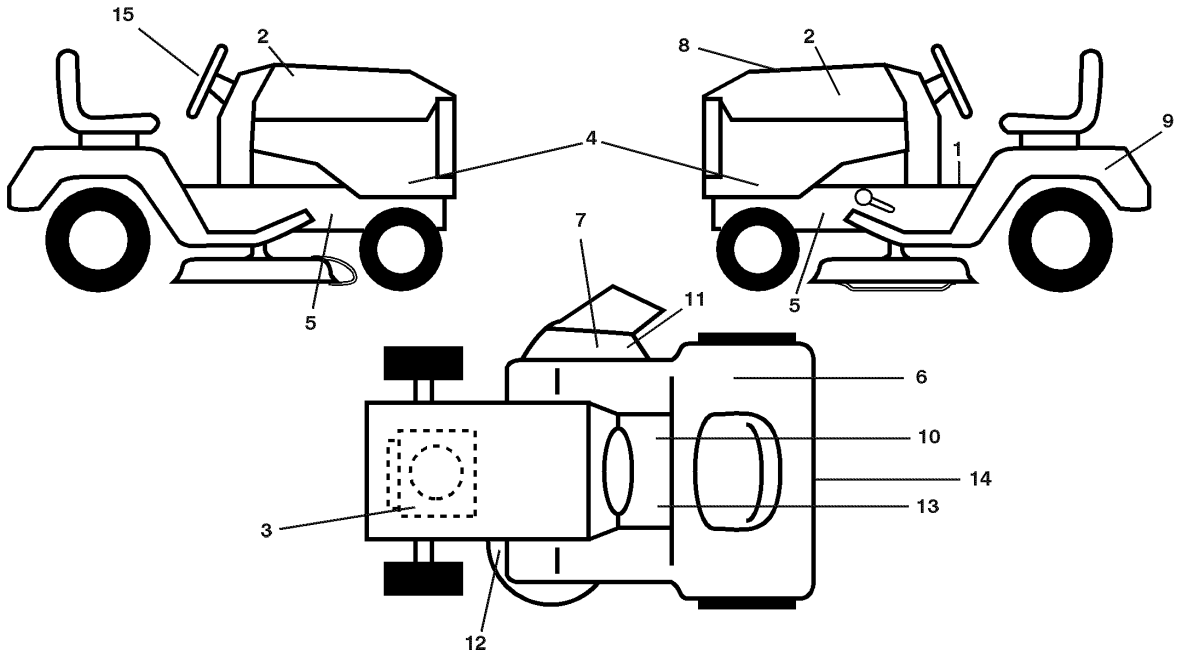

Référence	Numéro de Pièce	Description	Remarque	QTÉ	Kit équipement
1	532 40 03-89	AUTOCOLLANT		1	
2	532 40 28-32	AUTOCOLLANT		1	
3	532 19 68-41	DECAL		1	
4	532 40 85-97	DECAL		1	
5	532 15 97-36	DECAL		1	
6	532 18 04-32	DECAL		1	
7	532 18 21-66	DECAL		1	
8	532 40 87-72	DECAL		1	
9	532 14 50-05	DECAL		1	
10	532 14 08-37	DECAL		1	
11	532 19 63-57	DECALC."DANGER DEFLECTEUR"		1	
12	532 19 43-02	DECALC.SCHEMA MONTAGE		1	
13	532 15 97-37	DECAL		1	
14	532 40 28-32	AUTOCOLLANT		1	
15	532 40 44-84	AUTOCOLLANT		1	
-	532 16 69-60	DECAL		1	
-	532 16 25-98	DECAL		1	
-	532 41 08-05	COUSSINET		1	
-	532 41 10-56	COUSSINET		1	
-	532 40 89-59	OPERATOR´S MANUAL		1	
-	532 40 89-60	OPERATOR´S MANUAL		1	
-	532 40 89-61	OPERATOR´S MANUAL		1	
-	532 40 89-62	OPERATOR´S MANUAL		1	

TRACTOR - - MODEL NUMBER LTH151 (96041001901), PRODUCT NO. 960 41 00-19

WHEELS AND TIRES

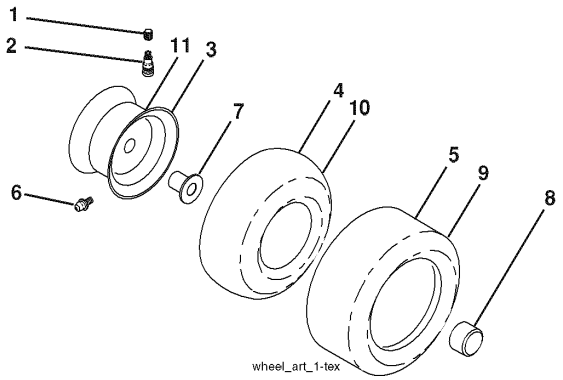

Référence	Numéro de Pièce	Description	Remarque	QTÉ	Kit équipement
1	532 05 91-92	CAP VALVE		1	
2	532 06 51-39	RACCORD		1	
3	532 13 83-36	JANTE		1	
4	532 05 99-04	TUYAU		1	
5	532 10 62-22	PNEU		1	
6	532 12 49-57	RACCORD		1	
7	532 12 49-59	ROULEMENT		1	
8	532 17 50-39	ENJOLIVEUR		1	
9	532 10 62-68	PNEU		1	
10	532 12 49-26	TUYAU		1	
11	532 13 83-37	PIGNON DE CHAÎNE		1	
-	532 14 43-34	SEALING FOAM		1	

TRACTOR - - MODEL NUMBER LTH151 (96041001901), PRODUCT NO. 960 41 00-19
ELECTRICAL

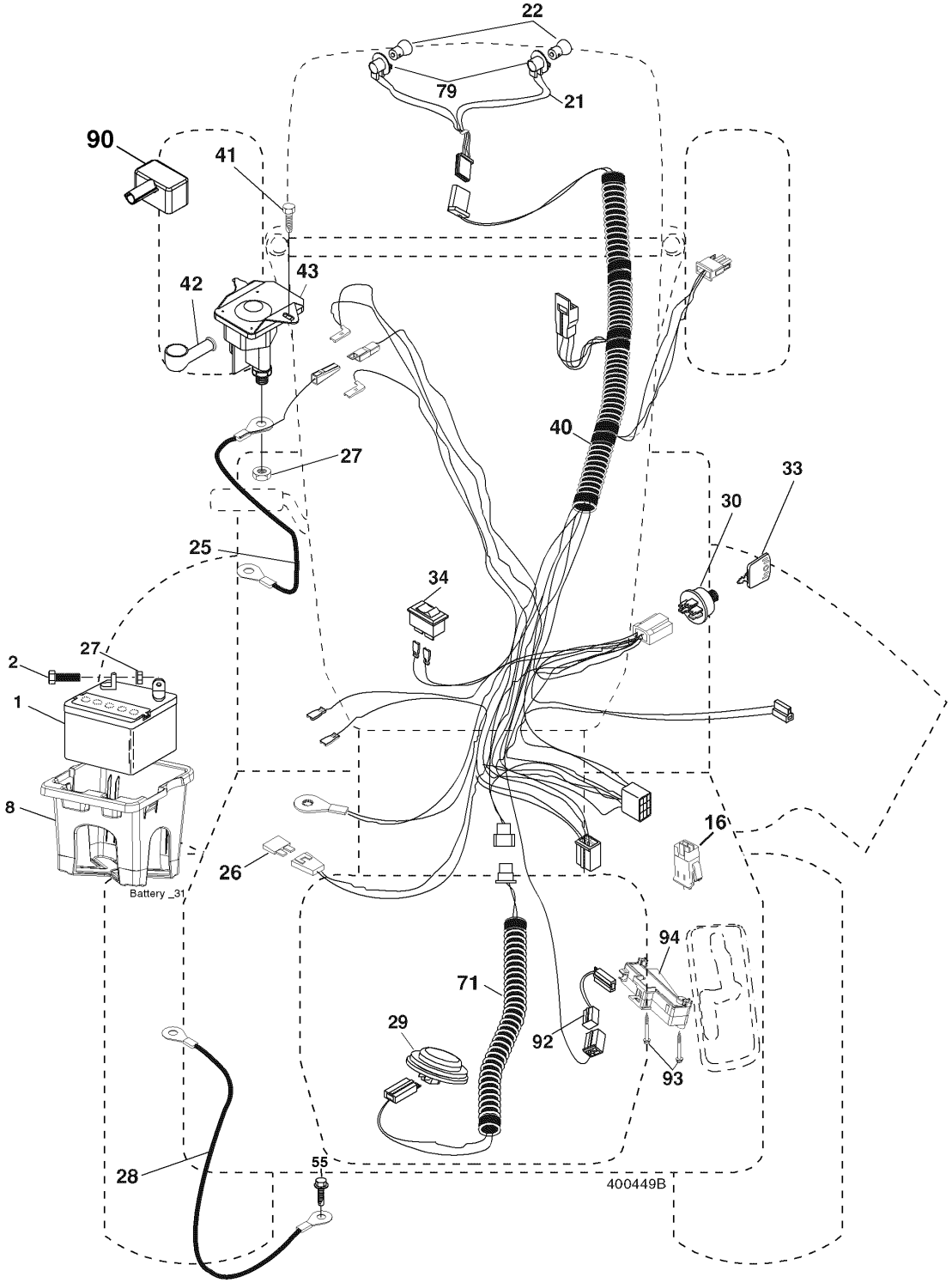

Référence	Numéro de Pièce	Description	Remarque	QTÉ	Kit équipement
1	532 14 49-27	BATTERIE		1	
2	874 76 04-12	BOULON		1	
8	532 19 32-28	BOÎTE		1	
16	532 17 61-38	MICRO INTERRUPTEUR		1	
21	532 40 02-52	HARNAIS		1	
22	532 00 41-52	AMPOULE		1	
25	532 40 16-62	CÂBLE		1	
26	532 17 51-58	FUSIBLE		1	
27	873 51 04-00	ÉCROU		1	
28	532 19 88-85	CÂBLE		1	
29	532 40 15-45	INTERRUPTEUR		1	
30	532 19 33-50	BLOC ELECTRONIQUE		1	
33	532 14 04-01	TOUCHE		1	
34	532 11 07-12	INTERRUPTEUR		1	
40	532 40 10-98	CÂBLE		1	
41	817 72 04-08	VIS		1	
42	532 13 15-63	CARTER		1	
43	532 19 25-07	SOLÉNOÏDE		1	
55	817 06 05-12	VIS		1	
71	532 40 04-49	CÂBLE		1	
79	532 17 52-42	HOLDER		1	
90	532 40 07-25	CARTER		1	
92	532 19 66-15	CABLE ASSEMBLE		1	
93	532 19 25-40	VIS		1	
94	532 19 18-34	MODULE.REVERSE.ROS		1	

TRACTOR - - MODEL NUMBER LTH151 (96041001901), PRODUCT NO. 960 41 00-19
CHASSIS

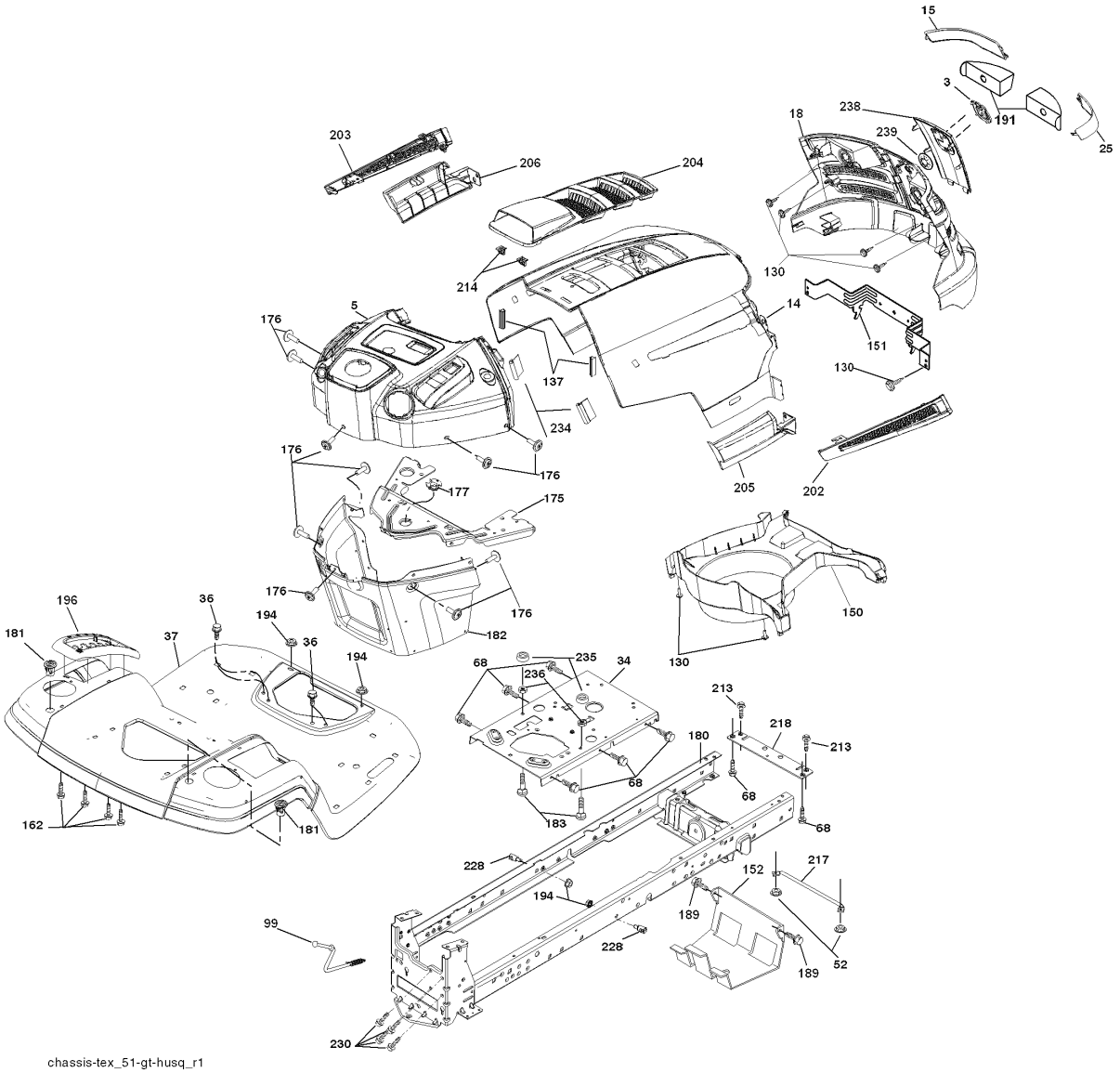

chassis-tex_51-gt-husq_r1

Référence	Numéro de Pièce	Description	Remarque	QTÉ	Kit équipement
3	532 40 50-12	LOGOTYPE		1	
5	532 40 75-92	PANNEAU		1	
14	532 41 10-73	CAPOT		1	
15	532 41 10-79	LENTILLE		1	
18	532 40 66-67	COUVERCLE		1	
25	532 41 10-78	LENTILLE		1	
34	532 19 61-25	PLAQUE		1	
36	817 06 05-12	VIS		1	
37	532 41 17-67	AILE ARRIERE		1	
52	873 68 05-00	ÉCROU		1	
68	817 49 05-08	VIS		1	
99	532 40 33-76	BARRE		1	
130	532 19 16-11	VIS		1	
137	532 40 75-90	DAMPING PIECE		1	
150	532 40 75-37	DÉFLECTEUR D´AIR		1	
151	532 40 78-07	SUPPORT		1	
152	532 19 95-35	ÉCRAN		1	
162	532 14 24-32	VIS		1	
175	532 19 94-72	PLAQUE		1	
176	532 40 07-76	VIS		1	
177	532 19 52-28	BUSHING		1	
180	532 19 54-57	CHÂSSIS		1	
181	532 40 30-25	BUSHING		1	
182	532 19 89-17	PANNEAU		1	
183	874 78 05-20	BOULON		1	
189	817 00 05-12	VIS		1	
191	532 40 66-65	INSERT		1	
194	873 90 05-00	ÉCROU		1	
196	532 40 28-43	SUPPORT		1	
202	532 41 10-74	DÉFLECTEUR D´AIR		1	
203	532 41 10-75	DÉFLECTEUR D´AIR		1	
204	532 41 11-16	DÉFLECTEUR D´AIR		1	
205	532 41 10-76	AILE ARRIERE		1	
206	532 41 10-77	AILE ARRIERE		1	
213	874 76 05-12	BOULON		1	
214	532 19 91-45	COLLIER DE SERRAGE		1	
217	532 40 91-67	BARRE		1	
218	532 19 63-95	PLAQUE		1	
228	532 19 51-61	GOUJON		1	
230	532 17 01-65	BOULON		1	
234	532 40 47-42	DAMPING PIECE		1	
235	532 40 61-29	RONDELLE D'ESPACEMENT		1	
236	873 93 05-00	ÉCROU		1	
238	532 41 11-19	COUVERCLE		1	
239	532 40 48-83	COLLIER DE SERRAGE		1	
-	532 41 11-15	BOUCHON		1	

TRACTOR - - MODEL NUMBER LTH151 (96041001901), PRODUCT NO. 960 41 00-19
DRIVE

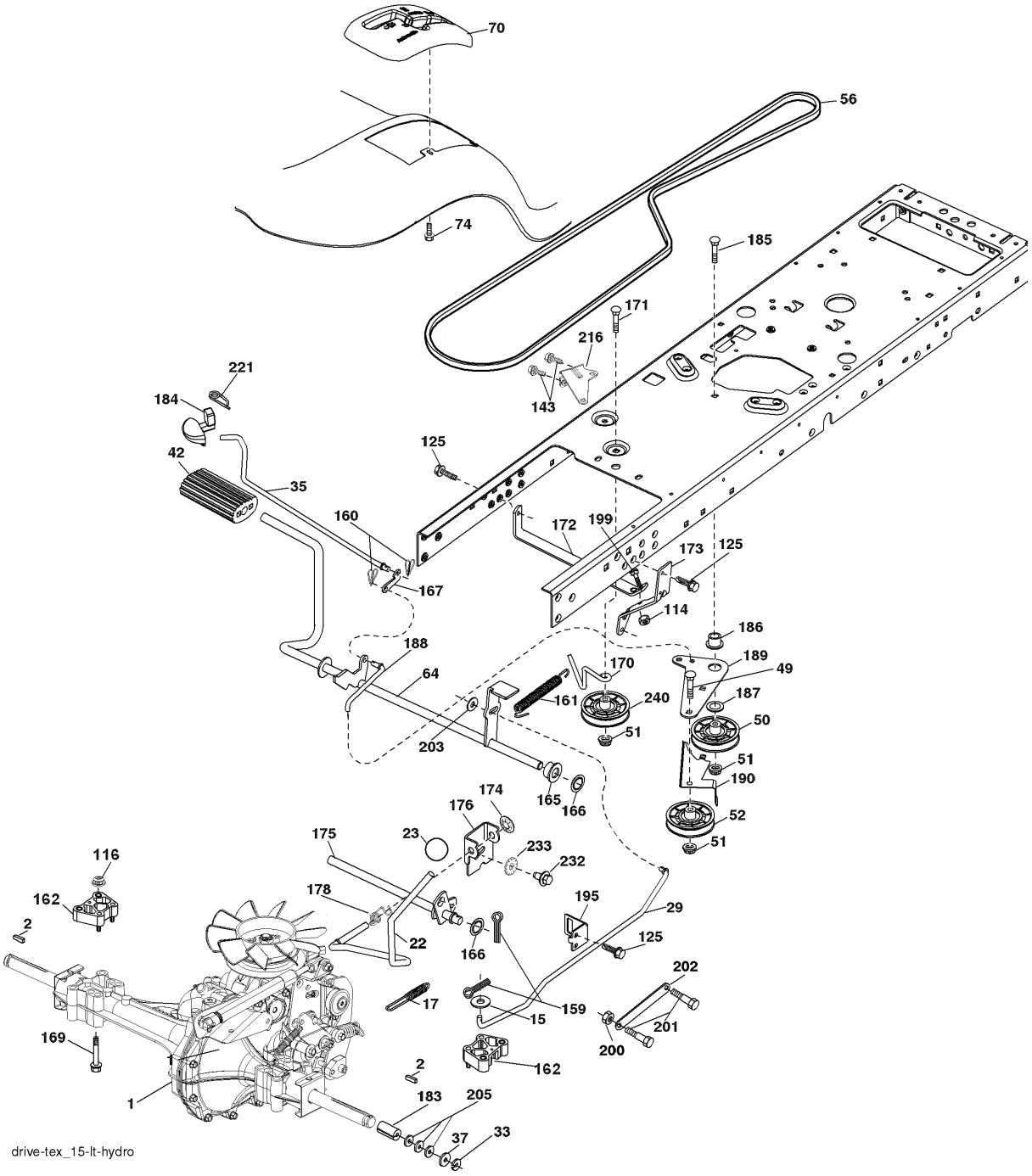

Référence	Numéro de Pièce	Description	Remarque	QTÉ	Kit équipement
2	532 12 35-83	TOUCHE		1	
15	819 13 13-16	RONDELLE		1	
17	532 19 72-96	RESSORT		1	
22	532 19 76-60	BARRE		1	
23	532 12 12-74	BOUTON		1	
29	532 19 76-59	BARRE		1	
33	812 00 00-01	BAGUE DE RETENUE		1	
35	532 40 10-31	BARRE		1	
37	532 12 17-49	RONDELLE		1	
42	532 12 48-72	PEDAL RUBBER		1	
49	872 11 06-14	BOULON		1	
50	532 19 43-27	POULIE		1	
51	873 90 06-00	ÉCROU		1	
52	532 19 43-26	POULIE		1	
56	532 14 02-18	COURROIE EN V		1	
64	532 19 62-00	ARBRE		1	
70	532 41 14-74	SUPPORT		1	
73	874 49 05-44	VIS		1	
74	532 14 24-32	VIS		1	
114	873 80 05-00	LOCK NUT		1	
116	873 90 05-00	ÉCROU		1	
125	817 00 05-12	VIS		1	
143	817 49 05-08	VIS		1	
159	876 02 04-12	GOUPILLE FENDUE		1	
160	532 16 94-84	AXE		1	
161	532 19 54-03	RESSORT		1	
162	532 19 57-85	RONDELLE D’ESPACEMENT		1	
165	532 19 62-12	BUSHING		1	
166	532 19 72-90	ÉCROU		1	
167	532 40 52-57	CLIQUET DE VERROUILLAGE		1	
169	874 49 05-60	BOULON		1	
170	532 19 43-22	SUPPORT		1	
171	872 11 06-22	BOULON		1	
172	532 19 76-56	SANGLES		1	
173	532 19 76-55	SANGLES		1	
174	532 19 72-89	ÉCROU		1	
175	532 19 76-53	ARBRE		1	
176	532 19 62-14	BRAS		1	
178	532 19 74-56	RESSORT		1	
183	532 13 70-57	RONDELLE D’ESPACEMENT		1	
184	532 40 97-47	BOUTON		1	
185	872 11 06-20	BOULON		1	
186	532 19 43-21	RONDELLE D’ESPACEMENT		1	
187	819 13 32-10	RONDELLE		1	
188	532 19 43-23	MAILLON		1	
189	532 19 43-17	PLAQUE		1	
190	532 19 43-18	GUIDE DE COURROIE		1	
195	532 19 80-12	SUPPORT		1	
199	872 14 05-08	BOULON		1	
200	873 93 05-00	ÉCROU		1	
201	532 16 96-12	VIS		1	
202	532 19 77-15	MAILLON		1	
203	819 11 11-16	RONDELLE		1	
205	532 12 17-48	RONDELLE		1	
216	532 19 61-31	SUPPORT		1	
221	532 40 31-87	RESSORT		1	
232	874 78 07-16	BOULON		1	
233	532 40 52-96	RONDELLE		1	
240	532 40 72-87	POULIE		1	

TRACTOR - - MODEL NUMBER LTH151 (96041001901), PRODUCT NO. 960 41 00-19
MOWER DECK

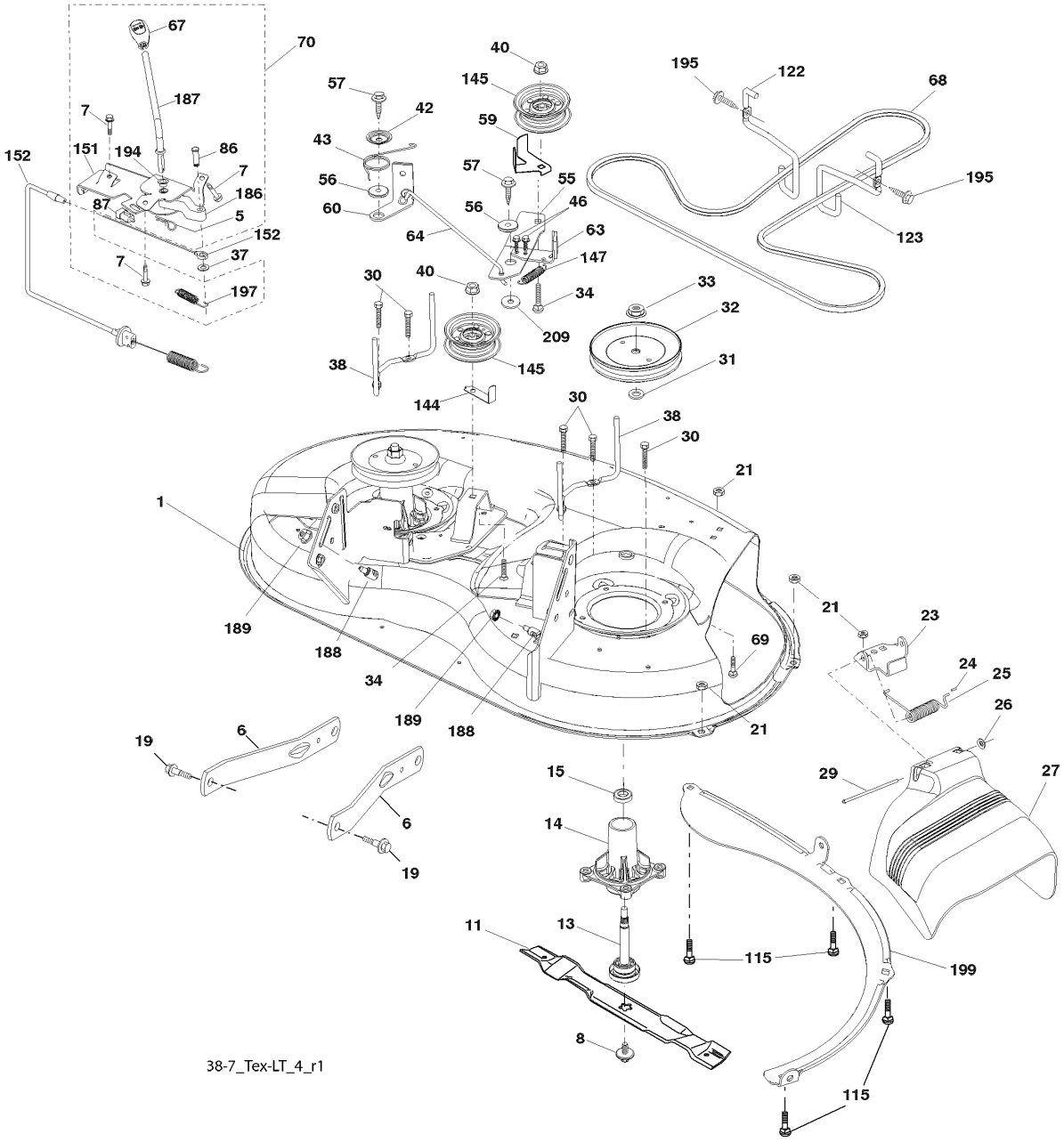

Référence	Numéro de Pièce	Description	Remarque	QTÉ	Kit équipement
1	532 19 42-51	CARTER		1	
5	532 12 46-70	BAGUE DE RETENUE		1	
6	532 19 51-86	BRAS		1	
7	532 19 16-11	VIS		1	
8	532 19 30-03	VIS		1	
11	532 19 39-57	RIDE ON BLADE		1	
13	532 19 28-72	AXE DE STARTER		1	
14	532 18 72-81	CARTER		1	
15	532 11 04-85	ROULEMENT		1	
19	532 19 65-39	BOULON		1	
21	873 68 05-00	ÉCROU		1	
23	532 19 25-57	CHARNIÈRE		1	
24	532 10 53-04	ENJOLIVEUR		1	
25	532 19 70-26	RESSORT		1	
26	532 11 04-52	ÉCROU		1	
27	532 40 14-72	DÉFLECTEUR		1	
29	532 13 14-91	ARBRE		1	
30	532 17 39-84	VIS		1	
31	532 18 76-90	RONDELLE		1	
32	532 19 97-89	POULIE		1	
33	532 40 02-34	ÉCROU		1	
34	872 11 06-12	BOULON		1	
37	819 13 13-16	RONDELLE		1	
38	532 19 95-41	GUIDE DE COURROIE		1	
40	873 90 06-00	ÉCROU		1	
42	532 19 84-10	RESSORT		1	
43	532 19 72-56	RESSORT		1	
46	532 13 77-29	VIS		1	
55	532 19 72-49	BRAS		1	
56	532 19 90-92	RONDELLE D'ESPACEMENT		1	
57	817 00 06-16	VIS		1	
59	532 14 10-43	PROTECTEUR		1	
60	532 19 94-71	BRAS		1	
63	532 19 94-70	BRAS		1	
64	532 19 97-90	MAILLON		1	
67	532 40 30-12	POIGNÉE		1	
68	532 40 83-81	COURROIE		1	
69	872 14 05-05	BOULON		1	
70	532 40 12-46	EMBRAYAGE		1	
86	532 19 77-98	STYLO		1	
87	532 19 78-02	INTERRUPTEUR		1	
115	872 11 05-05	BOULON		1	
122	532 19 72-58	GUIDE DE COURROIE		1	
123	532 19 72-59	GUIDE DE COURROIE		1	
144	532 19 34-14	GUIDE DE COURROIE		1	
145	532 19 31-97	POULIE		1	
147	532 40 18-72	RESSORT		1	
151	532 40 12-44	SUPPORT		1	
152	532 40 87-14	CÂBLE		1	
186	532 19 77-99	BRAS		1	
187	532 40 12-45	LEVIER		1	
188	532 19 51-61	GOUJON		1	
189	873 90 05-00	ÉCROU		1	
194	532 19 77-97	ROULEMENT		1	
195	817 00 06-12	VIS		1	
197	532 19 78-01	RESSORT		1	
199	532 40 00-95	PLAQUE		1	
209	819 13 32-10	RONDELLE		1	
-	532 19 28-70	AXE		1	
-	532 40 04-22	PLATEAU DE COUPE		1	

TRACTOR - - MODEL NUMBER LTH151 (96041001901), PRODUCT NO. 960 41 00-19
ENGINE

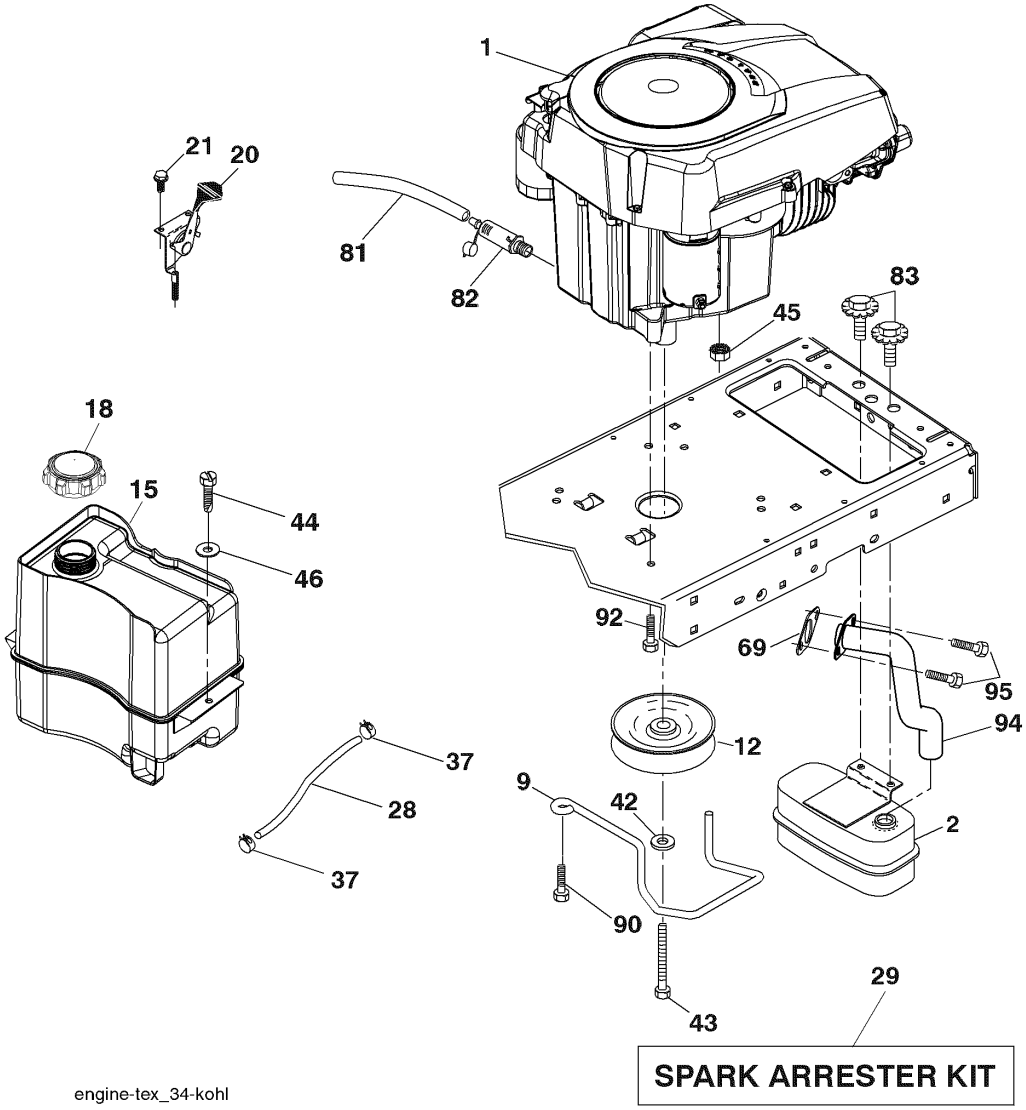

Référence	Numéro de Pièce	Description	Remarque	QTÉ	Kit équipement
2	532 18 86-55	SILENCIEUX		1	
9	532 19 43-19	GUIDE DE COURROIE		1	
12	532 40 19-85	POULIE		1	
15	532 40 75-45	RÉSERVOIR À ESSENCE		1	
18	532 19 77-25	BOUCHON		1	
20	532 18 38-97	COMMANDE		1	
21	532 19 16-11	VIS		1	
28	532 13 70-40	TUYAU		1	
29	532 13 71-80	SPARK ARRESTER KIT		1	
37	532 12 34-87	AGRAFE DE TUYAU		1	
42	810 04 07-00	RONDELLE		1	
43	532 17 39-37	BOULON		1	
44	817 67 04-12	VIS		1	
45	873 51 04-00	ÉCROU		1	
46	819 09 14-16	RONDELLE		1	
81	532 14 84-56	TUBE		1	
82	532 18 16-54	BOUCHON		1	
83	532 17 18-77	BOULON		1	
90	817 00 06-16	VIS		1	
92	817 12 06-16	VIS		1	
94	532 18 86-54	TUBE EXHAUST		1	
95	532 19 23-34	VIS		1	

TRACTOR - - MODEL NUMBER LTH151 (96041001901), PRODUCT NO. 960 41 00-19
MOWER LIFT

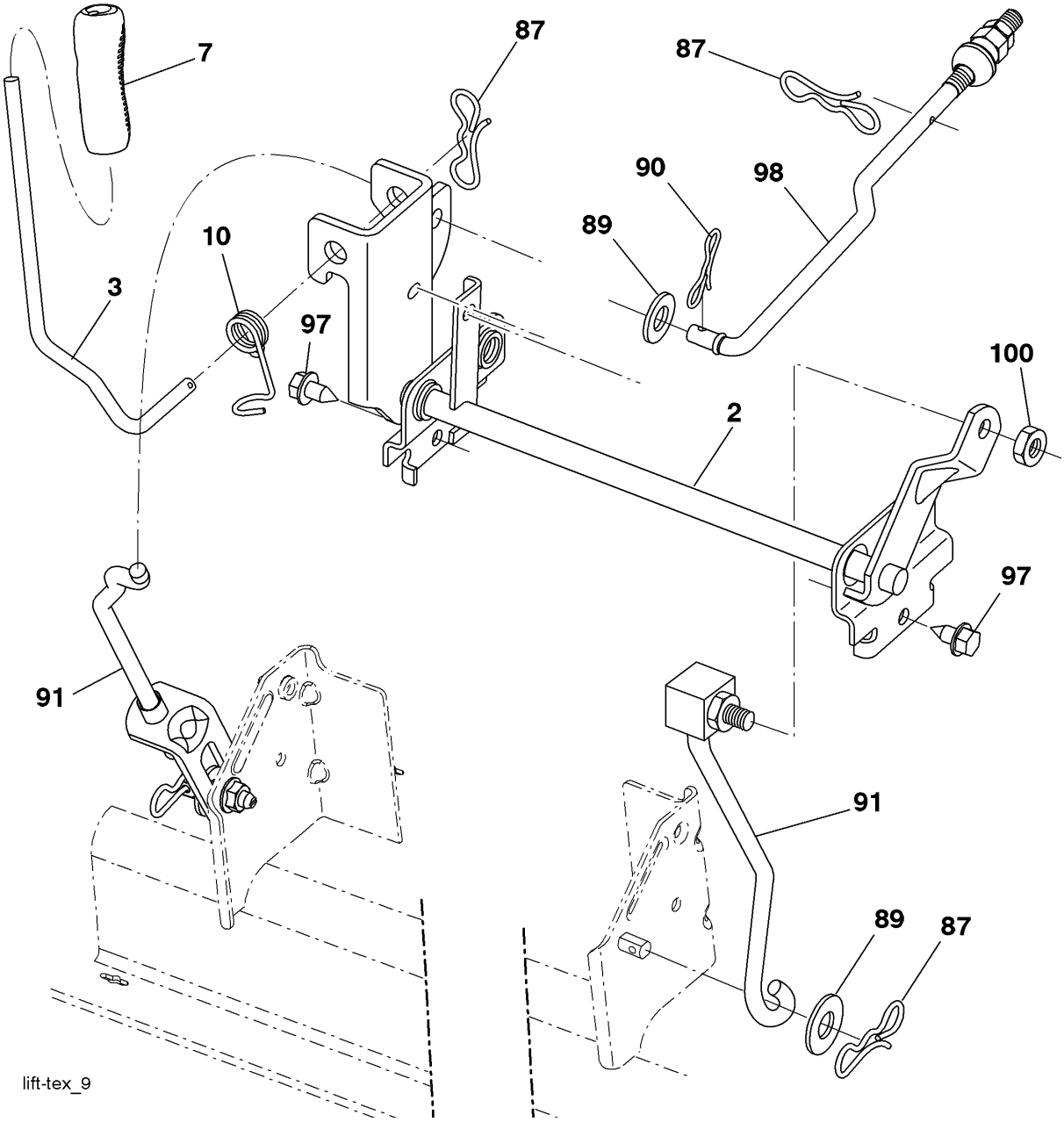

Référence	Numéro de Pièce	Description	Remarque	QTÉ	Kit équipement
2	532 19 52-23	ARBRE		1	
3	532 19 52-31	LEVIER		1	
7	532 41 15-55	POIGNÉE		1	
10	532 19 63-14	RESSORT		1	
87	532 19 42-09	RESSORT		1	
89	819 19 19-12	RONDELLE		1	
90	532 19 42-08	AXE		1	
91	532 19 51-81	MAILLON		1	
97	817 06 06-12	VIS		1	
98	532 19 52-70	MAILLON		1	
100	873 93 06-00	ÉCROU		1	

TRACTOR - - MODEL NUMBER LTH151 (96041001901), PRODUCT NO. 960 41 00-19

STEERING ASSEMBLY

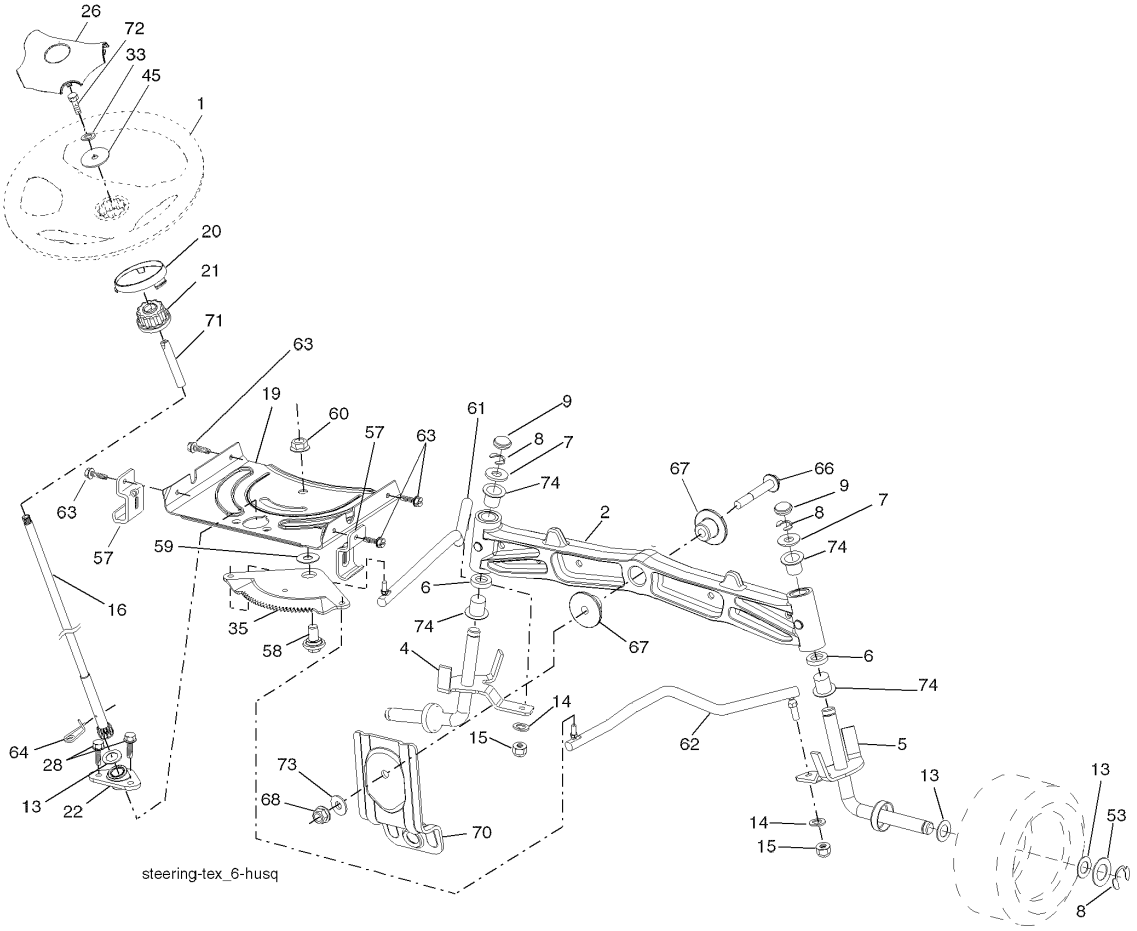

Référence	Numéro de Pièce	Description	Remarque	QTÉ	Kit équipement
1	532 19 36-51	VOLANT		1	
2	532 19 56-73	ARBRE		1	
4	532 40 30-87	AXE		1	
5	532 40 30-88	AXE		1	
6	532 12 49-31	RONDELLE		1	
7	532 12 17-48	RONDELLE		1	
8	812 00 00-29	BAGUE DE RETENUE		1	
9	532 12 12-32	ENJOLIVEUR		1	
13	532 12 17-49	RONDELLE		1	
14	810 04 06-00	RONDELLE		1	
15	873 54 06-00	ÉCROU		1	
16	532 19 60-74	ARBRE		1	
19	532 19 47-29	PLAQUE		1	
20	532 41 11-39	CACHE COLONNE		1	
21	532 18 67-37	ADAPTATEUR		1	
22	532 19 48-45	BUSHING		1	
26	532 19 36-52	MOYEU		1	
28	817 00 06-12	VIS		1	
33	810 04 05-00	RONDELLE		1	
35	532 19 47-32	PLAQUE		1	
45	819 11 38-12	RONDELLE		1	
53	532 18 89-67	RONDELLE		1	
57	532 40 74-65	SUPPORT		1	
58	532 19 47-47	BOULON		1	
59	532 19 47-48	RONDELLE		1	
60	873 97 10-00	ÉCROU		1	
61	532 19 47-40	MAILLON		1	
62	532 19 47-41	MAILLON		1	
63	817 00 05-12	VIS		1	
64	532 19 98-49	FIXATION DE RESSORT		1	
66	871 02 07-48	BOULON		1	
67	532 19 47-37	BUSHING		1	
68	873 90 07-00	ÉCROU		1	
70	532 19 61-97	SUPPORT		1	
71	532 19 60-75	ARBRE		1	
72	874 78 05-72	BOULON		1	
73	532 19 91-62	RONDELLE		1	
74	532 12 49-37	BEARING COL. STRG.		1	

TRACTOR - - MODEL NUMBER LTH151 (96041001901), PRODUCT NO. 960 41 00-19
SEAT ASSEMBLY

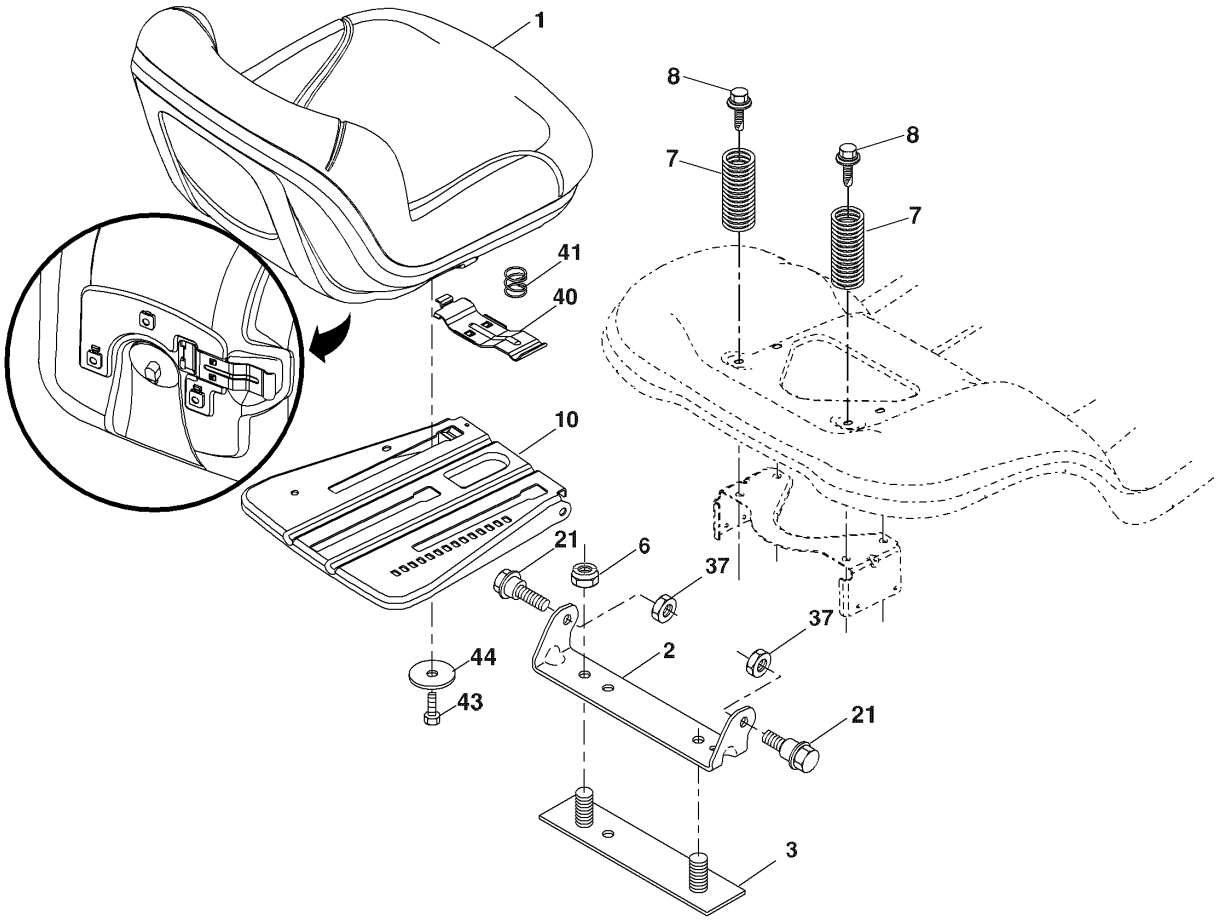

seat-tex_7-vgt

Référence	Numéro de Pièce	Description	Remarque	QTÉ	Kit équipement
1	532 19 75-18	SIÈGE		1	
2	532 18 01-66	SUPPORT		1	
3	532 14 06-75	SANGLES		1	
6	873 80 06-00	ÉCROU		1	
7	532 12 41-81	RESSORT		1	
8	532 17 18-77	BOULON		1	
10	532 19 69-77	PLAQUE		1	
21	532 17 18-52	BOULON		1	
37	873 80 05-00	LOCK NUT		1	
40	532 19 76-61	POIGNÉE		1	
41	532 19 82-00	RESSORT		1	
43	874 76 06-12	BOULON		1	
44	819 13 38-12	RONDELLE		1	