Husqvarna®

SPARE PARTS LIST

TRACTORS/RIDE MOWERS

LT126, 96041020401, 2011-07

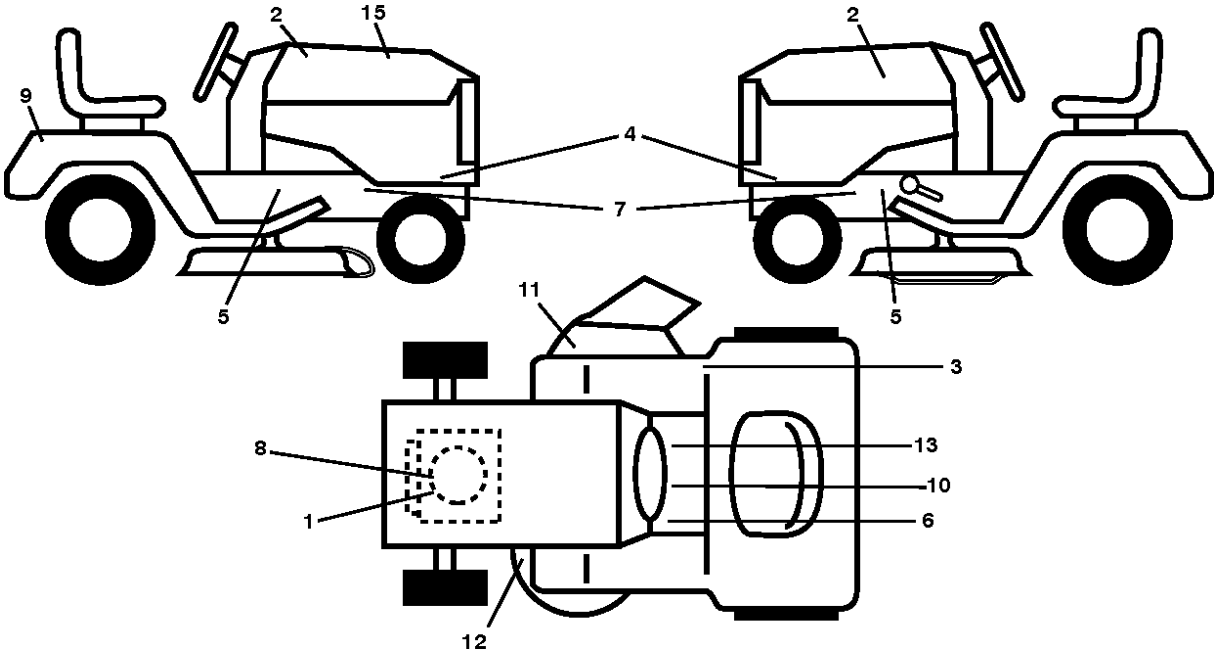
2
15
2
9
4
7
5
5
11
3
8
13
10
1
6
12

Référence	Numéro de Pièce	Description	Remarque	QTÉ	Kit équipement
1	532 19 68-41	DECAL		1	
2	581 62 73-01	DECAL		1	
3	532 18 04-32	DECAL		1	
4	532 43 78-39	DECAL		1	
5	532 40 11-46	DECAL		1	
6	532 15 97-37	DECAL		1	
7	532 15 97-36	DECAL		1	
8	532 43 74-10	DECAL		1	
9	532 14 50-05	DECAL		1	
10	532 40 03-89	AUTOCOLLANT		1	
11	532 42 51-12	DECAL		1	
12	532 42 15-43	DECAL		1	
13	532 14 08-37	DECAL		1	
15	532 44 32-40	DECAL		1	
- -	532 16 25-98	DECAL		1	
- -	532 43 96-81	PLAQUE		1	
- -	532 43 99-66	COUSSINET		1	

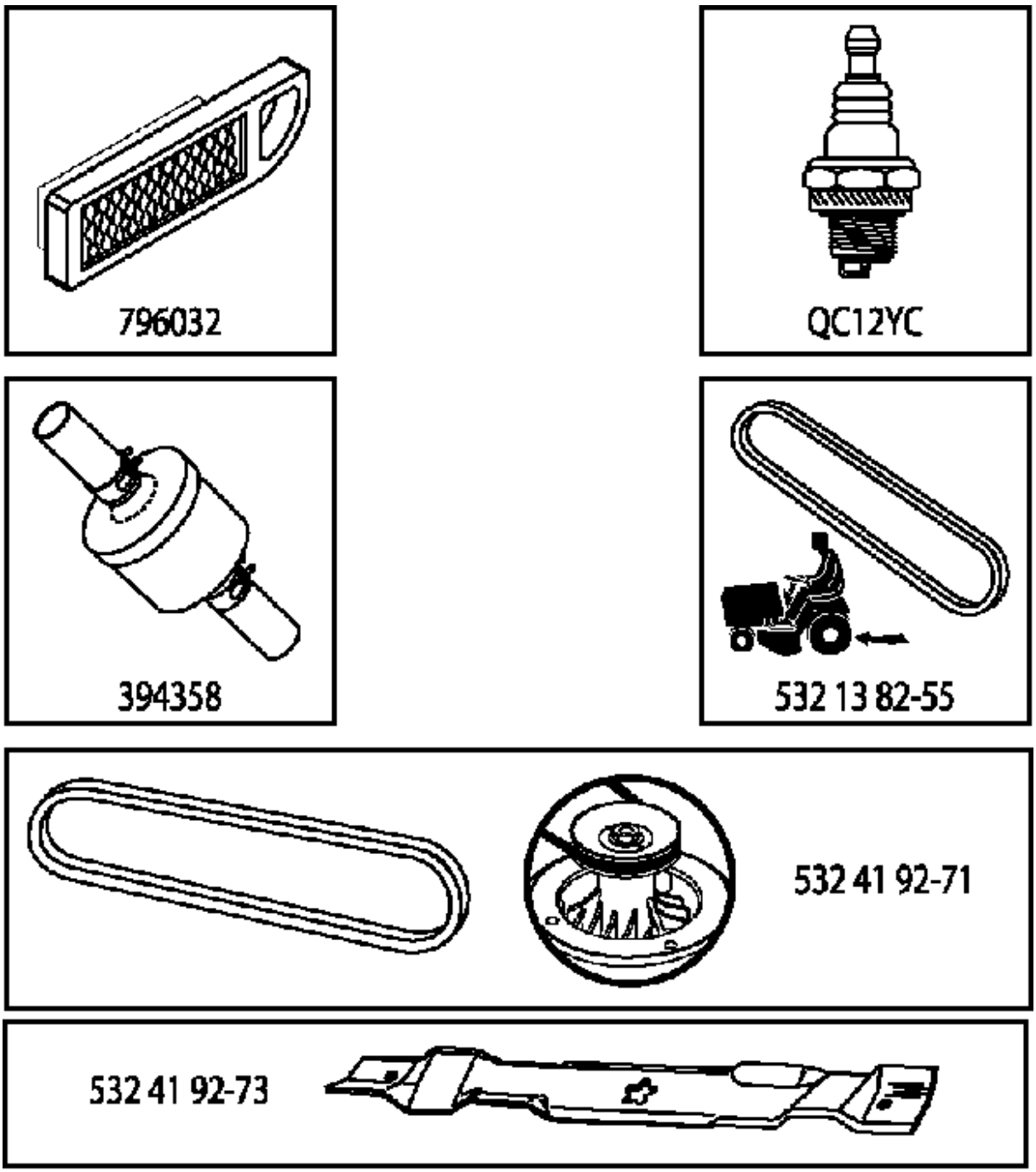

443240

Référence	Numéro de Pièce	Description	Remarque	QTÉ	Kit équipement
796032	586 61 71-01	FILTRE À AIR	(Air Filter)	1	
QC12YC	531 02 97-76	BOUGIE D´ALLUMAGE		1	
394358	582 28 83-63	FILTRE À CARBURANT		1	
532138255	532 13 82-55	COURROIE		1	
532419271	532 41 92-71	COURROIE		1	
532419273	532 41 92-73	RIDE ON BLADE		1	

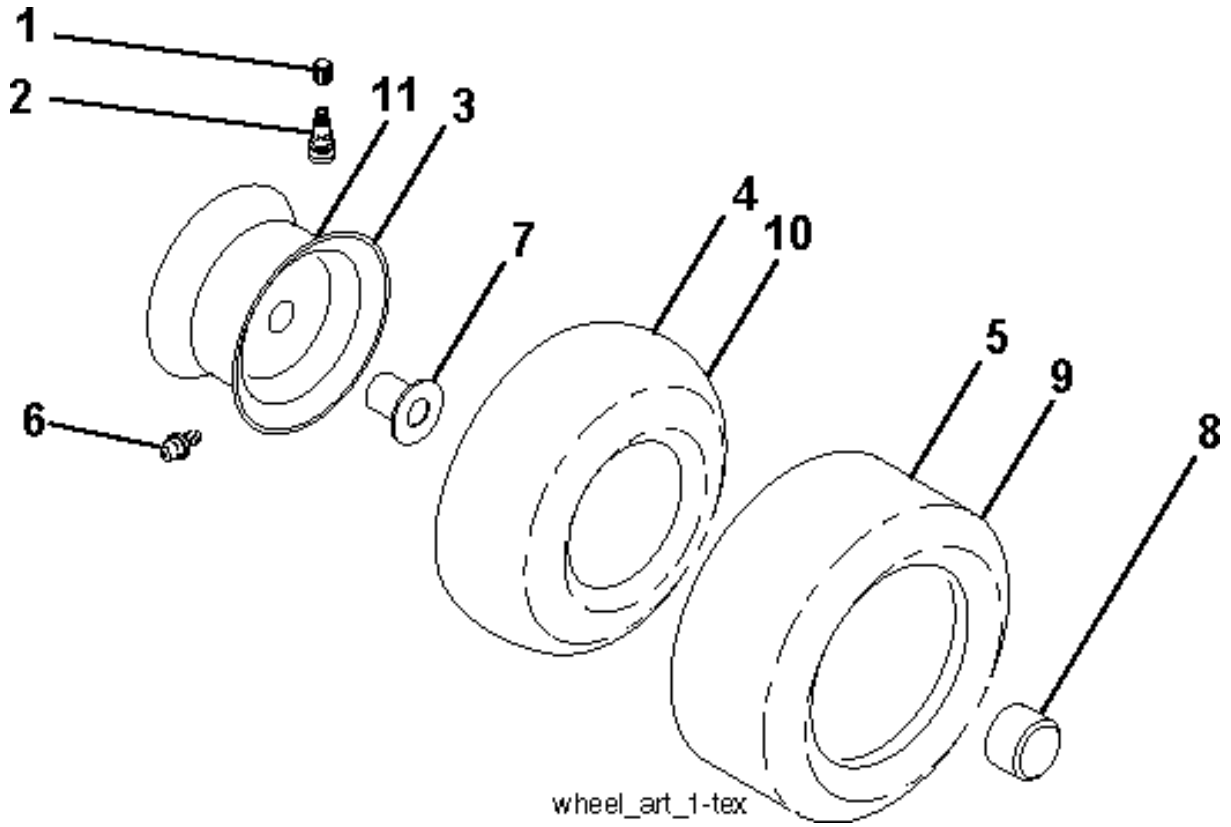
1
2
11
3
4
10
7
5
9
8
6
wheel_art_1-tex

Référence	Numéro de Pièce	Description	Remarque	QTÉ	Kit équipement
1	532 05 91-92	CAP VALVE		1	
2	532 06 51-39	RACCORD		1	
3	532 42 52-61	JANTE	Front 6"	1	
4	532 42 16-52	TUBE	Front (Service Item Only)	1	
5	532 12 34-10	PNEU	Front 13 x 5.0-6	1	
6	532 12 49-57	RACCORD	(Front Wheel Only)	1	
7	532 12 49-59	ROULEMENT	(Front Wheel Only)	1	
8	532 17 50-39	ENJOLIVEUR		1	
9	532 10 62-30	PNEU	Rear 16 x 6-5	1	
10	532 00 71-54	TUYAU	Rear (Service Item Only)	1	
11	532 42 52-62	JANTE	Rear 8"	1	
- -	532 14 43-34	SEALING FOAM		1	

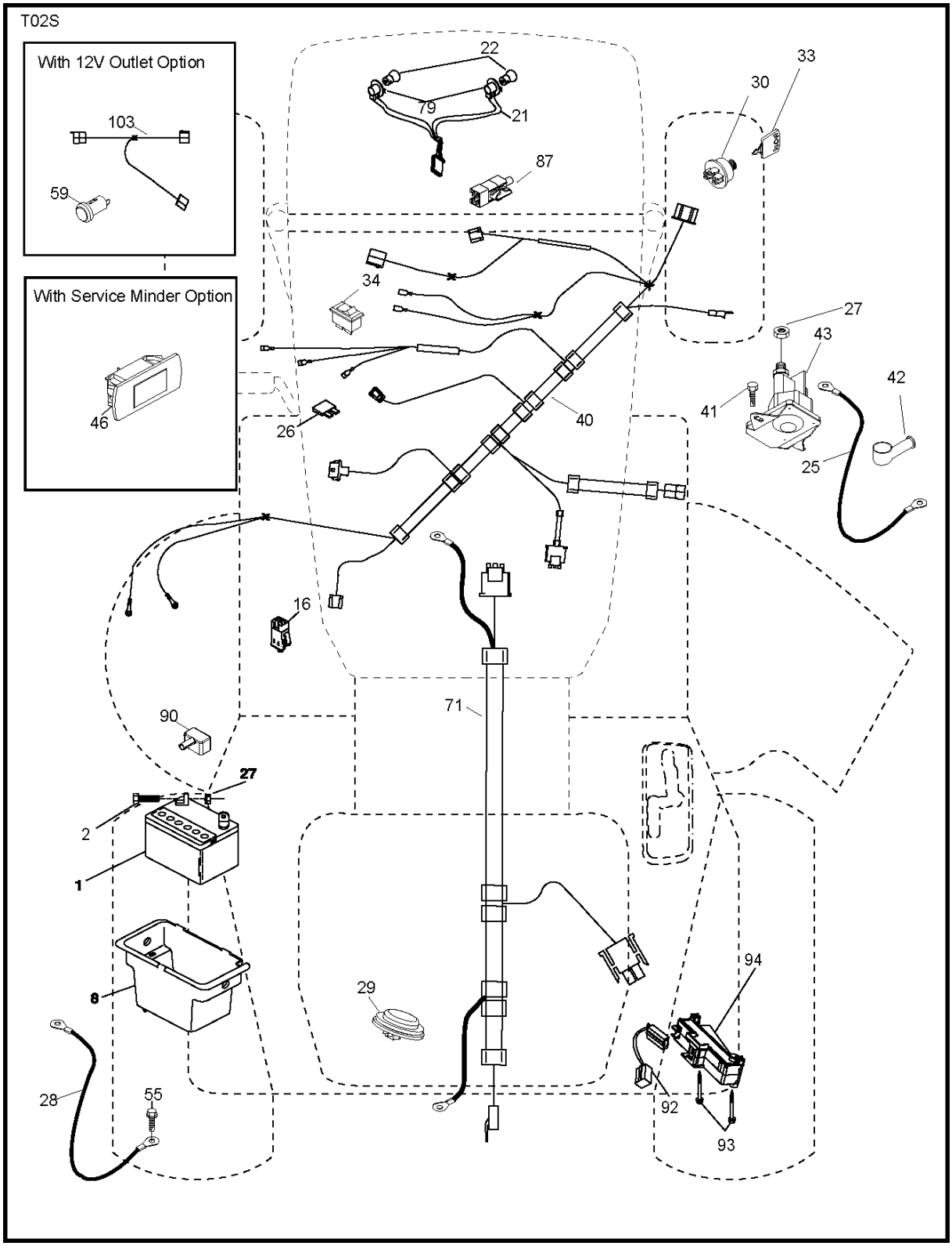
T02S
With 12V Outlet Option
103
59
With Service Minder Option
46
22
79
21
87
33
30
34
27
43
42
41
40
26
25
16
71
90
27
2
1
8
29
94
28
55
92
93

Référence	Numéro de Pièce	Description	Remarque	QTÉ	Kit équipement
1	532 14 49-24	BATTERIE		1	
2	874 76 04-12	BOULON		1	
8	532 19 32-28	BOÎTE		1	
16	532 17 61-38	MICRO INTERRUPTEUR		1	
21	532 40 02-52	HARNAIS		1	
22	532 00 41-52	AMPOULE		1	
25	532 41 28-94	CABLE.STARTER.6GA.BL/R*SUBS/2*		1	
26	532 17 51-58	FUSIBLE		1	
27	873 51 04-00	ÉCROU		1	
28	532 19 88-85	CÂBLE		1	
29	532 40 15-45	INTERRUPTEUR		1	
30	532 19 33-50	BLOC ELECTRONIQUE		1	
33	532 41 19-35	TOUCHE		1	
34	532 11 07-12	INTERRUPTEUR		1	
40	532 40 10-98	CÂBLE		1	
41	817 72 04-08	VIS		1	
42	532 13 15-63	CARTER		1	
43	532 19 25-07	SOLÉNOÏDE		1	
55	817 06 05-12	VIS		1	
71	532 44 15-44	HARNAIS		1	
79	532 17 52-42	HOLDER		1	
87	532 19 78-02	INTERRUPTEUR		1	
90	532 43 53-95	COUVERCLE TERMINAL		1	
92	532 19 66-15	CABLE ASSEMBLE		1	
93	532 19 25-40	VIS		1	
94	532 19 18-34	MODULE.REVERSE.ROS		1	

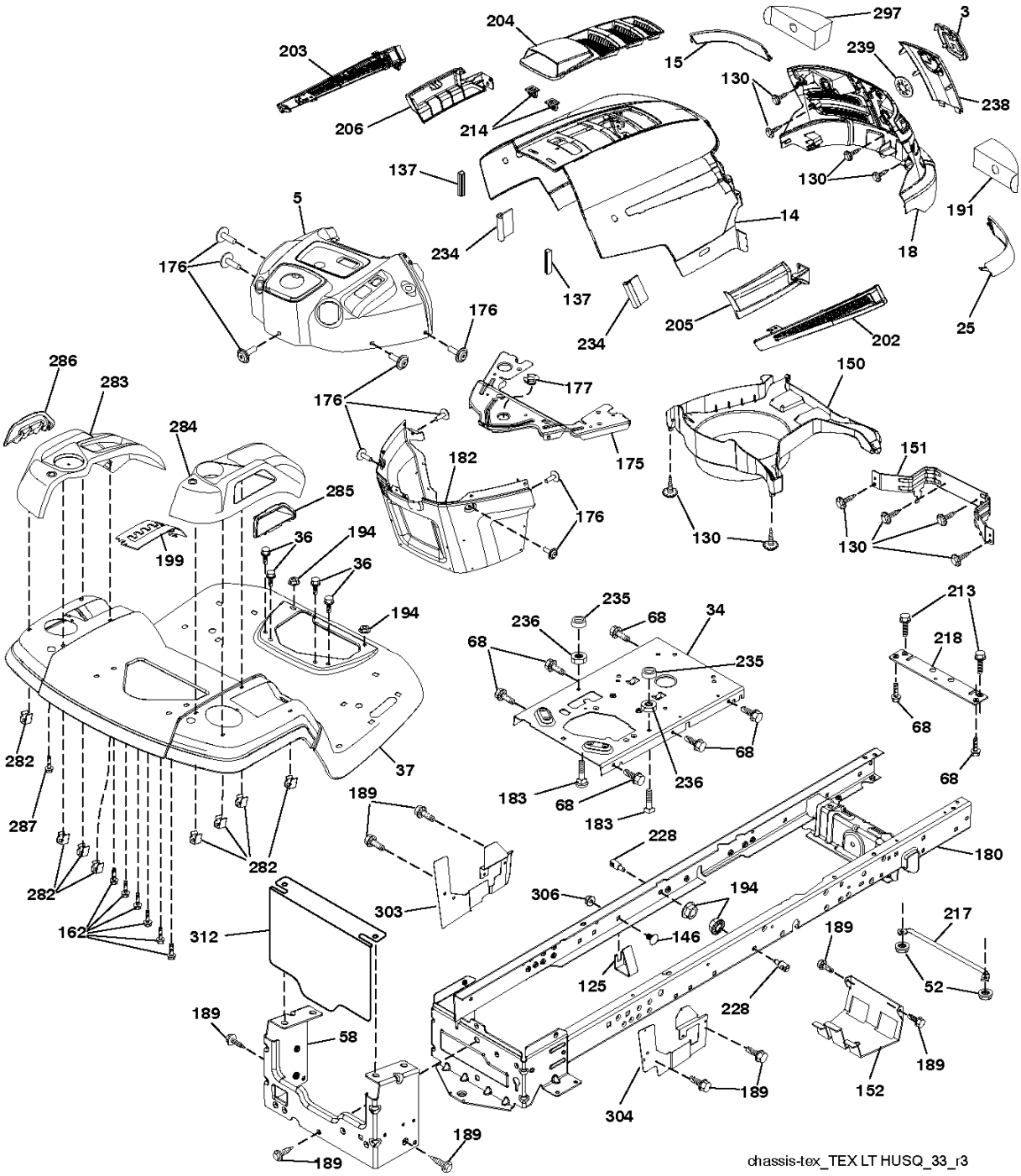
297
3
204
203
15
239
130
238
206
214
137
130
191
5
14
18
176
234
137
176
205
25
234
202
286
283
177
150
176
284
182
175
151
285
176
130
130
199
36
194
36
194
235
213
236
68
34
218
68
235
68
68
282
37
236
68
183
68
183
189
228
180
287
282
282
306
194
303
217
162
312
146
189
125
52
228
189
58
189
152
304
189
189
189
chassis-tex_TEX LT HUSQ_33_r3

Référence	Numéro de Pièce	Description	Remarque	QTÉ	Kit équipement
3	581 05 63-01	LOGOTYPE		1	
5	532 43 89-64	PLAQUE		1	
14	532 44 12-67	CAPOT		1	
15	532 44 14-28	LENTILLE		1	
18	532 44 13-68	GRILLE		1	
25	532 44 14-27	LENTILLE		1	
34	532 44 72-53	PLAQUE		1	
36	817 06 05-12	VIS		1	
37	532 44 12-66	AILE ARRIERE		1	
52	873 68 05-00	ÉCROU		1	
58	532 41 22-80	PLAQUE		1	
68	817 49 05-08	VIS		1	
125	581 68 48-01	COLLIER DE SERRAGE		1	
130	532 41 63-58	VIS		1	
137	532 40 75-90	DAMPING PIECE		1	
146	581 85 79-01	BOULON		1	
150	532 40 66-62	CANAL D'AIR		1	
151	532 40 78-07	SUPPORT		1	
152	532 19 95-35	ÉCRAN		1	
162	532 14 24-32	VIS		1	
175	532 19 94-72	PLAQUE		1	
176	532 40 07-76	VIS		1	
177	532 19 52-28	BUSHING		1	
180	532 41 46-85	CHÂSSIS		1	
182	532 40 71-76	PLAQUE		1	
183	874 52 05-20	BOULON		1	
189	817 00 05-12	VIS		1	
191	532 41 65-01	INSERT		1	
194	873 90 05-00	ÉCROU		1	
199	532 41 34-85	PLAQUE		1	
202	532 44 13-42	CARTER		1	
203	532 44 13-43	CARTER		1	
204	532 44 13-75	CARTER		1	
205	532 44 13-44	SKIRT		1	
206	532 44 13-45	SKIRT		1	
213	874 76 05-12	BOULON		1	
214	532 19 91-45	COLLIER DE SERRAGE		1	
217	532 40 91-67	BARRE		1	
218	532 19 63-95	PLAQUE		1	
228	532 19 51-61	GOUJON		1	
234	532 40 47-42	DAMPING PIECE		1	
235	532 40 61-29	RONDELLE D'ESPACEMENT		1	
236	873 93 05-00	ÉCROU		1	
238	532 44 13-74	SPARE PARTS		1	
239	532 40 48-83	COLLIER DE SERRAGE		1	
282	532 41 41-10	COLLIER DE SERRAGE		1	
283	532 44 20-39	DECK		1	
284	532 44 33-30	SUPPORT		1	
285	532 41 63-15	SUPPORT		1	
286	532 41 63-17	SUPPORT		1	
287	817 60 04-06	VIS		1	
297	532 40 66-65	INSERT		1	
303	532 42 51-51	ÉCRAN		1	
304	532 42 51-52	ÉCRAN		1	
306	873 90 06-00	ÉCROU		1	
312	532 42 59-26	ÉCRAN		1	
- -	532 43 99-76	BOUCHON		1	

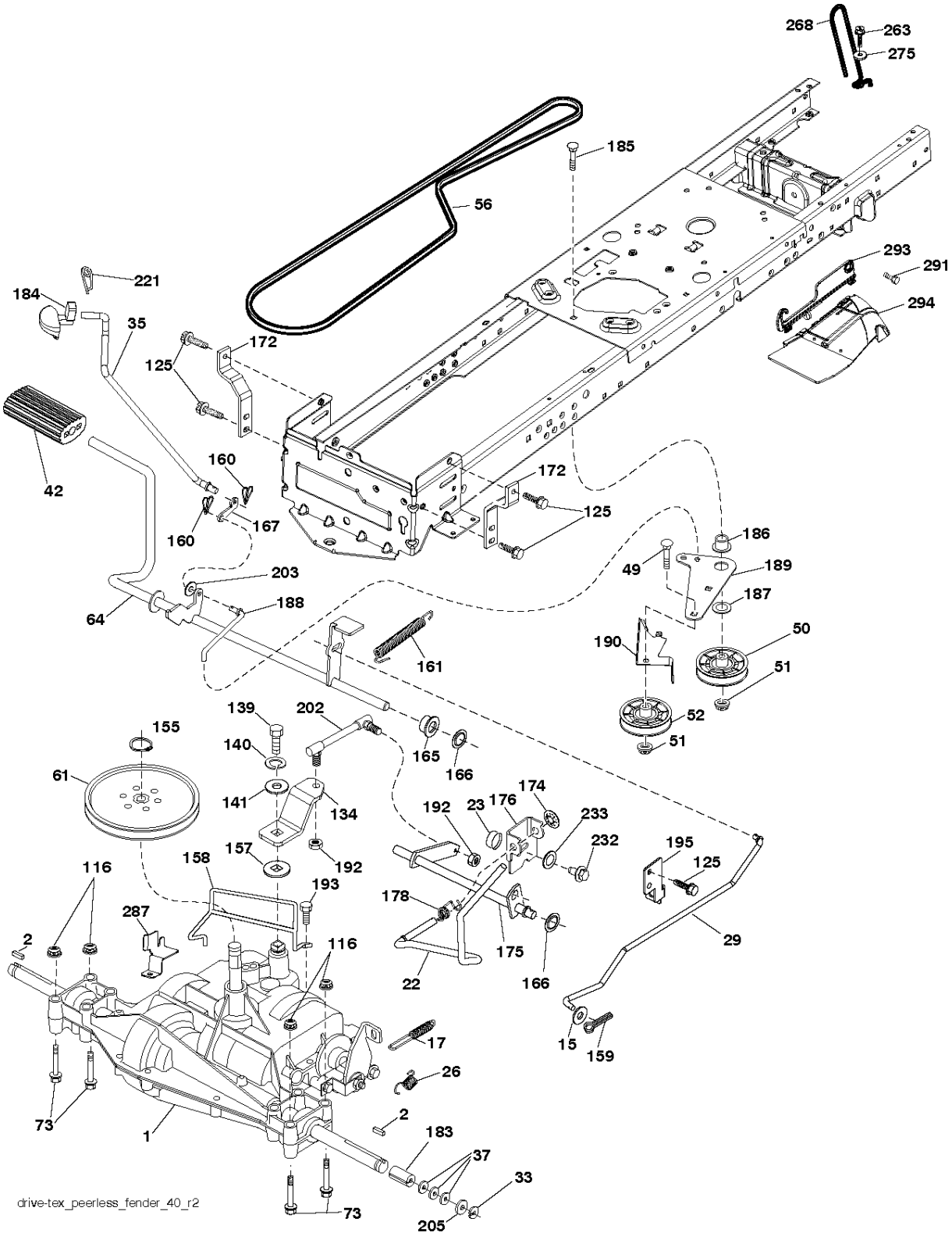
268
263
275
185
56
293
291
294
221
184
35
172
125
42
160
167
172
125
186
49
189
187
203
188
64
161
190
50
51
52
51
139
202
155
140
165
166
61
141
134
174
192
23
176
233
232
195
125
157
192
158
116
193
178
287
2
116
175
29
22
166
15
159
17
26
73
1
2
183
37
33
73
205
drive-tex_peerless_fender_40_r2

Référence	Numéro de Pièce	Description	Remarque	QTÉ	Kit équipement
1	000 00 00-00	W/O DESCRIPTION	TRANSAXLE PEERLESS 206-565 (197941)	1	
2	532 12 35-83	TOUCHE		1	
15	819 13 13-16	RONDELLE		1	
17	532 19 72-97	RESSORT		1	
22	532 19 76-60	BARRE		1	
23	532 12 12-74	BOUTON		1	
26	532 19 74-55	RESSORT		1	
29	532 19 72-67	BARRE		1	
33	812 00 00-01	BAGUE DE RETENUE		1	
35	532 40 10-31	BARRE		1	
37	532 12 17-49	RONDELLE		1	
42	532 12 48-72	PEDAL RUBBER		1	
49	872 11 06-14	BOULON		1	
50	532 19 43-27	POULIE		1	
51	873 90 06-00	ÉCROU		1	
52	532 19 43-26	POULIE		1	
56	532 13 82-55	COURROIE		1	
61	532 16 59-99	POULIE		1	
64	532 19 62-00	ARBRE		1	
73	874 49 05-40	BOULON		1	
116	873 90 05-00	ÉCROU		1	
125	817 00 05-12	VIS		1	
134	532 19 78-57	BARRE		1	
139	874 55 04-12	BOULON		1	
140	810 04 04-00	RONDELLE		1	
141	819 09 12-10	RONDELLE		1	
155	812 00 00-28	COLLIER DE SERRAGE		1	
157	532 10 57-01	RONDELLE		1	
158	532 19 43-52	GUIDE DE COURROIE		1	
159	876 02 04-12	GOUPILLE FENDUE		1	
160	532 16 94-84	AXE		1	
161	532 10 57-09	RESSORT		1	
165	532 19 62-12	BUSHING		1	
166	532 42 91-64	ÉCROU		1	
167	532 40 52-57	CLIQUET DE VERROUILLAGE		1	
172	532 19 76-57	SANGLES		1	
174	532 19 72-89	ÉCROU		1	
175	532 19 78-58	ARBRE		1	
176	532 19 62-14	BRAS		1	
178	532 19 74-56	RESSORT		1	
183	532 13 70-57	RONDELLE D'ESPACEMENT		1	
184	532 44 14-07	FREIN		1	
185	872 11 06-22	BOULON		1	
186	532 19 43-21	RONDELLE D'ESPACEMENT		1	
187	819 13 32-10	RONDELLE		1	
188	532 19 43-23	MAILLON		1	
189	532 19 43-17	PLAQUE		1	
190	532 19 43-18	GUIDE DE COURROIE		1	
192	532 15 03-60	ÉCROU		1	
193	817 06 05-12	VIS		1	
195	532 19 73-32	SUPPORT		1	
202	532 19 78-59	MAILLON		1	
203	819 11 11-16	RONDELLE		1	
205	532 12 17-48	RONDELLE		1	
221	532 40 31-87	RESSORT		1	
232	874 78 07-16	BOULON		1	
233	532 40 52-96	RONDELLE		1	
263	817 00 06-12	VIS		1	
268	532 18 24-02	PROTECTOR		1	
275	819 13 16-14	RONDELLE		1	
287	532 42 16-48	SUPPORT		1	
291	532 17 01-65	BOULON		1	
293	532 42 25-48	CHARNIÈRE		1	
294	532 43 03-03	PROTECTEUR		1	

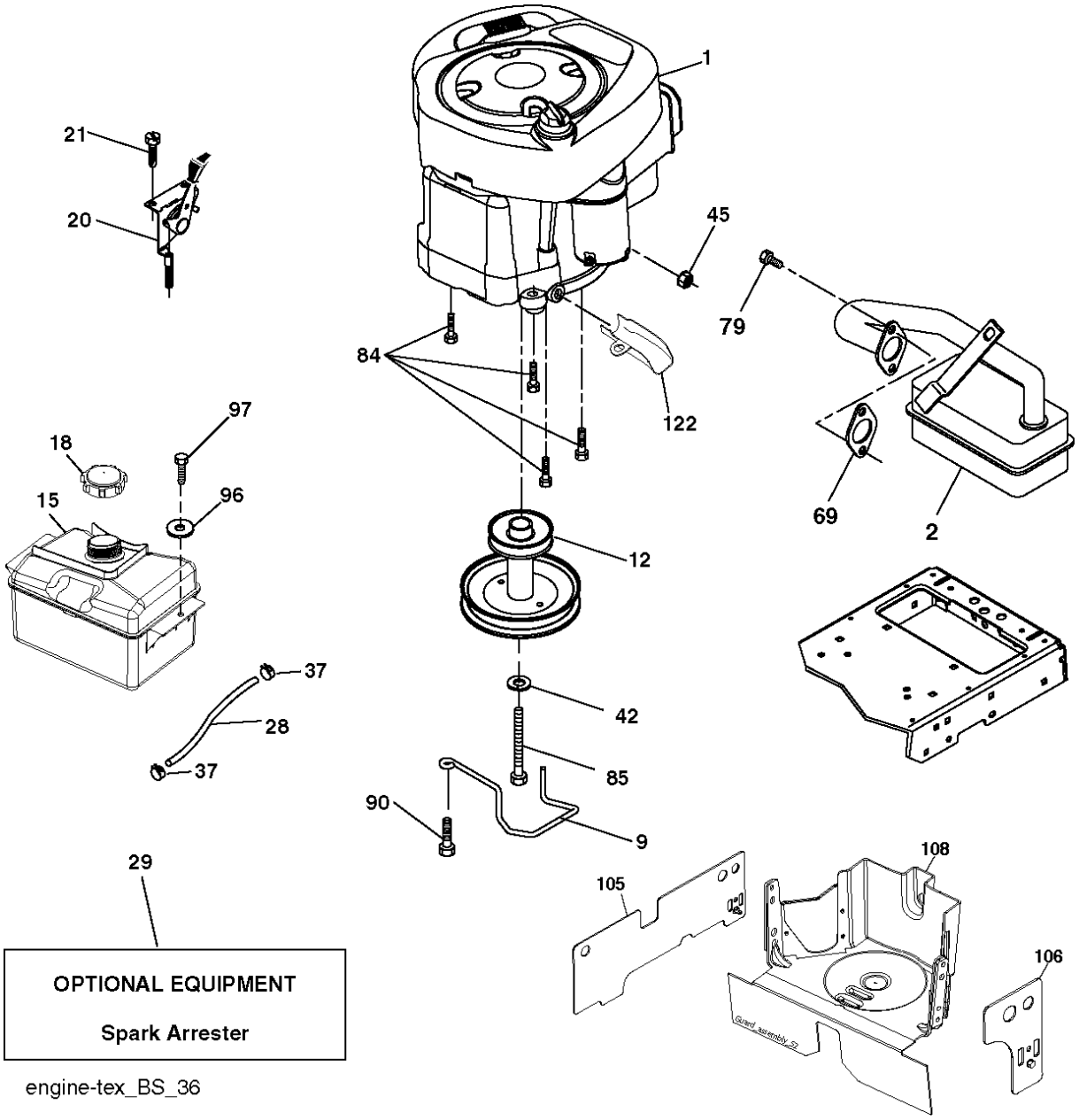

engine-tex_BS_36

Référence	Numéro de Pièce	Description	Remarque	QTÉ	Kit équipement
1	000 00 00-00	W/O DESCRIPTION	TRANSAXLE PEERLESS B&S MODEL NO. 219807-3210-B1 (438615)	1	
2	532 17 97-58	SILENCIEUX		1	
9	532 19 43-19	GUIDE DE COURROIE		1	
12	532 14 01-86	POULIE		1	
15	532 40 75-45	RÉSERVOIR À ESSENCE		1	
18	532 43 02-20	ENJOLIVEUR		1	
20	532 18 38-97	COMMANDE		1	
21	532 41 63-58	VIS		1	
28	532 13 70-40	TUYAU		1	
29	532 13 71-80	SPARK ARRESTER KIT		1	
37	532 12 34-87	AGRAFE DE TUYAU		1	
42	810 04 07-00	RONDELLE		1	
45	873 51 04-00	ÉCROU		1	
69	532 16 52-91	JOINT		1	
79	532 19 23-34	VIS		1	
84	817 06 06-20	VIS		1	
85	532 17 39-37	BOULON		1	
90	817 00 06-16	VIS		1	
96	819 09 14-16	RONDELLE		1	
97	817 67 04-12	VIS		1	
105	532 42 08-94	ÉCRAN		1	
106	532 43 02-57	ÉCRAN		1	
108	532 43 16-89	CARTER		1	
122	532 42 19-22	EXTENSION PIPE		1	

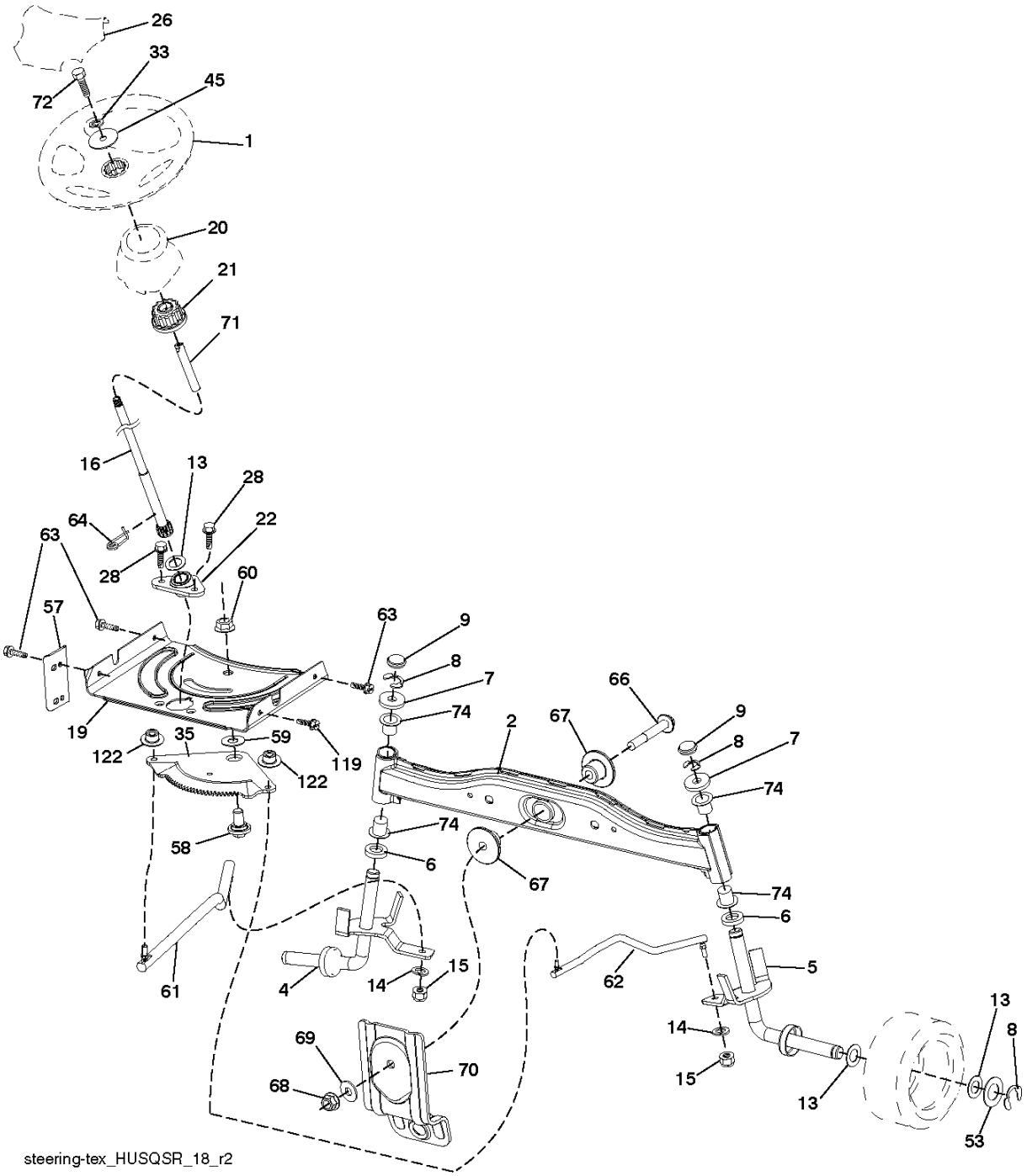
26
33
45
72
1
20
21
71
16
13
28
64
22
63
28
60
57
63
9
8
7
74
66
67
9
8
7
74
2
19
35
59
122
119
122
74
58
6
67
74
6
5
61
4
14
15
62
13
14
8
69
70
15
68
13
53
steering-tex_HUSQSR_18_r2

Référence	Numéro de Pièce	Description	Remarque	QTÉ	Kit équipement
1	532 43 97-40	VOLANT		1	
2	532 41 81-68	AXE		1	
4	532 41 68-45	AXE		1	
5	532 41 68-46	AXE		1	
6	532 12 49-31	RONDELLE		1	
7	532 12 17-48	RONDELLE		1	
8	812 00 00-29	BAGUE DE RETENUE		1	
9	532 12 12-32	ENJOLIVEUR		1	
13	532 12 17-49	RONDELLE		1	
14	810 04 06-00	RONDELLE		1	
15	873 54 06-00	ÉCROU		1	
16	532 42 93-73	ARBRE		1	
19	532 19 47-29	PLAQUE		1	
20	532 44 14-25	CARTER		1	
21	532 18 67-37	ADAPTATEUR		1	
22	532 42 05-37	SUPPORT		1	
26	532 43 97-43	ENJOLIVEUR		1	
28	817 00 06-12	VIS		1	
33	810 04 05-00	RONDELLE		1	
35	532 19 47-32	PLAQUE		1	
45	819 11 38-12	RONDELLE		1	
53	532 18 89-67	RONDELLE		1	
57	532 40 74-65	SUPPORT		1	
58	532 19 47-47	BOULON		1	
59	532 19 47-48	RONDELLE		1	
60	873 97 10-00	ÉCROU		1	
61	532 19 47-40	MAILLON		1	
62	532 19 47-41	MAILLON		1	
63	817 00 05-12	VIS		1	
64	532 19 98-49	FIXATION DE RESSORT		1	
66	871 02 07-48	BOULON		1	
67	532 19 47-37	BUSHING		1	
68	873 90 07-00	ÉCROU		1	
69	532 19 91-62	RONDELLE		1	
70	532 41 70-65	SUPPORT		1	
71	532 19 07-52	ARBRE		1	
72	532 42 89-82	BOULON		1	
74	532 12 49-37	BEARING COL. STRG.		1	
119	532 17 01-65	BOULON		1	
122	532 44 49-62	CAPUCHON		1	

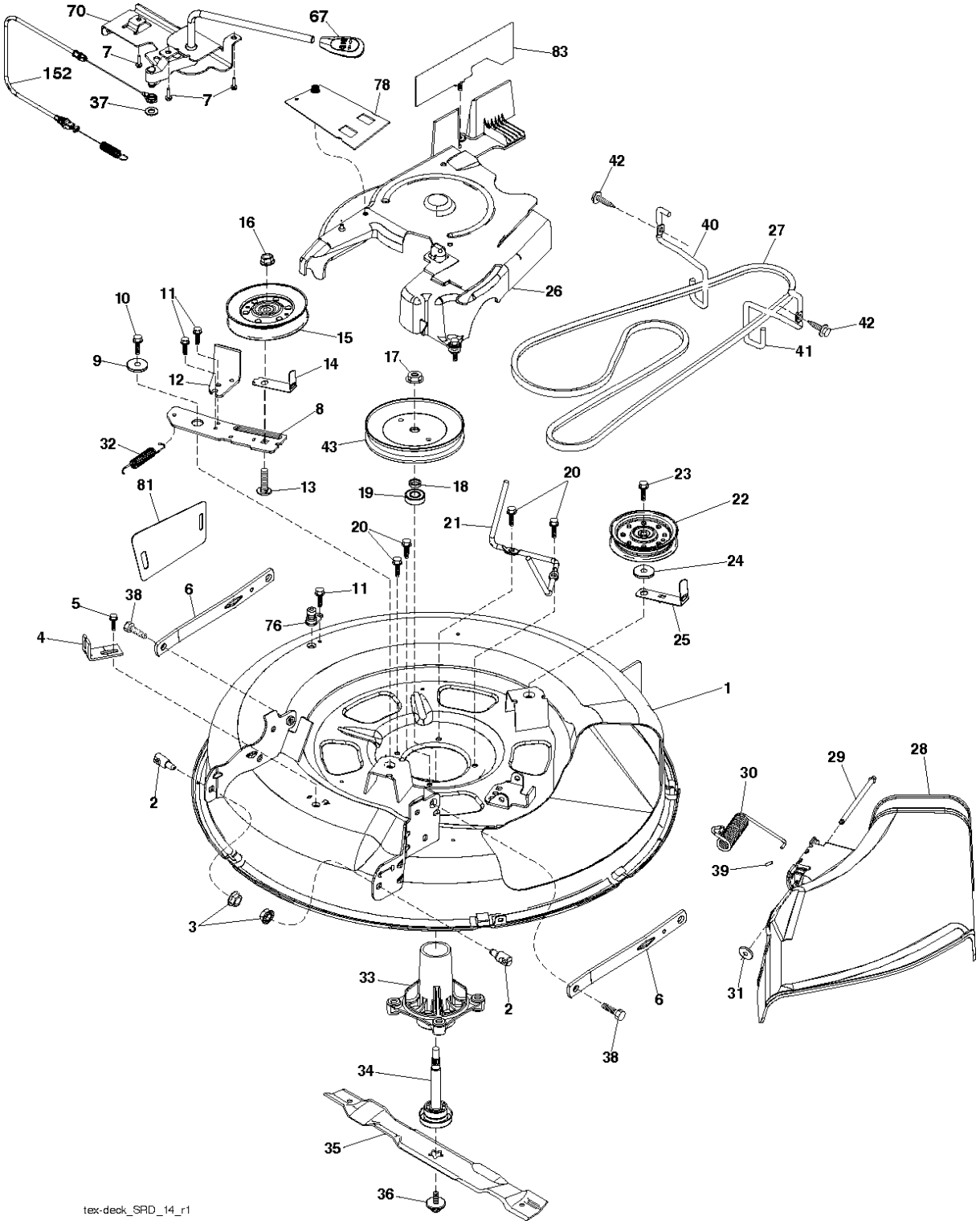
70
67
7
152
37
7
83
78
42
40
27
16
26
10
11
15
42
41
9
14
17
12
8
32
43
81
13
19
18
20
23
22
21
20
24
5
38
6
11
76
25
4
1
2
30
29
28
39
3
33
2
6
31
38
34
35
36
tex-deck_SRD_14_r1

Référence	Numéro de Pièce	Description	Remarque	QTÉ	Kit équipement
1	532 44 20-48	PLATEAU DE COUPE		1	
2	532 19 51-61	GOUJON		1	
3	873 90 05-00	ÉCROU		1	
4	532 41 76-45	SUPPORT		1	
5	817 00 05-10	BOULON		1	
6	532 41 88-63	BRAS		1	
7	532 41 63-58	VIS		1	
8	532 42 02-52	BRAS		1	
9	532 19 90-92	RONDELLE D'ESPACEMENT		1	
10	817 00 06-16	VIS		1	
11	532 13 77-29	VIS		1	
12	532 19 94-70	BRAS		1	
13	872 11 06-12	BOULON		1	
14	532 15 60-85	GUIDE DE COURROIE		1	
15	532 14 67-63	POULIE		1	
16	873 90 06-00	ÉCROU		1	
17	532 40 02-34	ÉCROU		1	
18	532 18 76-90	RONDELLE		1	
19	532 11 04-85	ROULEMENT		1	
20	532 17 39-84	VIS		1	
21	532 41 69-10	PROTECTEUR		1	
22	532 17 58-20	POULIE		1	
23	817 49 06-28	VIS		1	
24	819 13 20-12	RONDELLE		1	
25	532 42 02-53	PROTECTEUR		1	
26	532 42 02-55	CARTER		1	
27	532 41 92-71	COURROIE		1	
28	532 41 73-44	DÉFLECTEUR		1	
29	532 42 08-95	AXE		1	
30	532 19 70-26	RESSORT		1	
31	532 11 04-52	ÉCROU		1	
32	532 40 18-72	RESSORT		1	
33	532 18 72-81	CARTER		1	
34	532 19 28-72	AXE DE STARTER		1	
35	532 41 92-73	RIDE ON BLADE		1	
36	532 19 30-03	VIS		1	
37	819 13 13-16	RONDELLE		1	
38	532 19 65-39	BOULON		1	
39	532 10 53-04	ENJOLIVEUR		1	
40	532 41 92-70	PROTECTEUR		1	
41	532 41 92-65	PROTECTEUR		1	
42	817 00 06-12	VIS		1	
43	532 41 68-77	POULIE		1	
67	532 40 30-12	POIGNÉE		1	
70	532 40 12-46	EMBRAYAGE		1	
76	532 41 55-98	CONNEXION DE TUYAU		1	
78	532 42 25-66	PROTECTEUR		1	
81	532 42 53-67	ÉCRAN		1	
83	532 43 03-15	PROTECTEUR		1	
152	532 43 51-11	CÂBLE		1	
- -	532 19 28-70	AXE	Mandrel Assembly (Includes Housing, Shaft Assembly, And Bearing Only - Pulley/Nut/Washer And Blade Bolt/Washers Not Included)	1	
- -	532 43 81-98	KIT PLATEAU DE COUPE		1	

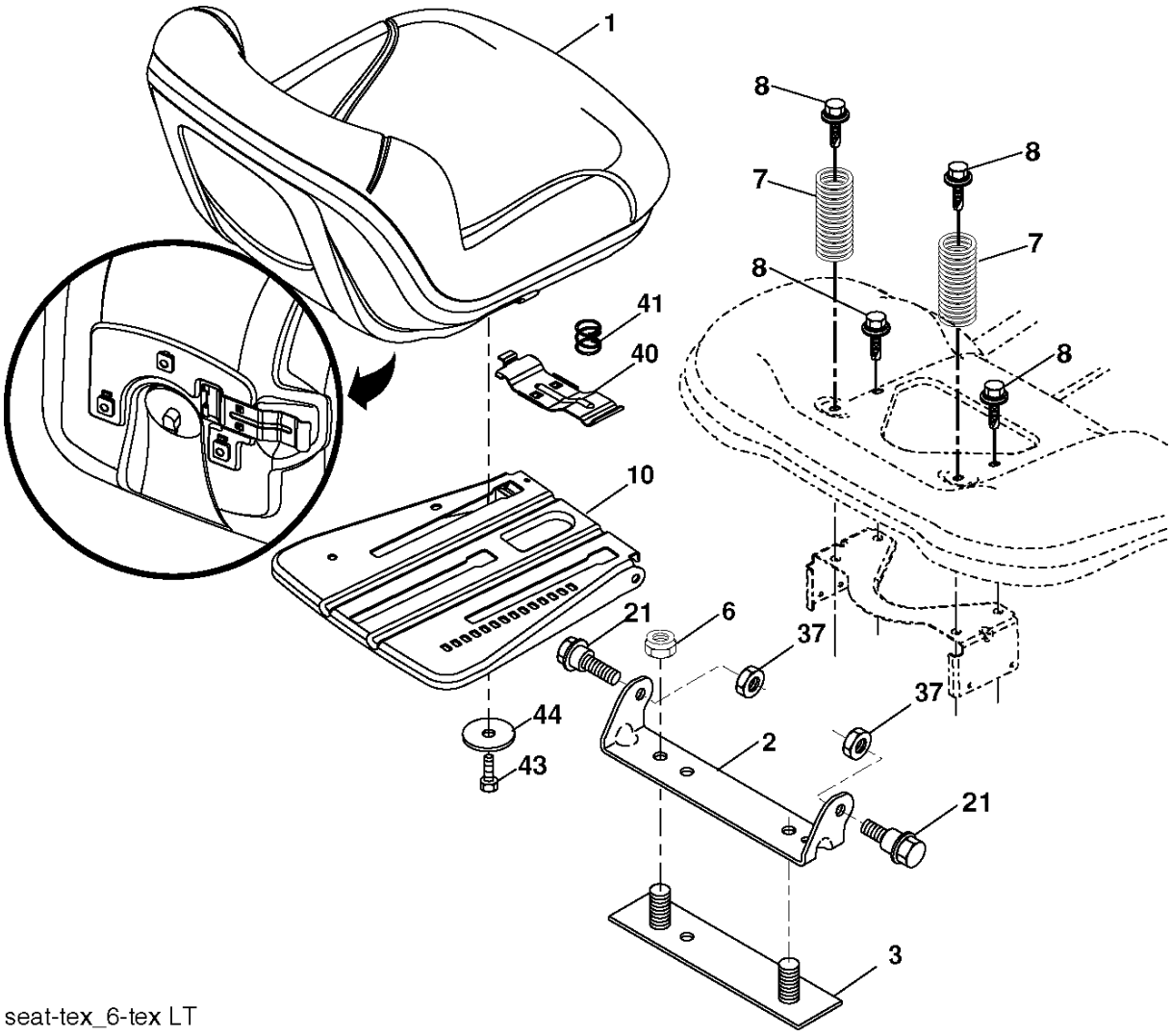

seat-tex_6-tex LT

Référence	Numéro de Pièce	Description	Remarque	QTÉ	Kit équipement
1	532 43 98-19	SIÈGE		1	
2	532 18 01-66	SUPPORT		1	
3	532 14 06-75	SANGLES		1	
6	873 80 06-00	ÉCROU		1	
7	532 12 41-81	RESSORT		1	
8	532 17 18-77	BOULON		1	
10	532 19 69-77	PLAQUE		1	
21	532 17 18-52	BOULON		1	
37	873 80 05-00	LOCK NUT		1	
40	532 19 76-61	POIGNÉE		1	
41	532 19 82-00	RESSORT		1	
43	874 76 06-12	BOULON		1	
44	819 13 38-12	RONDELLE		1	

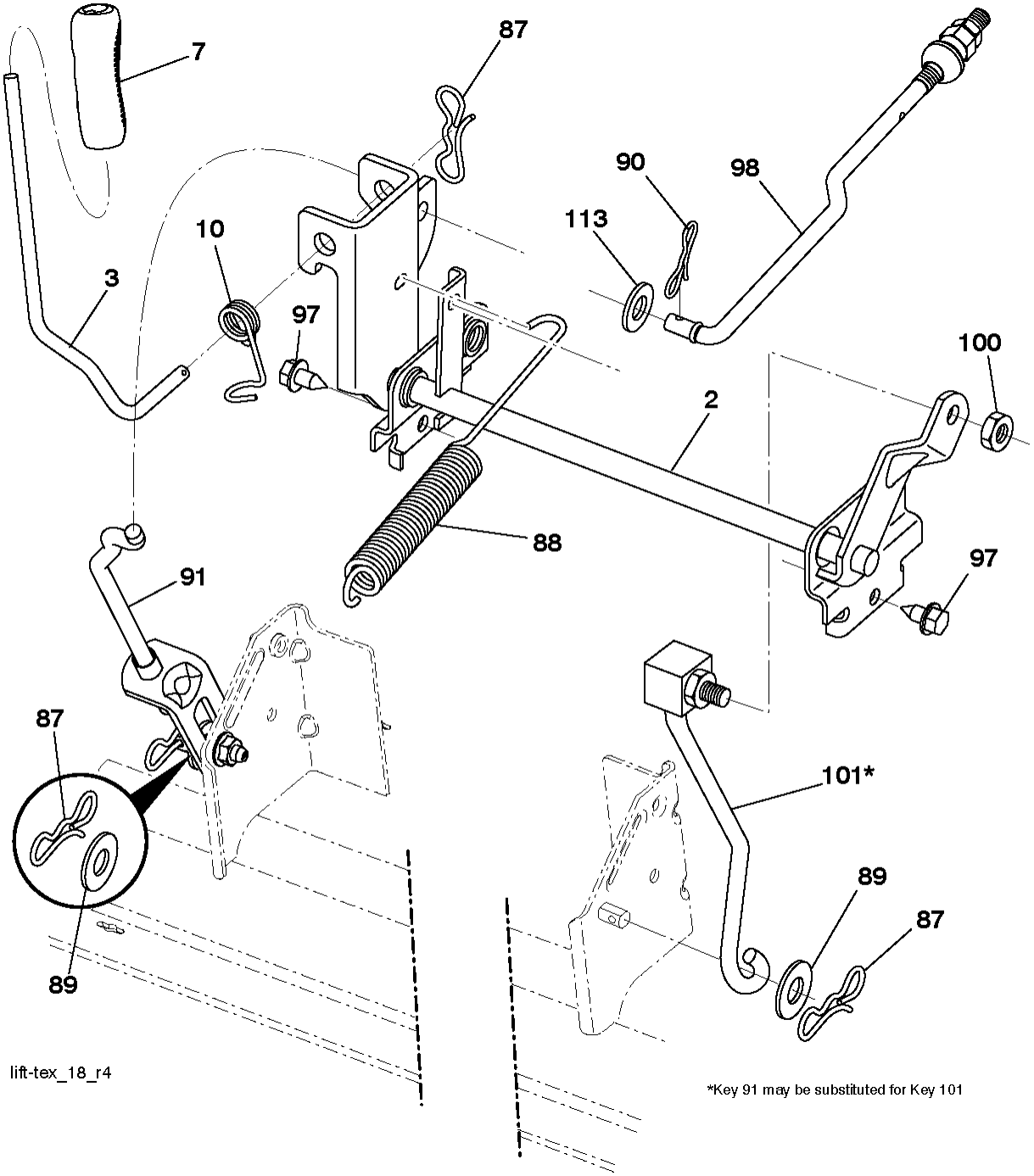
7
87
90
98
113
10
3
97
100
2
88
91
97
87
101*
89
87
89
lift-tex_18_r4
*Key 91 may be substituted for Key 101

Référence	Numéro de Pièce	Description	Remarque	QTÉ	Kit équipement
2	532 42 20-27	ARBRE		1	
3	532 19 52-31	LEVIER		1	
7	580 96 23-01	POIGNÉE		1	
10	532 19 63-14	RESSORT		1	
87	532 19 42-09	RESSORT		1	
88	532 41 07-10	RESSORT		1	
89	819 19 19-12	RONDELLE		1	
90	532 19 42-08	AXE		1	
91	532 19 51-81	MAILLON		1	
97	817 00 06-12	VIS		1	
98	532 19 52-64	MAILLON		1	
100	873 93 06-00	ÉCROU		1	
101	532 40 70-03	MAILLON		1	
113	819 17 19-12	RONDELLE		1	