Husqvarna®

SPARE PARTS LIST

TRACTORS/RIDE MOWERS

LGT2654, 96045005000, 2013-09

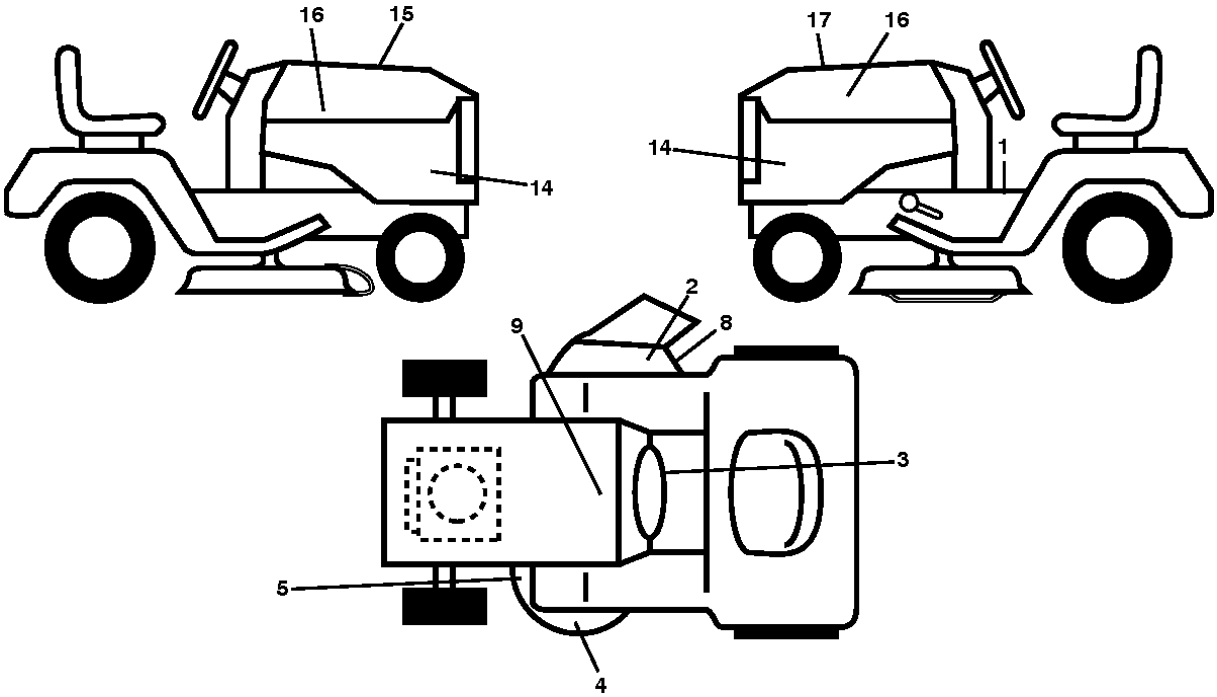
16
15
14
17
16
14
1
2
9
8
3
5
4

Référence	Numéro de Pièce	Description	Remarque	QTÉ	Kit équipement
1	581 57 87-01	DECAL		1	
2	584 90 46-01	DECAL		1	
3	532 42 41-02	DECAL		1	
4	585 71 44-01	DECAL		1	
5	581 72 45-02	DECAL		1	
8	581 58 00-02	DECAL		1	
9	532 14 50-05	DECAL		1	
14	532 44 64-69	DECAL		1	
15	532 42 38-29	DECAL		1	
16	581 62 73-01	DECAL		1	
17	585 86 22-01	DECAL		1	
- -	581 72 48-01	DECAL		1	
- -	580 88 58-01	DECAL		1	
- -	585 71 44-01	DECAL		1	
- -	532 43 98-82	COUSSINET	LH	1	
- -	532 44 15-42	COUSSINET	RH	1	

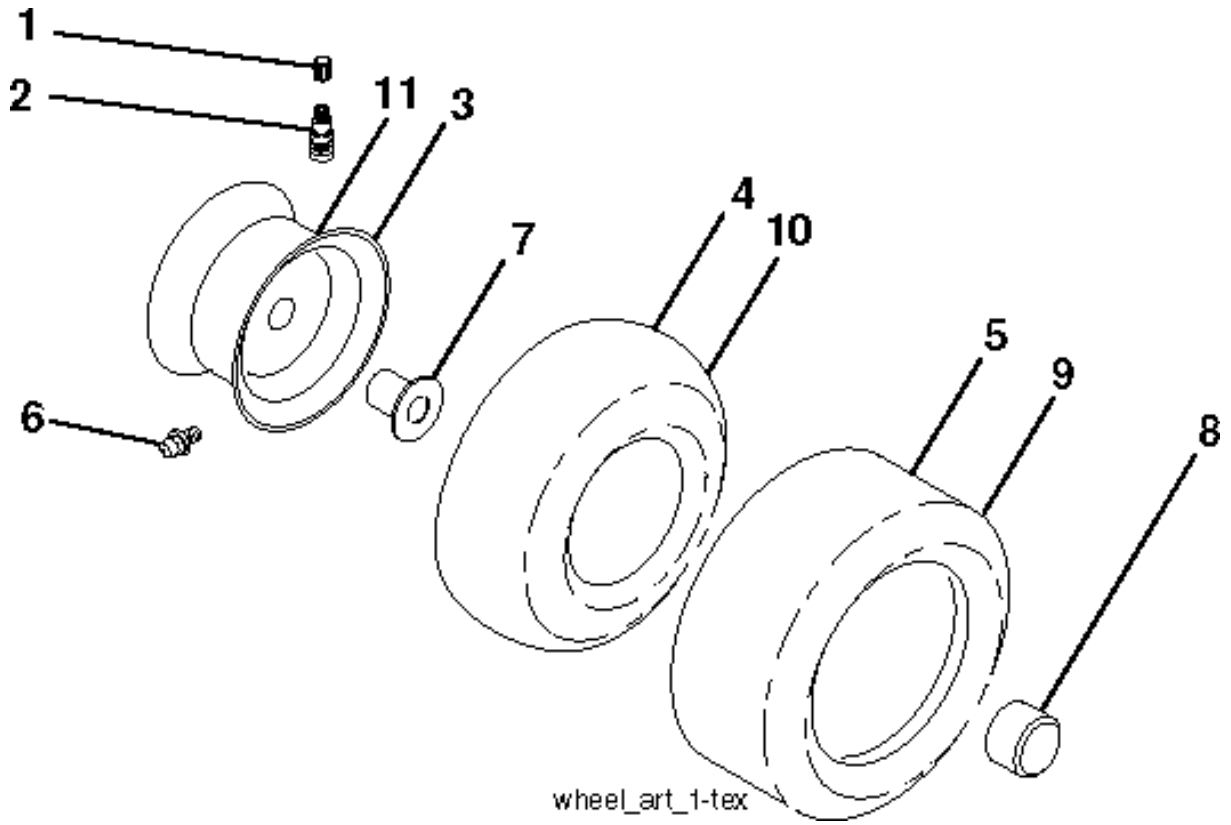
1
2
11
3
4
10
7
5
9
6
8
wheel_art_1-tex

Référence	Numéro de Pièce	Description	Remarque	QTÉ	Kit équipement
1	532 05 91-92	CAP VALVE		1	
2	532 06 51-39	RACCORD		1	
3	532 18 18-39	JANTE COMPLETE	FRONT	1	
4	532 00 81-34	TUYAU	SERVICE ITEM ONLY	1	
5	532 10 62-30	PNEU	FRONT (16 X 6.5-8)	1	
6	532 12 49-57	RACCORD	FRONT WHEEL ONLY	1	
7	532 12 49-59	ROULEMENT	FRONT WHEEL ONLY	1	
8	532 17 50-39	ENJOLIVEUR	FRONT WHEEL ONLY	1	
9	532 18 47-08	ROUE	REAR (22 X 9.5-12)	1	
10	532 00 71-54	TUYAU	SERVICE ITEM ONLY	1	
11	532 40 17-82	RIM-REAR	REAR	1	
	532 14 43-34	SEALING FOAM	10 OZ TUBE	1	

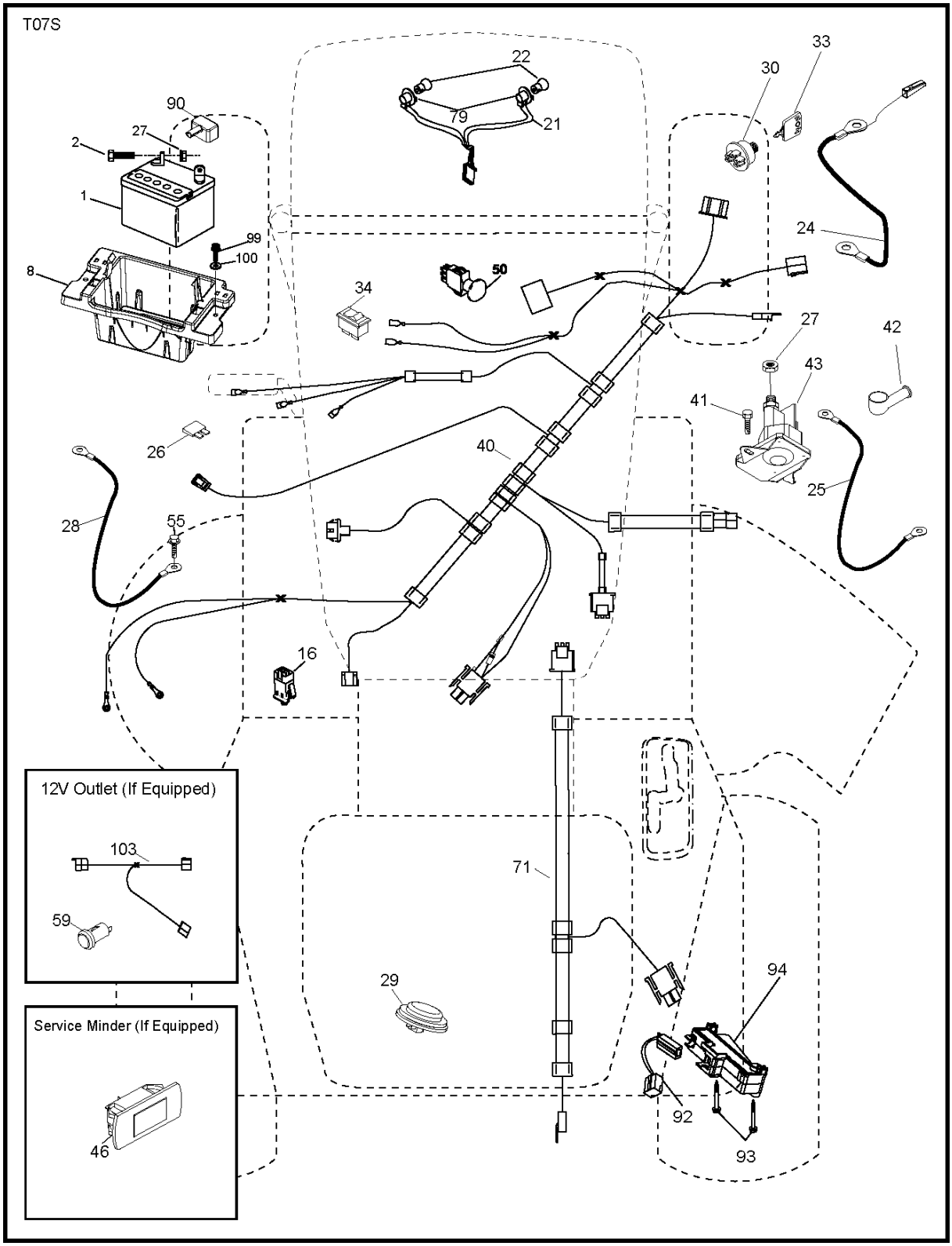
T07S
22
33
30
90
79
21
27
2
1
24
99
100
8
50
34
27
42
43
41
26
40
25
28
55
16
12V Outlet (If Equipped)
103
59
71
29
94
Service Minder (If Equipped)
92
46
93

Référence	Numéro de Pièce	Description	Remarque	QTÉ	Kit équipement
1	532 16 34-65	BATTERIE		1	
2	874 76 04-12	BOULON		1	
8	532 41 41-26	BOX		1	
16	532 17 61-38	MICRO INTERRUPTEUR		1	
21	532 40 02-52	HARNAIS		1	
22	532 00 41-52	AMPOULE		1	
24	585 55 56-01	CÂBLE		1	
25	532 41 28-95	CABLE.STARTER.6G.BL/RE*SUBS/2*		1	
26	532 17 51-58	FUSIBLE		1	
27	873 51 04-00	ÉCROU		1	
28	532 41 65-88	CÂBLE		1	
29	532 40 15-45	INTERRUPTEUR		1	
30	532 19 33-50	BLOC ELECTRONIQUE		1	
33	532 41 19-33	TOUCHE		1	
34	532 11 07-12	INTERRUPTEUR		1	
40	501 13 29-01	HARNAIS		1	
41	817 72 04-08	VIS		1	
42	532 13 15-63	CARTER		1	
43	582 04 28-01	SOLÉNOÏDE		1	
46	586 16 18-01	COMPTEUR		1	
50	582 10 76-04	INTERRUPTEUR		1	
55	817 06 05-12	VIS		1	
59	532 40 03-03	OUTLET-12 VOLT		1	
71	532 19 42-76	CABLE ASSEMBLE		1	
79	585 55 55-01	CÂBLE		1	
90	532 43 53-95	COUVERCLE TERMINAL		1	
92	532 19 66-15	CABLE ASSEMBLE		1	
93	532 19 25-40	VIS		1	
94	532 19 18-34	MODULE.REVERSE.ROS		1	
99	817 67 04-12	VIS		1	
100	819 09 14-16	RONDELLE		1	
103	532 40 79-62	CÂBLE		1	

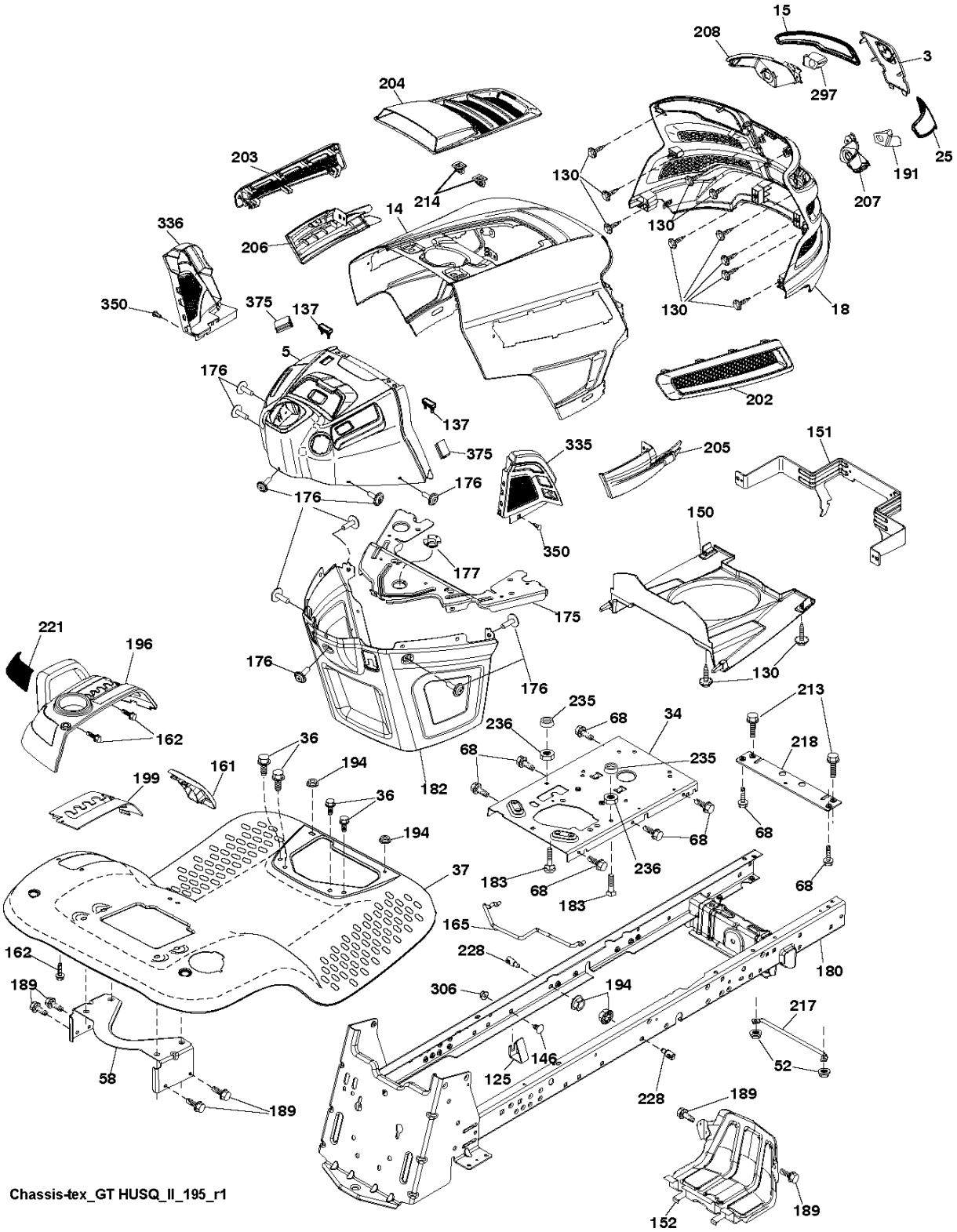
15
208
3
297
204
25
203
191
130
214
207
14
336
206
130
350
375
137
130
18
5
176
202
137
375
335
205
151
176
176
150
350
177
175
221
196
176
176
130
162
235
213
236
68
34
36
218
68
235
161
194
199
182
36
194
68
68
37
236
183
68
68
183
165
162
228
180
189
306
194
217
146
52
58
125
228
189
189
189
152
Chassis-tex_GT HUSQ_II_195_r1

Référence	Numéro de Pièce	Description	Remarque	QTÉ	Kit équipement
3	532 44 44-81	LOGOTYPE		1	
5	532 44 10-51	PLAQUE		1	
14	532 44 11-77	CAPOT		1	
15	532 43 97-33	LENTILLE	LH	1	
18	532 44 06-53	GRILLE		1	
25	532 44 33-85	LENTILLE	RH	1	
34	580 91 08-01	CHÂSSIS		1	
36	817 06 05-12	VIS		1	
37	532 44 12-08	AILE ARRIERE		1	
52	873 68 05-00	ÉCROU		1	
58	532 19 43-14	SUPPORT		1	
68	817 49 05-08	VIS		1	
125	581 68 48-01	COLLIER DE SERRAGE		1	
130	532 41 63-58	VIS		1	
137	532 40 75-90	DAMPING PIECE		1	
146	581 85 79-01	BOULON		1	
150	532 43 97-74	CANAL D'AIR		1	
151	532 43 66-70	SUPPORT		1	
152	532 43 98-70	ÉCRAN		1	
161	532 43 99-29	SUPPORT		1	
162	580 45 74-01	RONDELLE D'ESPACEMENT		1	
165	532 19 68-26	SUPPORT		1	
175	532 19 63-04	SUPPORT		1	
176	532 40 07-76	VIS		1	
177	532 19 52-28	BUSHING		1	
180	532 19 54-77	CADRE		1	
182	586 73 86-02	PLAQUE		1	
183	874 78 05-20	BOULON		1	
189	817 00 05-12	VIS		1	
191	532 43 74-55	INSERT		1	
194	873 90 05-00	ÉCROU		1	
196	532 43 97-16	SUPPORT		1	
199	532 19 82-59	PLAQUE		1	
202	532 43 97-28	CARTER	RH	1	
203	532 43 97-27	CARTER	LH	1	
204	532 43 57-14	CARTER	TOP	1	
205	532 43 97-30	SKIRT	RH	1	
206	532 43 97-29	SKIRT	LH	1	
207	532 43 97-34	COUPE	RH	1	
208	532 43 97-35	COUPE	LH	1	
213	874 76 05-12	BOULON		1	
214	532 19 91-45	COLLIER DE SERRAGE		1	
217	532 40 91-67	BARRE		1	
218	532 19 63-95	PLAQUE		1	
221	532 19 89-09	LENTILLE	LH	1	
228	532 19 51-61	GOUJON		1	
235	532 40 61-29	RONDELLE D'ESPACEMENT		1	
236	873 93 05-00	ÉCROU		1	
297	532 43 74-56	INSERT		1	
306	873 90 06-00	ÉCROU		1	
335	532 44 82-04	CARTER		1	
336	532 44 53-09	CARTER		1	
350	532 44 51-43	COLLIER DE SERRAGE		1	
375	586 90 82-01	CAPOT PROTECTION CARTER		1	
-----	532 40 09-44	FRONT BUMPER *SUBS/2*		1	

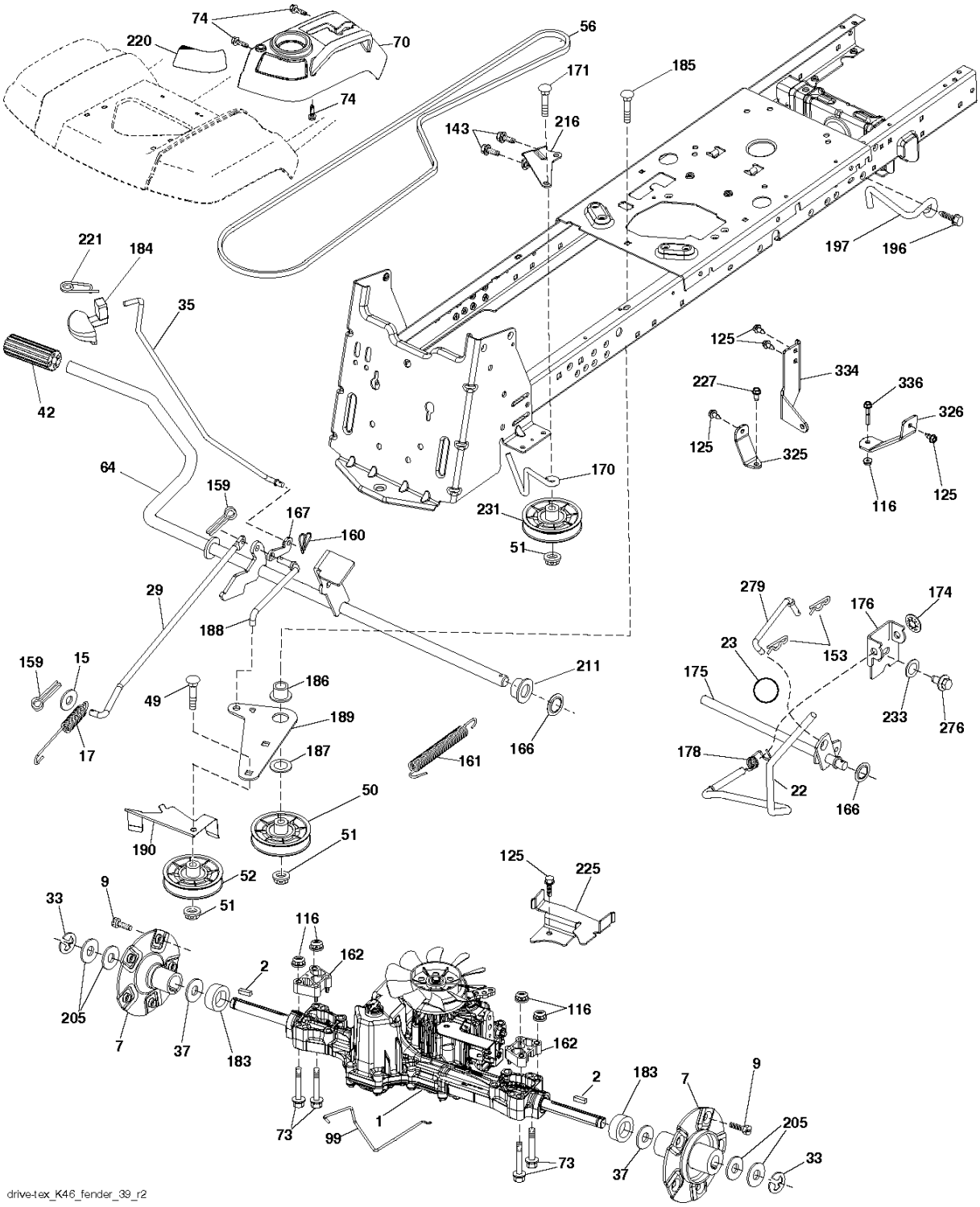
74
220
70
74
56
171
185
143
216
221
184
35
42
197
196
125
334
227
336
326
125
325
64
159
167
160
170
231
51
116
125
29
188
279
176
174
23
153
159
15
211
175
49
186
189
233
276
17
187
161
166
178
22
166
50
190
51
52
51
125
225
33
9
116
162
2
205
7
37
183
116
162
2
183
7
9
205
1
73
99
73
37
33
drive-tex_K46_fender_39_r2

Référence	Numéro de Pièce	Description	Remarque	QTÉ	Kit équipement
1	000 00 00-00	W/O DESCRIPTION	TRANSAXLE TUFFTORQ K46 AW (448354)	1	
2	532 18 62-11	TOUCHE		1	
7	532 19 98-44	MOYEU		1	
9	532 14 00-80	BOULON		1	
15	819 13 13-16	RONDELLE		1	
17	532 41 36-78	SRPING.BRAKE.K46.GREEN*SUBS/2*		1	
22	532 19 73-29	BARRE		1	
23	532 14 08-45	BOUTON		1	
29	532 40 38-06	BARRE		1	
33	812 00 00-01	BAGUE DE RETENUE		1	
35	583 86 45-01	BARRE		1	
37	532 18 89-67	RONDELLE		1	
42	532 12 48-72	PEDAL RUBBER		1	
49	872 11 06-14	BOULON		1	
50	532 19 43-27	POULIE		1	
51	873 90 06-00	ÉCROU		1	
52	532 19 43-26	POULIE		1	
56	532 13 09-69	COURROIE		1	
64	532 19 62-00	ARBRE		1	
70	532 43 96-60	SUPPORT		1	
73	874 49 05-60	BOULON		1	
74	532 14 24-32	VIS		1	
99	532 41 57-43	ROD.SPRING.BYPASS.K46.TEX.GT		1	
116	873 90 05-00	ÉCROU		1	
125	817 00 05-12	VIS		1	
143	817 49 05-08	VIS		1	
153	532 12 47-88	BAGUE DE RETENUE		1	
159	876 02 04-12	GOUPILLE FENDUE		1	
160	532 16 94-84	AXE		1	
161	532 10 57-09	RESSORT		1	
162	580 45 74-01	RONDELLE D'ESPACEMENT		1	
166	532 42 91-64	ÉCROU		1	
167	532 40 52-57	CLIQUET DE VERROUILLAGE		1	
170	532 41 34-30	GUIDE DE COURROIE		1	
171	872 11 06-16	BOULON		1	
174	532 19 72-89	ÉCROU		1	
175	532 40 62-08	ARBRE		1	
176	532 19 62-14	BRAS		1	
178	532 19 74-56	RESSORT		1	
183	532 40 04-24	RONDELLE D'ESPACEMENT		1	
184	587 65 37-01	POIGNÉE		1	
185	872 11 06-22	BOULON		1	
186	532 19 43-21	RONDELLE D'ESPACEMENT		1	
187	819 13 32-10	RONDELLE		1	
188	582 21 70-01	MAILLON		1	
189	532 19 43-17	PLAQUE		1	
190	532 19 43-18	GUIDE DE COURROIE		1	
196	817 00 06-16	VIS		1	
197	585 65 86-01	EMBRAYAGE		1	
205	532 12 17-48	RONDELLE		1	
211	532 19 62-12	BUSHING		1	
216	532 19 61-31	SUPPORT		1	
220	532 19 89-08	LENTILLE		1	
221	532 40 31-87	RETAINER SPRING		1	
225	532 40 33-19	GUIDE DE COURROIE		1	
227	817 49 05-12	VIS		1	
231	532 40 72-87	POULIE		1	
233	532 40 52-96	RONDELLE		1	
276	874 78 07-16	BOULON		1	
279	532 40 62-07	MAILLON		1	
325	585 99 57-02	SUPPORT		1	
326	585 99 31-02	SUPPORT		1	
334	585 88 22-02	SUPPORT		1	
336	587 25 96-01	BOULON		1	

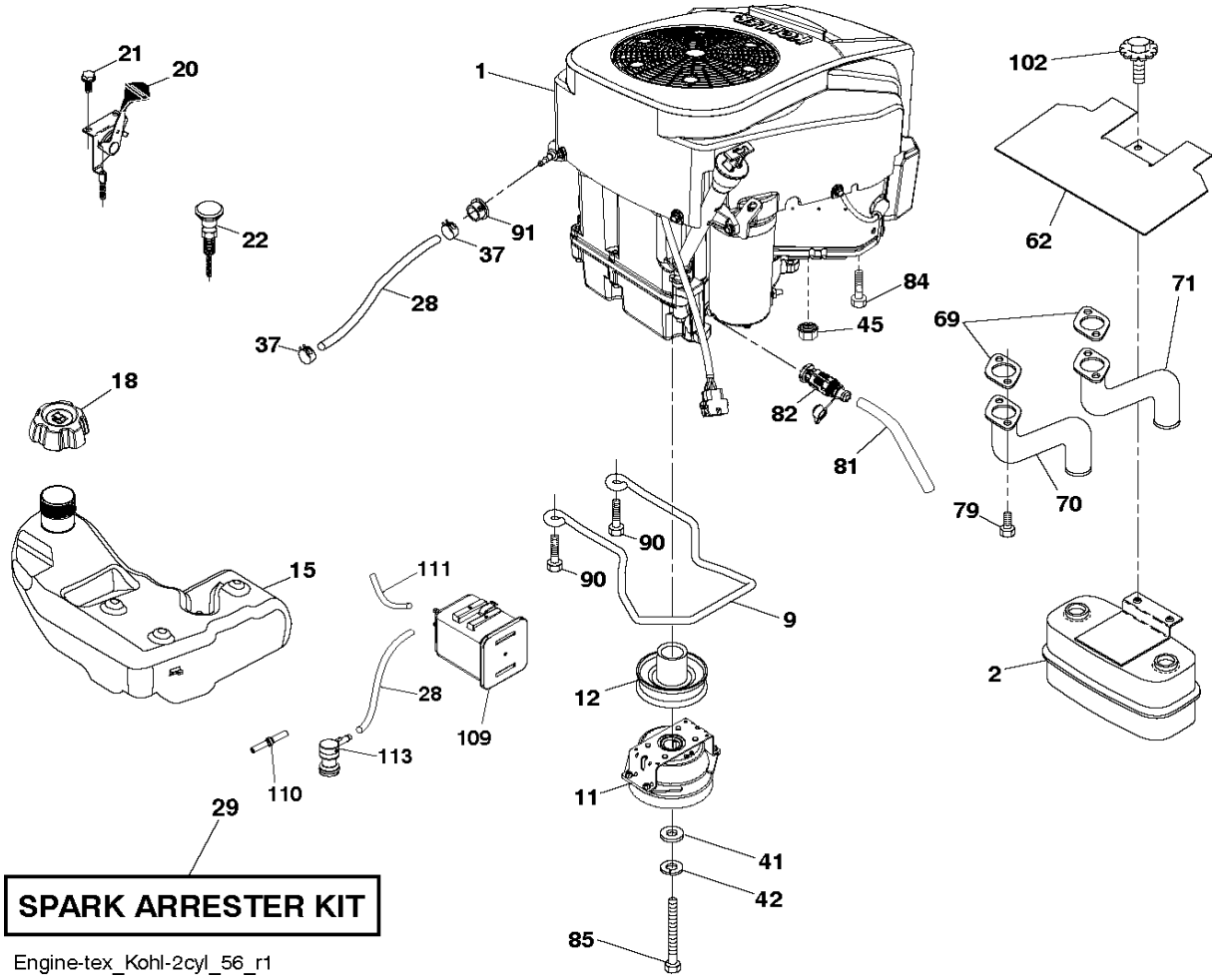
21
20
1
102
22
91
37
62
28
84
71
45
69
37
18
82
81
70
79
90
15
111
90
9
2
28
12
109
113
110
11
29
41
42
85
SPARK ARRESTER KIT
Engine-tex_Kohl-2cyl_56_r1

Référence	Numéro de Pièce	Description	Remarque	QTÉ	Kit équipement
1	000 00 00-00	W/O DESCRIPTION	ENGINE KOHLER MODEL NO. KT745-3021 (585453901)	1	
2	589 81 87-01	SILENCIEUX		1	
9	501 83 26-02	SUPPORT		1	
11	587 24 14-01	EMBRAYAGE		1	
12	532 19 43-43	POULIE		1	
15	532 41 41-01	MOUSSE PLASTIQUE		1	
18	585 12 48-01	BOUCHON DE RESERVOIR		1	
20	532 18 29-37	GASREGLAGE		1	
21	532 41 63-58	VIS		1	
22	532 19 15-96	COMMA*RPL.PAR 532187767428		1	
28	532 40 11-35	LINE.FUEL.64"REAR.EMIS		1	
29	532 13 71-80	SPARK ARRESTER KIT		1	
37	532 12 34-87	AGRAFE DE TUYAU		1	
41	532 12 61-97	RONDELLE		1	
42	539 99 02-47	RONDELLE		1	
45	873 51 04-00	ÉCROU		1	
62	532 43 40-17	ÉCRAN		1	
69	532 18 60-54	GASKET MUFFLER		1	
70	583 95 45-01	TUBE	LH	1	
71	583 95 48-01	TUBE	RH	1	
79	532 19 23-34	VIS		1	
81	532 14 84-56	TUBE		1	
82	532 42 82-87	BOUCHON		1	
84	817 12 06-16	VIS		1	
85	501 60 69-01	BOULON		1	
90	817 00 06-16	VIS		1	
91	532 18 74-95	BUSHING		1	
102	817 00 05-12	VIS		1	
109	532 41 41-14	FILTRE		1	
110	532 41 41-18	SOUPAPE COMPLÈTE		1	
111	532 41 41-19	PURGE LINE CARB		1	
113	532 41 41-27	SOUPAPE		1	

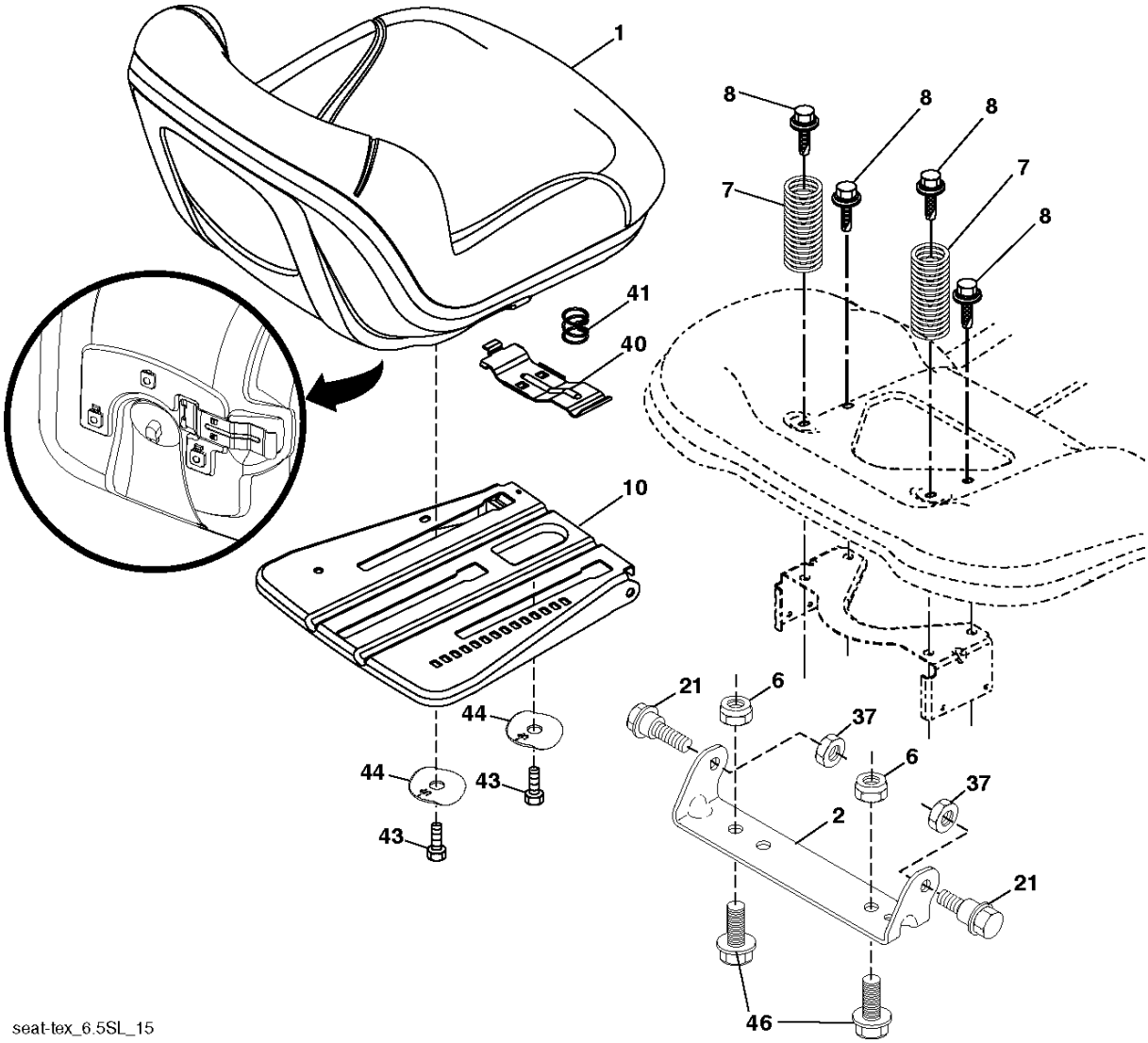
1
8
8
8
7
7
8
41
40
10
21
6
37
6
37
44
44
43
43
2
21
46
seat-tex_6.5SL_15

Référence	Numéro de Pièce	Description	Remarque	QTÉ	Kit équipement
1	532 43 98-22	SIÈGE		1	
2	532 18 01-66	SUPPORT		1	
6	873 80 06-00	ÉCROU		1	
7	589 48 35-01	RESSORT		1	
8	532 17 18-77	BOULON		1	
10	587 23 20-02	PLAQUE		1	
21	587 90 78-01	BOULON		1	
37	873 80 05-00	LOCK NUT		1	
40	532 19 76-61	POIGNÉE		1	
41	532 19 82-00	RESSORT		1	
43	874 76 06-12	BOULON		1	
44	501 05 18-01	RONDELLE		1	
46	588 09 04-01	BOULON		1	

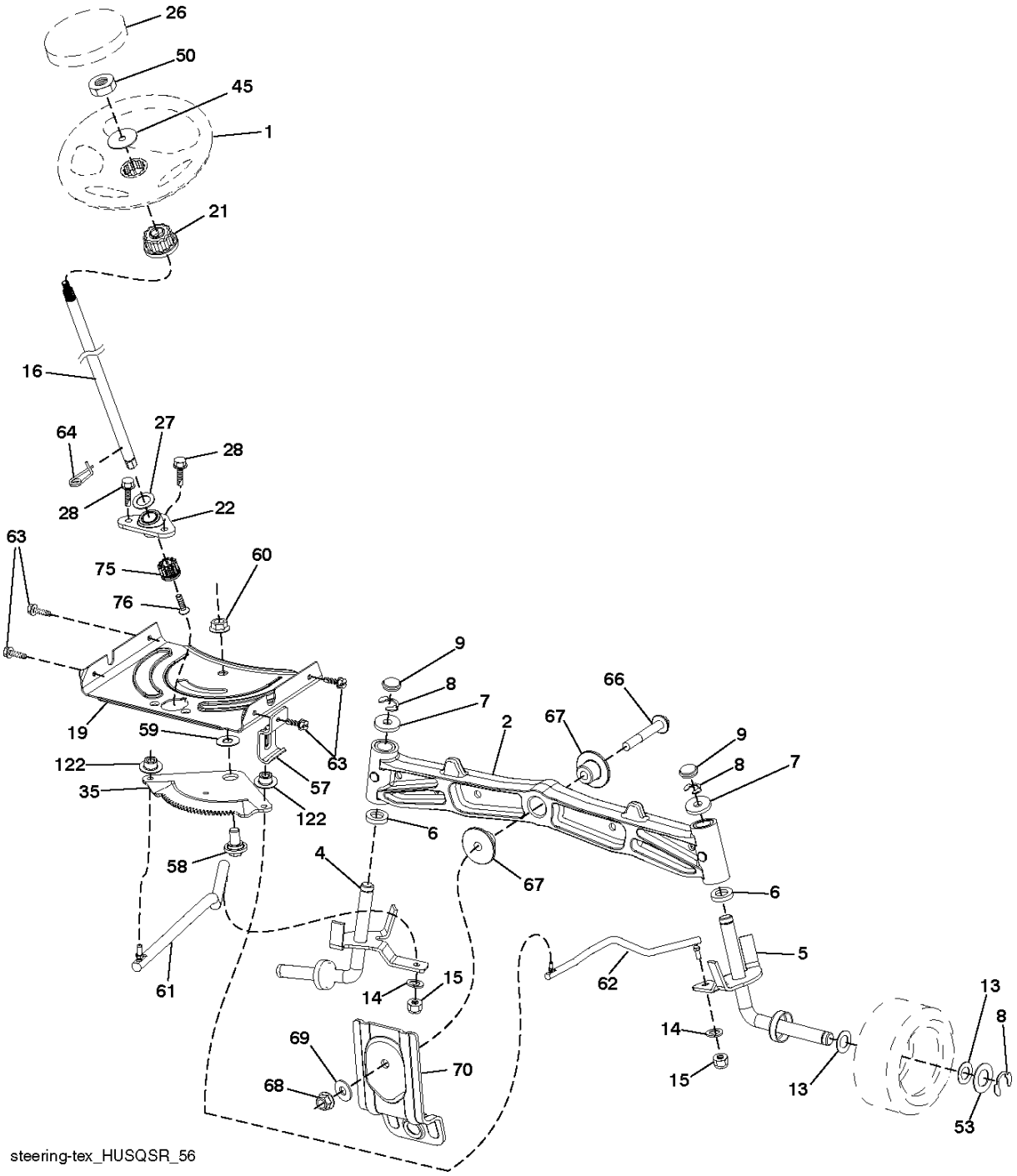
26
50
45
1
21
16
64
27
28
28
22
63
75
60
76
9
8
7
66
67
2
19
59
63
9
8
7
122
57
35
122
6
58
4
67
6
5
61
15
14
62
13
8
14
69
70
15
68
13
53
steering-tex_HUSQSR_56

Référence	Numéro de Pièce	Description	Remarque	QTÉ	Kit équipement
1	532 43 97-40	VOLANT		1	
2	532 19 59-68	ARBRE		1	
4	532 40 30-89	SUPPORT	LH	1	
5	532 40 30-90	SUPPORT	RH	1	
6	532 12 49-31	RONDELLE		1	
7	532 12 17-48	RONDELLE		1	
8	812 00 00-29	BAGUE DE RETENUE		1	
9	532 12 12-32	ENJOLIVEUR		1	
13	532 12 17-49	RONDELLE		1	
14	539 99 01-18	RONDELLE		1	
15	873 54 06-00	ÉCROU		1	
16	587 01 60-02	ARBRE		1	
19	532 19 47-29	PLAQUE		1	
21	586 84 02-01	ADAPTATEUR		1	
22	585 02 98-02	ROULEMENT		1	
26	532 43 97-43	ENJOLIVEUR		1	
27	819 21 16-16	RONDELLE		1	
28	817 00 06-12	VIS		1	
35	532 19 47-32	PLAQUE		1	
45	819 18 38-12	RONDELLE		1	
50	873 90 06-00	ÉCROU		1	
53	532 18 89-67	RONDELLE		1	
57	532 19 72-46	SUPPORT		1	
58	532 19 47-47	BOULON	CFM	1	
59	532 19 47-48	RONDELLE		1	
60	873 97 10-00	ÉCROU		1	
61	532 19 47-40	MAILLON	LH	1	
62	532 19 47-41	MAILLON	RH	1	
63	817 00 05-12	VIS		1	
64	532 19 98-49	FIXATION DE RESSORT		1	
66	871 02 07-48	BOULON		1	
67	532 19 47-37	BUSHING		1	
68	873 90 07-00	ÉCROU		1	
69	532 19 91-62	RONDELLE		1	
70	585 33 88-01	SUPPORT		1	
75	580 68 37-01	PIGNON		1	
76	580 68 36-01	VIS		1	
122	532 44 49-62	CAPUCHON		1	

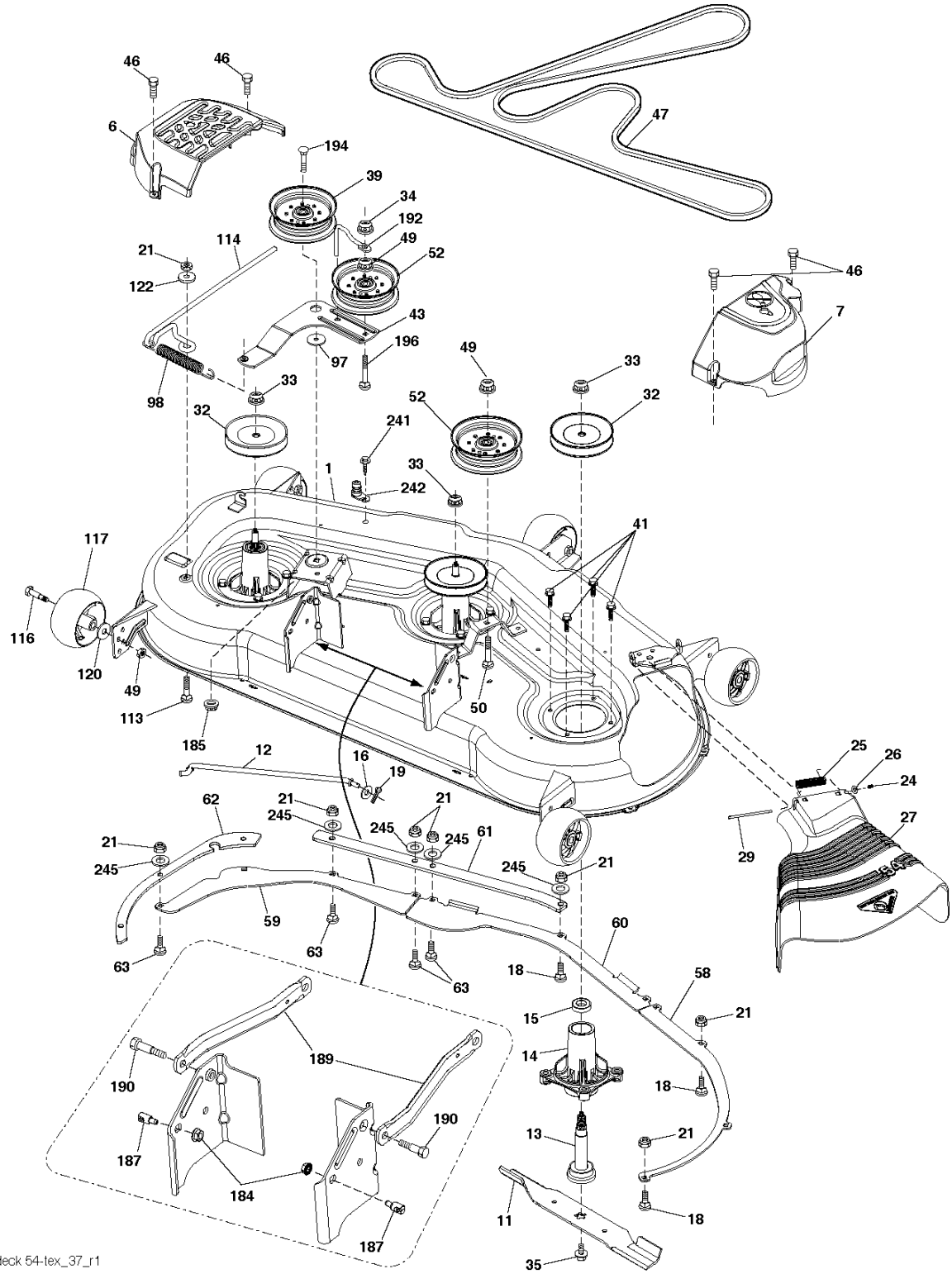
46
46
6
194
39
34
192
49
52
47
21
114
122
43
196
97
98
33
32
49
52
33
32
241
1
33
242
46
7
117
41
116
120
49
113
185
50
12
16
19
25
26
24
27
29
62
21
245
21
245
245
61
21
245
245
21
59
63
63
63
60
18
58
15
21
14
18
189
190
190
13
21
187
184
11
18
187
35
mower_deck 54-tex_37_r1

Référence	Numéro de Pièce	Description	Remarque	QTÉ	Kit équipement
1	532 44 18-47	DECK		1	
6	532 19 60-66	CARTER	LH	1	
7	532 19 71-81	CARTER	RH	1	
11	532 18 72-56	RIDE ON BLADE		1	
12	532 40 48-51	BARRE		1	
13	587 25 64-01	ARBRE		1	
14	532 18 72-81	CARTER		1	
15	585 32 39-01	ROULEMENT		1	
16	819 13 13-12	RONDELLE		1	
18	872 14 05-05	BOULON		1	
19	532 19 42-08	AXE		1	
21	873 68 05-00	ÉCROU		1	
24	532 10 53-04	ENJOLIVEUR		1	
25	532 17 81-02	RESSORT		1	
26	532 11 04-52	ÉCROU		1	
27	532 18 89-38	DÉFLECTEUR		1	
29	532 13 14-91	ARBRE		1	
32	532 15 35-35	POULIE		1	
33	532 40 02-34	ÉCROU		1	
34	873 68 06-00	ÉCROU		1	
35	584 30 93-01	VIS		1	
39	532 19 73-80	POULIE	LH	1	
41	584 95 39-01	BOULON		1	
43	532 19 60-65	BRAS		1	
46	532 13 77-29	VIS		1	
47	587 68 67-01	COURROIE		1	
49	873 90 06-00	ÉCROU		1	
50	872 11 06-16	BOULON		1	
52	532 19 73-79	POULIE		1	
58	532 18 73-42	PLAQUE	RIGHT	1	
59	532 18 73-44	BAFFLE LEFT	LEFT	1	
60	532 18 76-07	PLAQUE	CENTER	1	
61	585 32 26-05	PLAQUE DE RENFORCEMENT		1	
62	585 32 28-05	PLAQUE DE RENFORCEMENT		1	
63	872 11 05-10	BOULON		1	
97	532 17 85-15	RONDELLE		1	
98	532 19 61-05	RESSORT		1	
113	872 11 05-08	BOULON		1	
114	532 18 75-56	ROD TENSION RELIEF		1	
116	532 19 34-06	BOULON		1	
117	532 17 48-73	ROUE		1	
120	819 13 20-12	RONDELLE		1	
122	532 18 75-57	BUSHING		1	
184	873 90 05-00	ÉCROU		1	
185	873 90 07-00	ÉCROU		1	
187	532 19 51-61	GOUJON		1	
189	532 19 51-85	BRAS	REAR	1	
190	532 19 65-39	BOULON		1	
192	532 19 84-68	GUIDE DE COURROIE		1	
194	874 49 07-36	BOULON		1	
196	539 12 81-01	BOULON		1	
241	532 15 29-27	VIS		1	
242	532 41 55-98	CONNEXION DE TUYAU		1	
245	819 11 11-16	RONDELLE		1	
	532 41 64-05	PIGNON		1	
	587 12 54-01	OUTIL POUR RONDELLE DEX	MANDREL ASSEMBLY (Includes Housing (Key # 14), Shaft Assembly (Key #13) and Bearing Only (Key # 15) - Pulley/nut/Washer and Blade Bolt/Washers Not Included)	1	
	532 41 82-29	DECK.SVC.54"E.HDHP.GWB.422.WP1	COMPLETE	1	

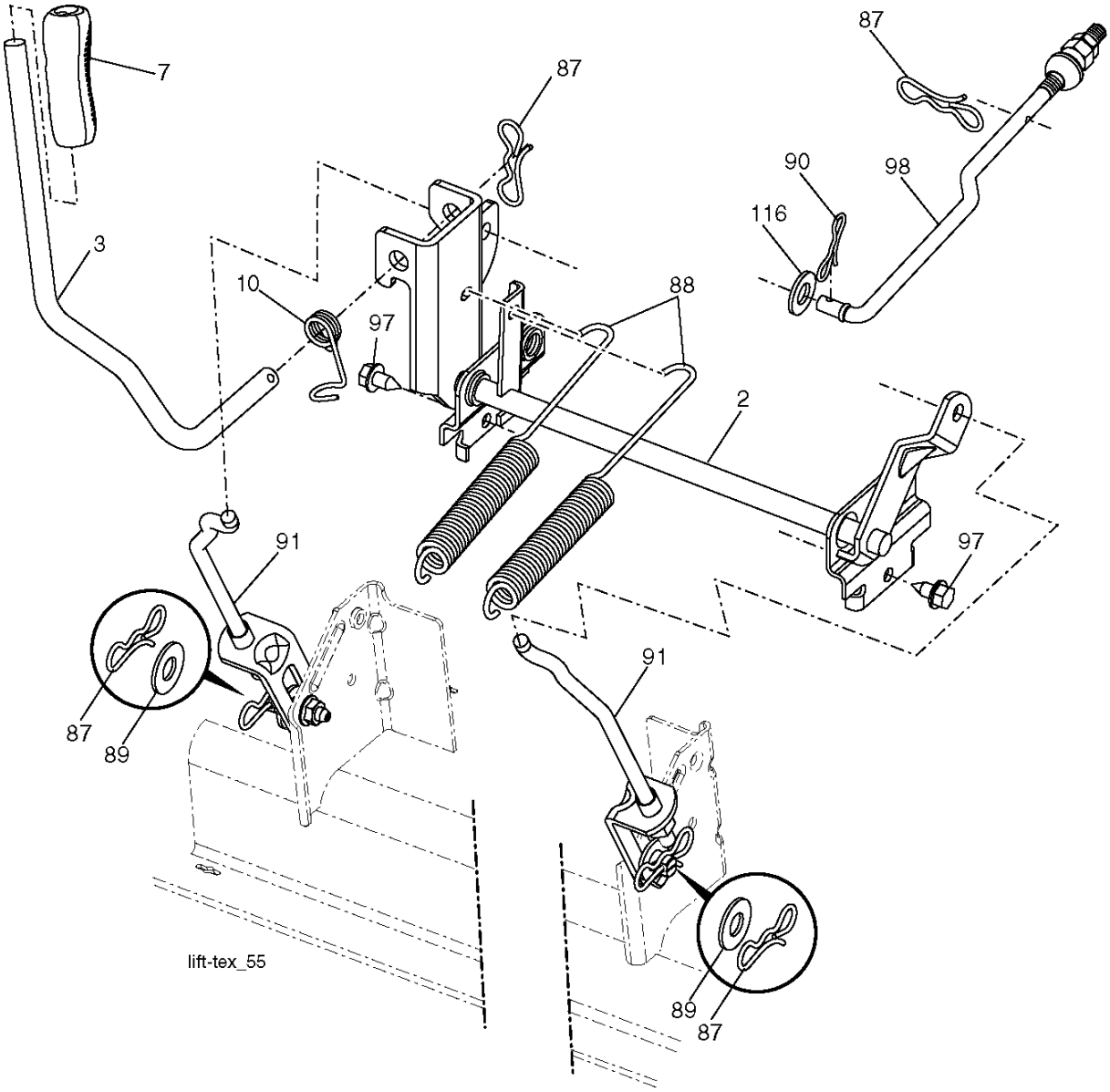
7
87
87
90
98
116
3
10
97
88
2
91
97
91
87
89
89
87
lift-tex_55

Référence	Numéro de Pièce	Description	Remarque	QTÉ	Kit équipement
2	532 42 20-27	ARBRE		1	
3	532 19 52-30	LEVIER	RH	1	
7	580 96 23-01	POIGNÉE		1	
10	532 19 63-14	RESSORT		1	
87	532 19 42-09	RESSORT		1	
88	532 19 53-04	RESSORT		1	
89	819 19 19-12	RONDELLE		1	
90	532 19 42-08	AXE		1	
91	532 40 34-07	MAILLON	REAR MOWER	1	
97	817 00 06-12	VIS		1	
98	532 19 52-64	MAILLON	FRONT MOWER	1	
116	819 15 15-16	RONDELLE		1	