Husqvarna®

SPARE PARTS LIST

TRACTORS/RIDE MOWERS

CTH1736, 96061021600, 960610216,
2007-04

REPAIR PARTS

TRACTOR- -MODEL NO. CTH1736 (96061021600), PRODUCT NO. 960 61 02-16

ELECTRICAL

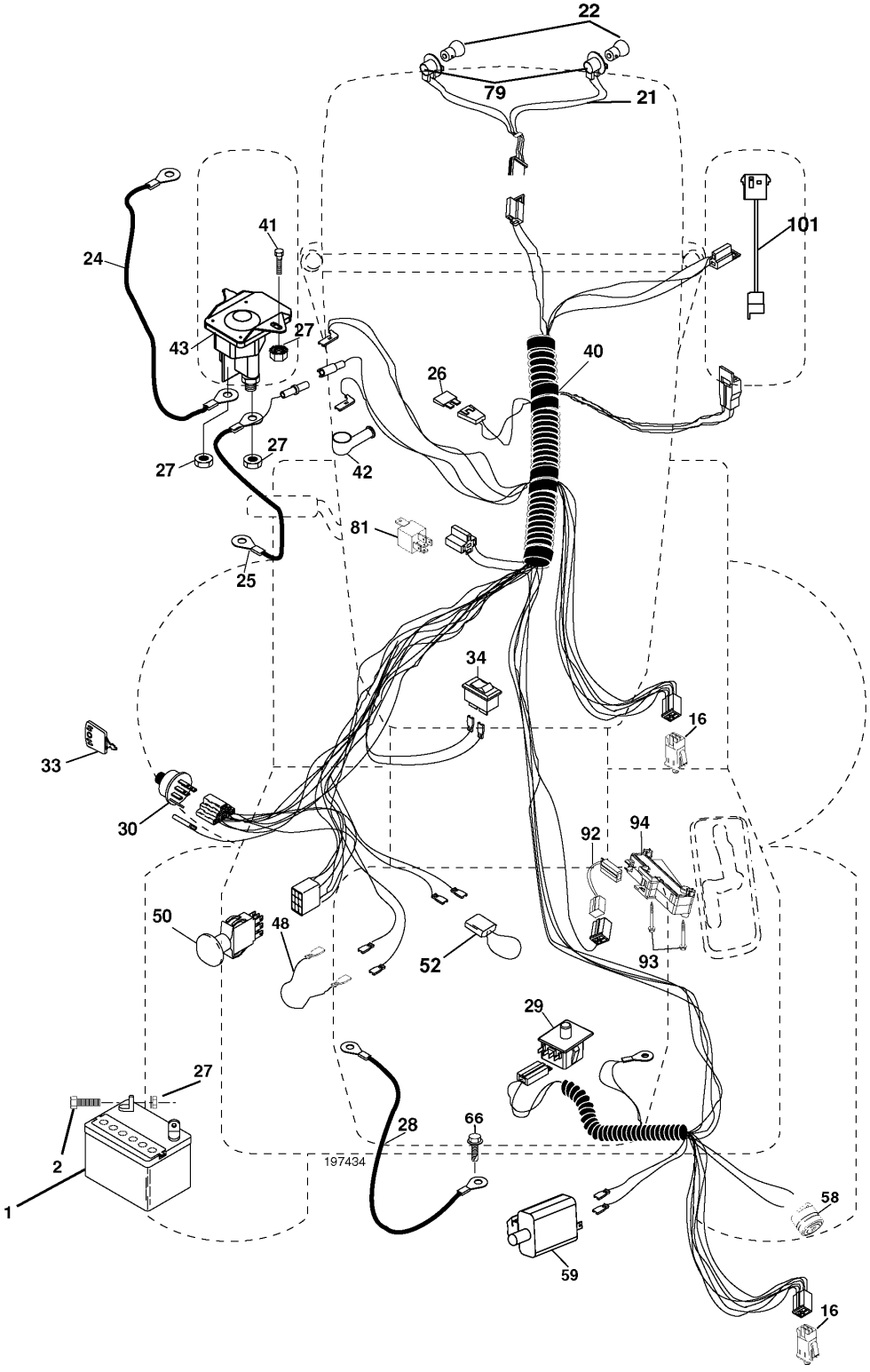

Référence	Numéro de Pièce	Description	Remarque	QTÉ	Kit équipement
1	532 14 49-27	BATTERIE		1	
2	874 76 04-12	BOULON		1	
16	532 17 61-38	MICRO INTERRUPTEUR		1	
21	532 40 02-52	HARNAIS		1	
22	532 00 41-52	AMPOULE		1	
24	532 10 84-23	CABLE ASSEMBLE		1	
25	532 16 59-87	CÂBLE		1	
26	532 17 51-58	FUSIBLE		1	
27	873 51 04-00	ÉCROU		1	
28	532 12 77-25	CÂBLE		1	
29	532 19 27-49	SWITCH.SEAT.DP W/RAMPS		1	
30	532 19 33-50	BLOC ELECTRONIQUE		1	
33	532 14 04-01	TOUCHE		1	
34	532 11 07-12	INTERRUPTEUR		1	
40	532 19 74-34	CABLE ASSEMBLE		1	
41	871 11 04-08	BOULON		1	
42	532 13 15-63	CARTER		1	
43	532 19 25-07	SOLÉNOÏDE		1	
48	532 14 08-44	ADAPTATEUR		1	
50	532 17 46-51	INTERRUPTEUR		1	
52	532 14 19-40	PROTECTOR		1	
58	532 16 94-19	SIRENE		1	
59	532 18 03-79	SWITCH FBI		1	
66	817 49 06-08	VIS		1	
79	532 17 52-42	HOLDER		1	
81	532 10 97-48	RELAIS		1	
92	532 19 66-15	CABLE ASSEMBLE		1	
93	532 19 25-40	VIS		1	
94	532 19 18-34	MODULE.REVERSE.ROS		1	
101	532 19 83-17	CÂBLE		1	

REPAIR PARTS

TRACTOR- -MODEL NO. CTH1736 (96061021600), PRODUCT NO. 960 61 02-16

CHASSIS AND ENCLOSURES

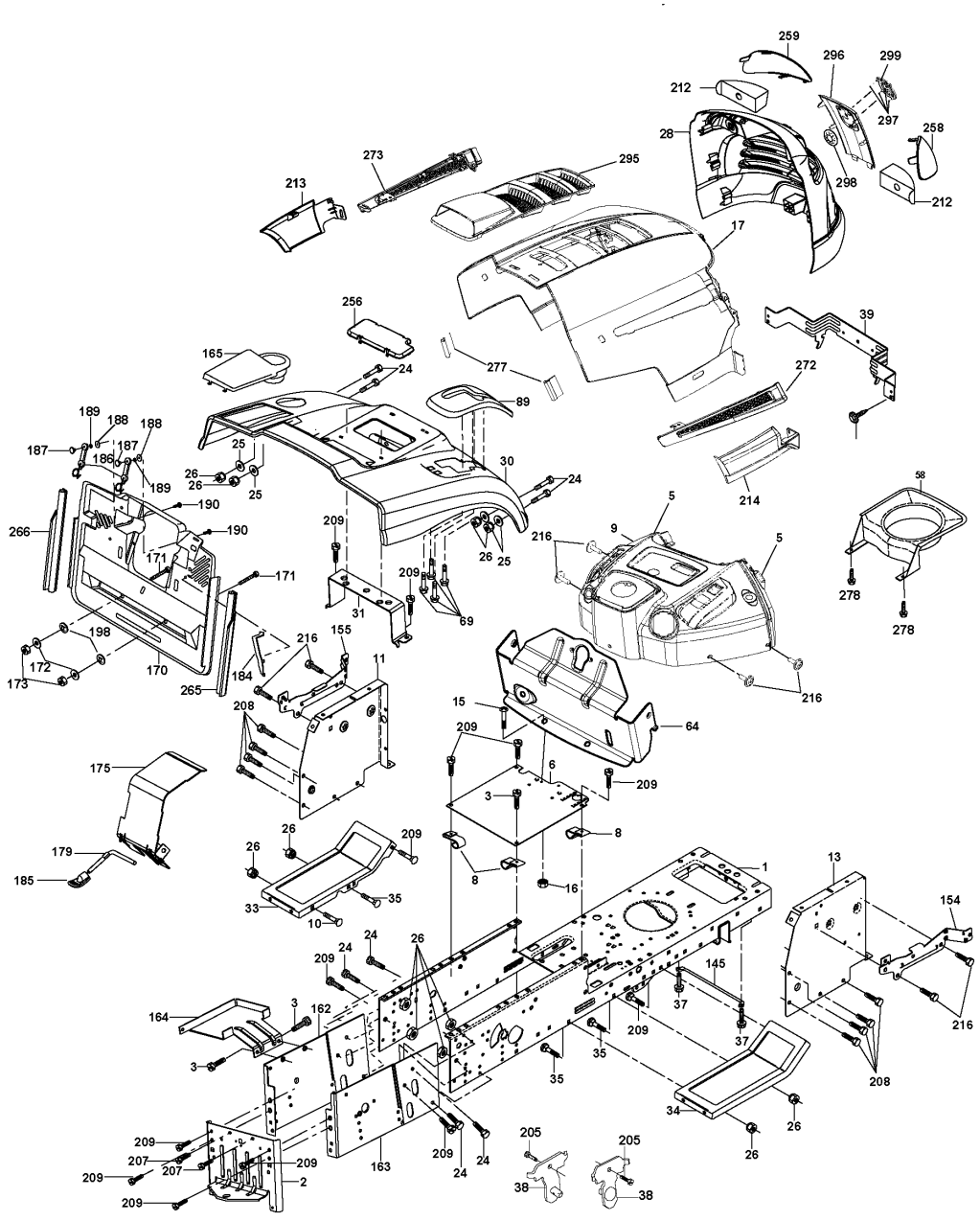

Référence	Numéro de Pièce	Description	Remarque	QTÉ	Kit équipement
1	532 17 46-20	CHÂSSIS		1	
2	532 18 03-84	DRAWBAR		1	
3	817 06 06-12	VIS		1	
5	532 40 47-42	DAMPING PIECE		1	
6	532 18 44-19	PLAQUE		1	
8	532 12 64-71	COLLIER DE SERRAGE		1	
9	532 40 94-67	PANNEAU		1	
10	872 14 06-08	BOULON		1	
11	532 17 49-96	PLAQUE		1	
13	532 17 21-06	PLAQUE		1	
15	874 18 05-12	VIS		1	
16	873 51 05-00	ÉCROU		1	
17	532 41 10-73	CAPOT		1	
24	874 78 06-16	BOULON		1	
25	819 13 13-12	RONDELLE		1	
26	873 80 06-00	ÉCROU		1	
28	532 40 66-67	COUVERCLE		1	
30	532 19 73-76	PROTECTEUR		1	
31	532 16 51-56	SUPPORT		1	
33	532 18 10-57	FOOTREST		1	
34	532 18 10-58	FOOTREST		1	
35	872 11 06-06	BOULON		1	
37	817 49 05-08	VIS		1	
38	532 18 17-48	SUPPORT		1	
39	532 40 78-07	SUPPORT		1	
58	532 40 75-37	DÉFLECTEUR D´AIR		1	
64	532 40 81-27	PANNEAU		1	
69	532 14 24-32	VIS		1	
89	532 19 73-77	SUPPORT		1	
145	532 40 91-67	BARRE		1	
154	532 40 81-22	SUPPORT		1	
155	532 40 81-23	SUPPORT		1	
162	532 18 03-82	SUPPORT		1	
163	532 18 03-83	SUPPORT		1	
164	532 16 56-05	SUPPORT		1	
165	532 18 11-00	CARTER		1	
170	532 19 94-88	CARTER		1	
171	872 14 06-20	BOULON		1	
172	819 13 20-16	RONDELLE		1	
173	873 51 06-00	ÉCROU		1	
175	532 18 82-03	DOOR TRAP		1	
179	532 18 82-02	ROD PIVOT FBI		1	
184	532 17 46-62	SUPPORT		1	
185	532 18 11-01	BOUTON		1	
186	532 16 07-93	CLIQUET DE VERROUILLAGE		1	
187	532 12 50-04	ÉCROU		1	
188	819 06 12-16	RONDELLE		1	
189	810 07 10-00	RONDELLE		1	
190	871 08 10-10	VIS		1	
198	532 16 89-37	RONDELLE		1	
205	817 49 06-08	VIS		1	
207	817 67 05-08	VIS		1	
208	817 67 06-08	VIS		1	
209	817 00 06-12	VIS		1	
212	532 40 66-65	INSERT		1	
213	532 41 10-77	AILE ARRIERE		1	
214	532 41 10-76	AILE ARRIERE		1	
216	817 67 04-12	VIS		1	
256	532 18 13-61	CARTER		1	
258	532 41 10-78	LENTILLE		1	
259	532 41 10-79	LENTILLE		1	
265	532 18 57-04	JOINT		1	
266	532 18 57-03	JOINT		1	

Référence	Numéro de Pièce	Description	Remarque	QTÉ	Kit équipement
272	532 41 10-75	DÉFLECTEUR D´AIR		1	
273	532 41 10-74	DÉFLECTEUR D´AIR		1	
277	532 40 75-90	DAMPING PIECE		1	
278	532 19 16-11	VIS		1	
295	532 41 11-16	DÉFLECTEUR D´AIR		1	
296	532 41 11-19	COUVERCLE		1	
297	532 19 91-45	COLLIER DE SERRAGE		1	
298	532 11 04-52	ÉCROU		1	
299	532 40 50-12	LOGOTYPE		1	

REPAIR PARTS

TRACTOR- -MODEL NO. CTH1736 (96061021600), PRODUCT NO. 960 61 02-16

DRIVE

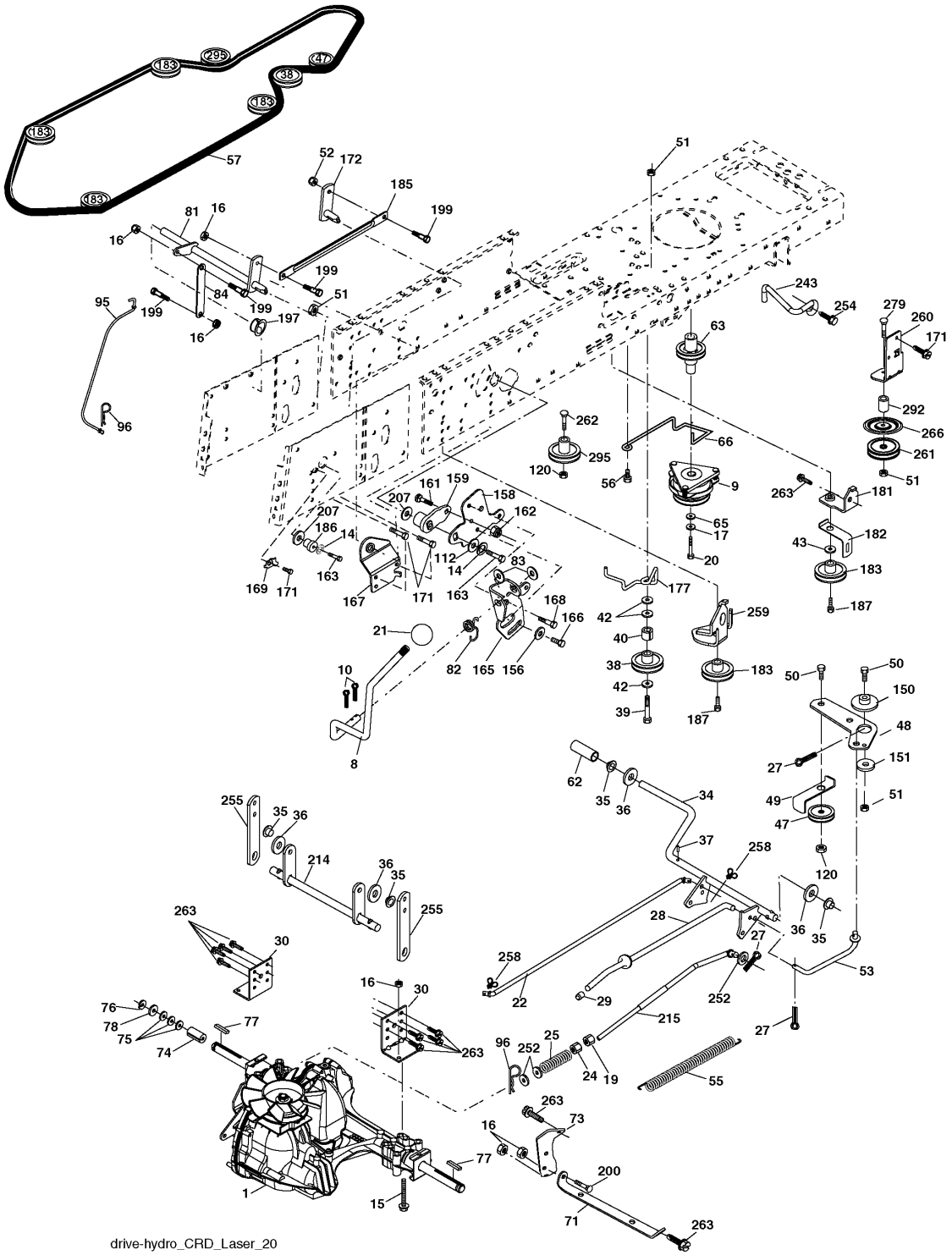

Référence	Numéro de Pièce	Description	Remarque	QTÉ	Kit équipement
8	532 19 27-06	LEVIER		1	
9	532 19 81-43	EMBRAYAGE		1	
10	876 02 04-16	GOUPILLE FENDUE		1	
14	810 04 04-00	RONDELLE		1	
15	874 49 05-44	VIS		1	
16	873 80 05-00	LOCK NUT		1	
17	532 12 61-97	RONDELLE		1	
19	873 80 06-00	ÉCROU		1	
20	532 17 39-37	BOULON		1	
21	532 12 12-74	BOUTON		1	
22	532 17 56-07	BARRE		1	
24	873 35 06-00	ÉCROU		1	
25	532 19 20-36	RESSORT		1	
27	876 02 04-12	GOUPILLE FENDUE		1	
28	532 17 57-65	ARBRE		1	
29	532 07 16-73	CARTER		1	
30	532 16 95-92	SUPPORT		1	
34	532 17 55-78	ARBRE		1	
35	532 12 01-83	ROULEMENT		1	
36	819 21 16-16	RONDELLE		1	
37	532 12 49-63	PIN RETAINING SCREW		1	
38	532 16 59-36	POULIE		1	
39	874 76 06-44	BOULON		1	
40	532 12 49-65	RONDELLE D'ESPACEMENT		1	
42	819 13 13-12	RONDELLE		1	
43	819 11 10-12	RONDELLE		1	
47	532 12 77-83	POULIE		1	
48	532 15 44-07	GUIDE		1	
49	532 12 32-05	GUIDE DE COURROIE		1	
50	872 11 06-12	BOULON		1	
51	873 68 06-00	ÉCROU		1	
52	873 68 05-00	ÉCROU		1	
53	532 19 96-52	TIGE DE TENSION POULIE		1	
55	532 10 57-09	RESSORT		1	
56	817 06 06-20	VIS		1	
57	532 17 01-40	COURROIE		1	
62	532 12 48-72	PEDAL RUBBER		1	
63	532 18 03-97	POULIE		1	
65	810 04 07-00	RONDELLE		1	
66	532 15 47-78	TENDEUR DE COURRDIE		1	
71	532 16 91-83	BARRE		1	
73	532 16 91-82	SUPPORT		1	
74	532 13 70-57	RONDELLE D'ESPACEMENT		1	
75	532 12 17-49	RONDELLE		1	
76	812 00 00-01	BAGUE DE RETENUE		1	
77	532 12 35-83	TOUCHE		1	
78	532 12 17-48	RONDELLE		1	
81	532 17 00-06	ARBRE		1	
82	532 16 57-11	RESSORT		1	
83	819 17 12-16	RONDELLE		1	
84	532 17 00-07	MAILLON		1	
95	532 17 00-15	MAILLON		1	
96	532 12 47-88	BAGUE DE RETENUE		1	
112	819 09 12-10	RONDELLE		1	
120	873 90 06-00	ÉCROU		1	
150	532 16 58-50	BUSHING		1	
151	819 13 32-10	RONDELLE		1	
156	532 16 60-02	RONDELLE		1	
158	532 16 55-89	SUPPORT		1	
159	532 18 39-00	LEVIER		1	
161	872 14 04-06	BOULON		1	
162	873 68 04-00	ÉCROU		1	
163	874 78 04-16	BOULON		1	

Référence	Numéro de Pièce	Description	Remarque	QTÉ	Kit équipement
165	532 16 56-23	SUPPORT		1	
166	817 49 05-10	VIS		1	
167	532 16 55-88	SUPPORT		1	
168	532 16 54-92	BOULON		1	
169	532 16 55-80	SUPPORT		1	
171	817 49 06-08	VIS		1	
172	532 17 02-71	MAILLON		1	
177	532 16 59-32	HOLDER		1	
181	532 18 02-11	SUPPORT		1	
182	532 18 26-82	GUIDE DE COURROIE		1	
183	532 19 95-32	POULIE		1	
185	532 17 00-08	MAILLON		1	
186	532 16 56-14	MOYEU		1	
187	817 58 05-20	BOULON		1	
197	532 16 96-13	DOUILLE		1	
199	532 16 96-12	VIS		1	
200	872 14 05-08	BOULON		1	
207	532 16 98-45	RONDELLE		1	
214	532 17 56-09	LEVIER		1	
215	532 17 56-52	BARRE		1	
243	532 19 07-36	SUPPORT		1	
252	819 13 16-16	RONDELLE		1	
254	817 00 06-16	VIS		1	
255	532 17 56-08	ARBRE		1	
258	532 17 80-62	COLLIER DE SERRAGE		1	
259	532 18 02-12	SUPPORT		1	
260	532 19 76-07	SUPPORT		1	
261	532 13 14-94	POULIE		1	
262	872 11 06-22	BOULON		1	
263	817 00 06-12	VIS		1	
266	532 18 20-61	PROTECTOR		1	
279	872 11 06-16	BOULON		1	
292	532 40 02-71	RONDELLE D'ESPACEMENT		1	
295	532 17 91-14	POULIE		1	

REPAIR PARTS

TRACTOR- -MODEL NO. CTH1736 (96061021600), PRODUCT NO. 960 61 02-16

STEERING ASSEMBLY

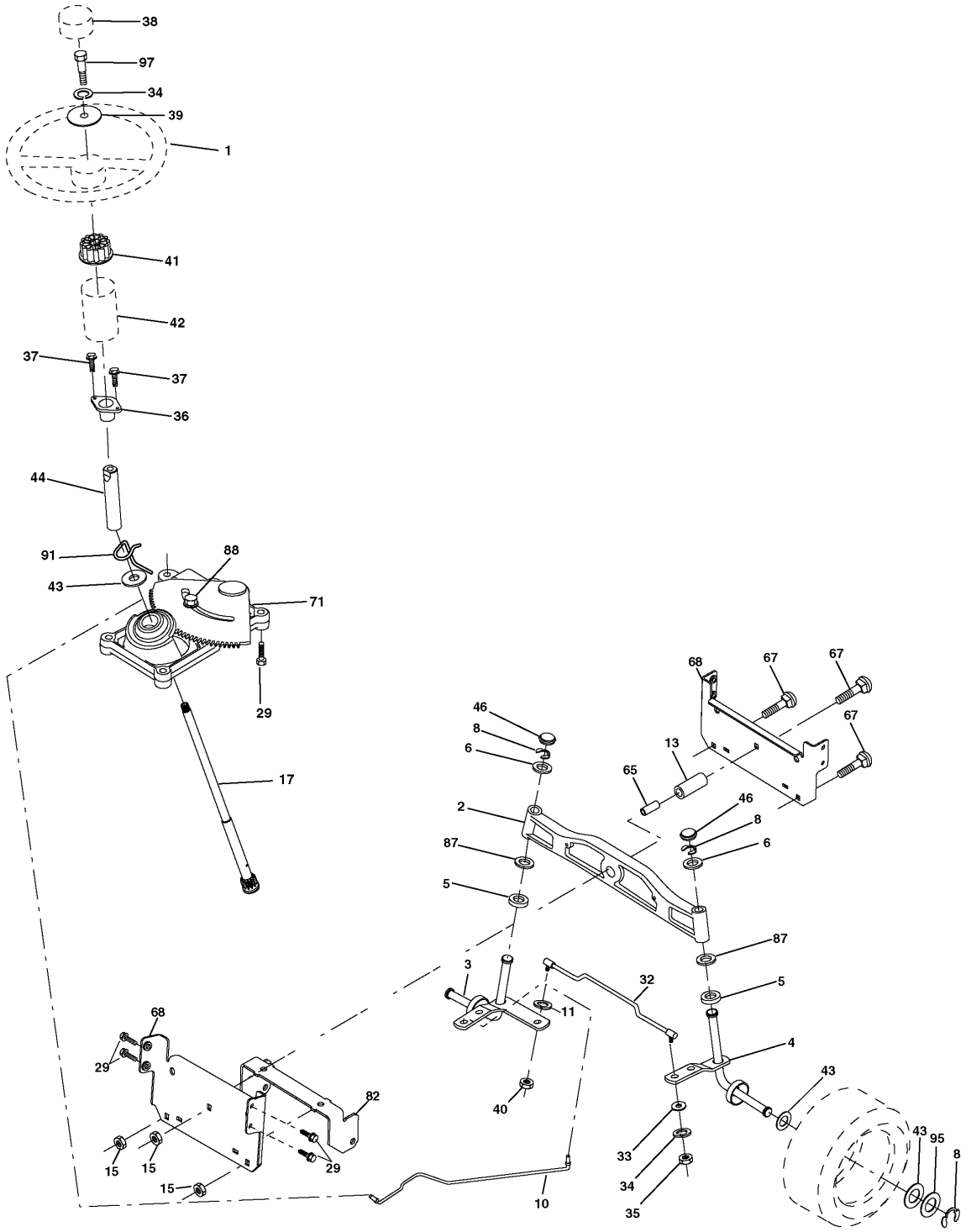

Référence	Numéro de Pièce	Description	Remarque	QTÉ	Kit équipement
1	532 19 36-51	VOLANT		1	
2	532 18 47-06	ARBRE		1	
3	532 16 98-40	AXE		1	
4	532 16 98-39	AXE		1	
5	532 12 49-31	RONDELLE		1	
6	532 12 17-48	RONDELLE		1	
8	812 00 00-29	BAGUE DE RETENUE		1	
10	532 17 51-21	BARRE		1	
11	810 04 06-00	RONDELLE		1	
13	532 13 65-18	TUBE		1	
15	532 14 52-12	ÉCROU		1	
17	532 19 07-53	BARRE		1	
29	817 00 06-12	VIS		1	
32	532 17 18-88	BARRE		1	
33	819 11 12-16	RONDELLE		1	
34	810 04 05-00	RONDELLE		1	
35	873 54 05-00	ÉCROU		1	
36	532 15 50-99	BUSHING		1	
37	532 15 29-27	VIS		1	
38	532 19 36-52	MOYEU		1	
39	819 11 38-12	RONDELLE		1	
40	873 54 06-00	ÉCROU		1	
41	532 18 67-37	ADAPTATEUR		1	
42	532 41 11-39	CACHE COLONNE		1	
43	532 12 17-49	RONDELLE		1	
44	532 19 07-52	ARBRE		1	
46	532 12 12-32	ENJOLIVEUR		1	
65	532 16 03-67	RONDELLE D'ESPACEMENT		1	
67	872 11 06-18	BOULON		1	
68	532 16 98-27	ARBRE		1	
71	532 17 51-46	STEERING GEAR		1	
82	532 19 99-78	SUPPORT ESSIEU AVANT		1	
87	532 17 39-66	RONDELLE		1	
88	532 17 51-18	BOULON		1	
91	532 17 55-53	RESSORT		1	
95	532 18 89-67	RONDELLE		1	
97	874 78 05-64	BOULON		1	

REPAIR PARTS

TRACTOR- -MODEL NO. CTH1736 (96061021600), PRODUCT NO. 960 61 02-16

ENGINE

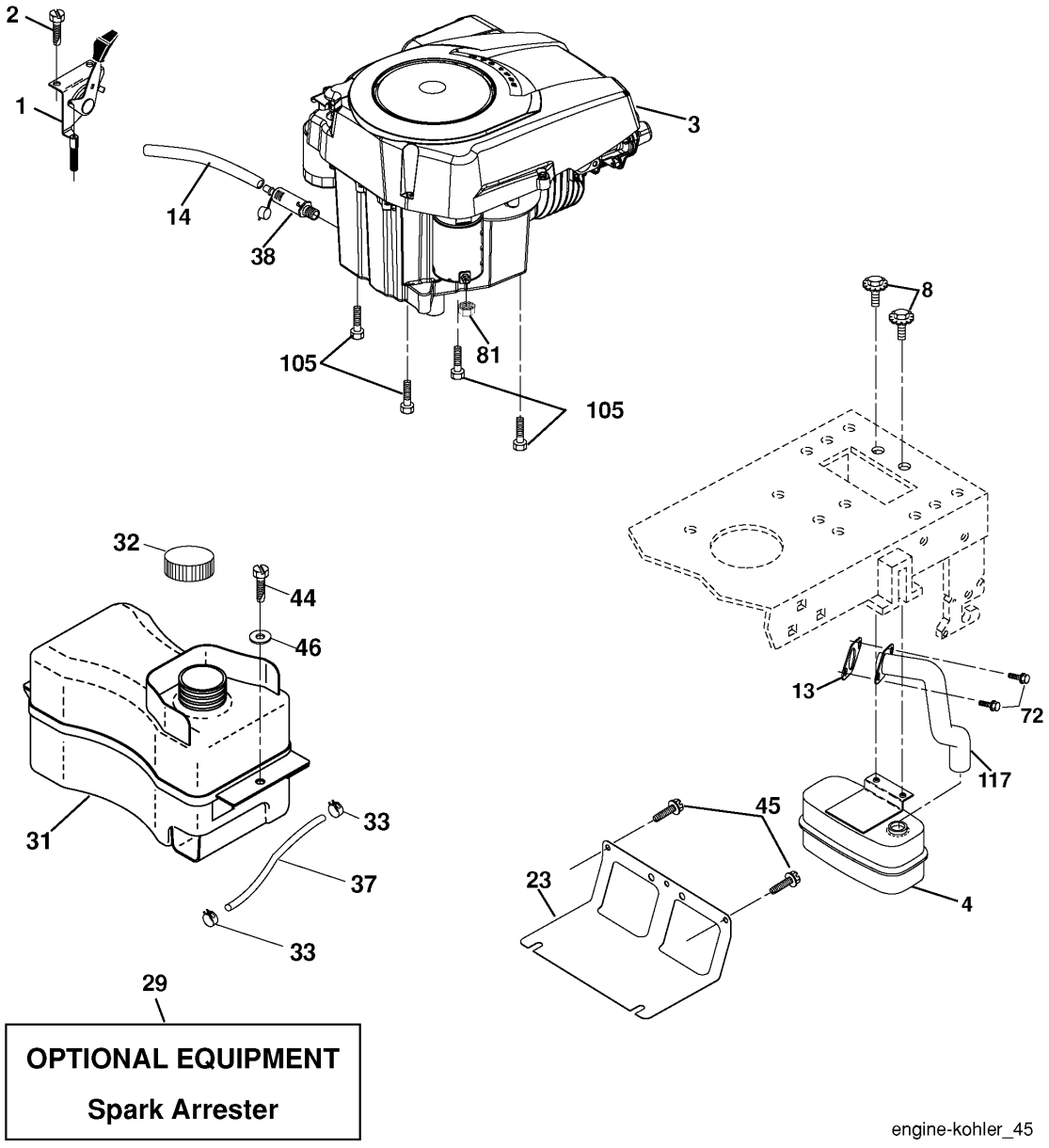

Référence	Numéro de Pièce	Description	Remarque	QTÉ	Kit équipement
1	532 18 38-97	COMMANDE		1	
2	532 19 16-11	VIS		1	
4	532 18 86-55	SILENCIEUX		1	
8	532 17 18-77	BOULON		1	
13	532 18 59-09	JOINT		1	
14	532 14 84-56	TUBE		1	
23	532 16 98-37	PROTECTEUR		1	
29	532 13 71-80	SPARK ARRESTER KIT		1	
31	532 40 75-45	RÉSERVOIR À ESSENCE		1	
32	532 19 77-25	BOUCHON		1	
33	532 12 34-87	AGRAFE DE TUYAU		1	
37	532 13 70-40	TUYAU		1	
38	532 18 16-54	BOUCHON		1	
44	817 67 04-12	VIS		1	
45	817 00 06-12	VIS		1	
46	819 09 14-16	RONDELLE		1	
72	532 19 23-34	VIS		1	
81	873 51 04-00	ÉCROU		1	
105	817 12 06-16	VIS		1	
116	532 18 43-62	NUT HEX FLANGE TOPLOCK		1	
117	532 18 86-54	TUBE EXHAUST		1	

REPAIR PARTS

TRACTOR- -MODEL NO. CTH1736 (96061021600), PRODUCT NO. 960 61 02-16

SEAT ASSEMBLY

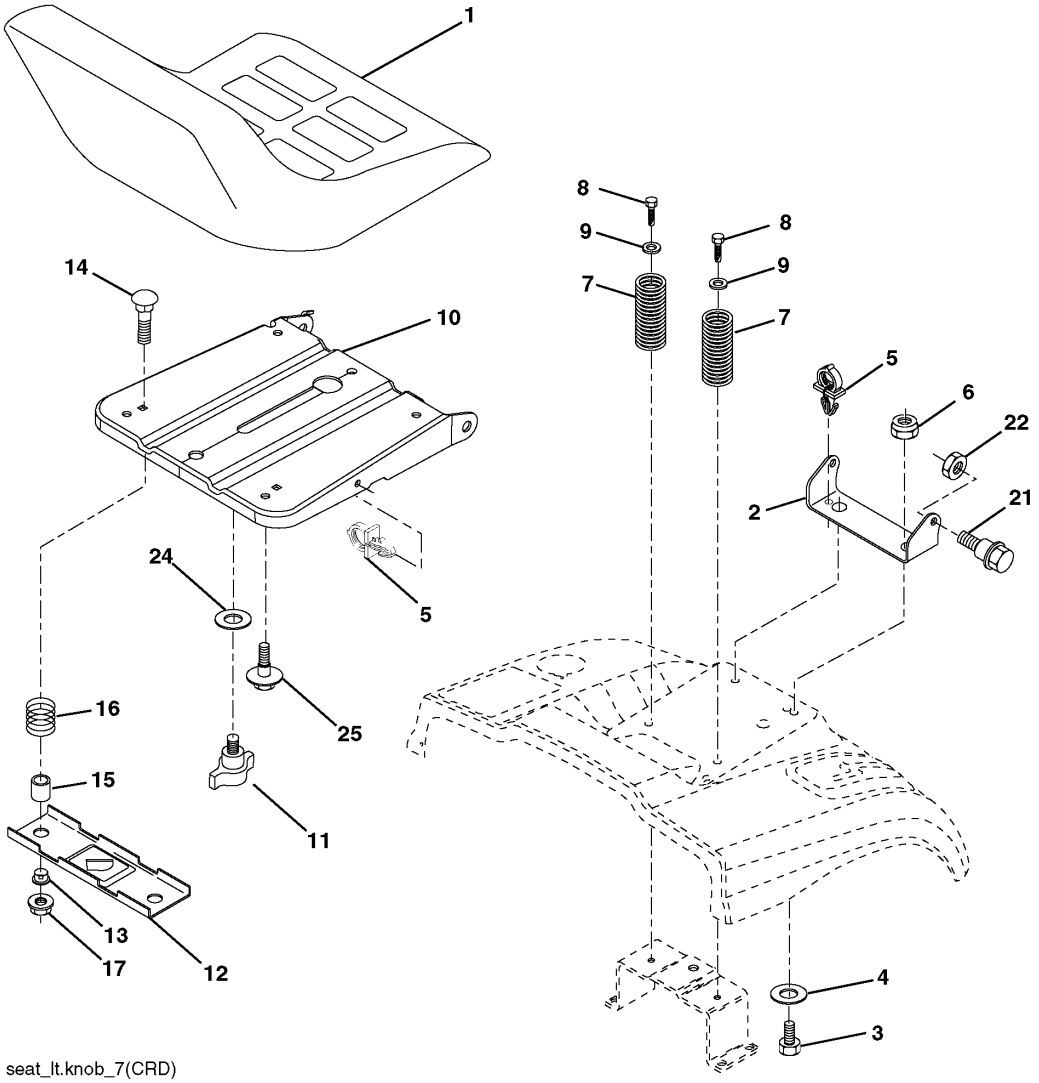

seat_lt.knob_7(CRD)

Référence	Numéro de Pièce	Description	Remarque	QTÉ	Kit équipement
1	532 19 01-20	SIEGE CONDUCTEUR		1	
2	532 14 05-51	SUPPORT		1	
3	871 11 06-16	VIS		1	
4	819 13 16-10	RONDELLE		1	
5	532 14 50-06	COLLIER DE SERRAGE		1	
6	873 80 06-00	ÉCROU		1	
7	532 12 41-81	RESSORT		1	
8	817 00 06-16	VIS		1	
9	819 13 16-14	RONDELLE		1	
10	532 19 55-30	BERCEAU DE SIEGE CONDUCTEUR		1	
11	532 16 63-69	ÉCROU PAPILLON		1	
12	532 17 46-48	SUPPORT		1	
13	532 12 12-48	BUSHING		1	
14	872 05 04-12	BOULON		1	
15	532 13 43-00	RONDELLE D'ESPACEMENT		1	
16	532 12 12-50	RESSORT		1	
17	532 12 39-76	LOCKNUT		1	
21	532 17 18-52	BOULON		1	
22	873 80 05-00	LOCK NUT		1	
24	819 17 19-12	RONDELLE		1	
25	532 12 70-18	BOULON		1	

REPAIR PARTS

TRACTOR- -MODEL NO. CTH1736 (96061021600), PRODUCT NO. 960 61 02-16

DECALS

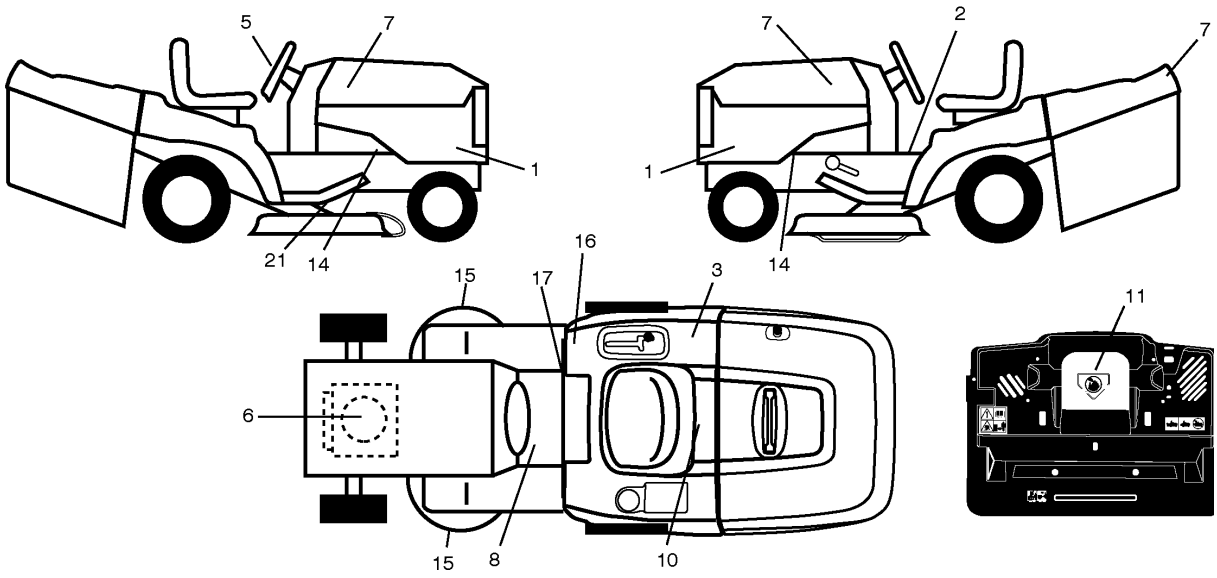

Référence	Numéro de Pièce	Description	Remarque	QTÉ	Kit équipement
1	532 41 00-65	DECAL		1	
2	532 40 03-89	AUTOCOLLANT		1	
3	532 12 44-33	DECAL		1	
5	532 40 44-84	AUTOCOLLANT		1	
6	532 19 68-41	DECAL		1	
7	532 40 28-32	AUTOCOLLANT		1	
8	532 15 97-37	DECAL		1	
10	532 14 50-05	DECAL		1	
11	532 18 21-66	DECAL		1	
14	532 15 97-36	DECAL		1	
15	532 19 68-42	DECAL		1	
16	532 16 88-69	DECAL		1	
17	532 14 08-37	DECAL		1	
21	532 16 62-86	DECAL		1	
-	532 18 19-16	PROTEGE*RPL.PAR 532179768418		1	
-	532 18 19-17	PROTEGE*RPL.PAR 532179769418		1	
-	532 16 69-60	DECAL		1	
-	532 13 83-11	DECAL		1	

REPAIR PARTS

TRACTOR- -MODEL NO. CTH1736 (96061021600), PRODUCT NO. 960 61 02-16

WHEELS & TIRES

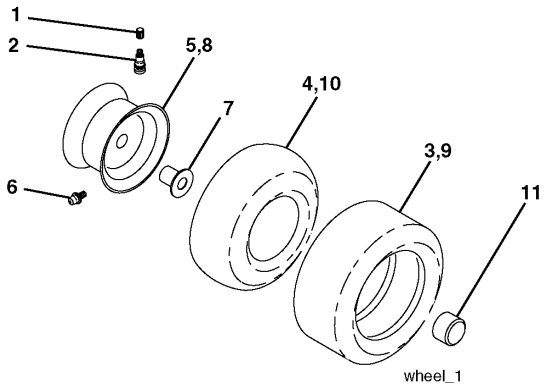

Référence	Numéro de Pièce	Description	Remarque	QTÉ	Kit équipement
1	532 05 91-92	CAP VALVE		1	
2	532 06 51-39	RACCORD		1	
3	532 10 62-22	PNEU		1	
4	532 05 99-04	TUYAU		1	
5	532 13 83-36	JANTE		1	
6	532 12 49-57	RACCORD		1	
7	532 12 49-59	ROULEMENT		1	
8	532 13 83-37	PIGNON DE CHAÎNE		1	
9	532 12 20-82	PNEU		1	
10	532 12 49-26	TUYAU		1	
11	532 17 50-39	ENJOLIVEUR		1	
-	532 14 43-34	SEALING FOAM		1	

REPAIR PARTS

TRACTOR- -MODEL NO. CTH1736 (96061021600), PRODUCT NO. 960 61 02-16 MOWER

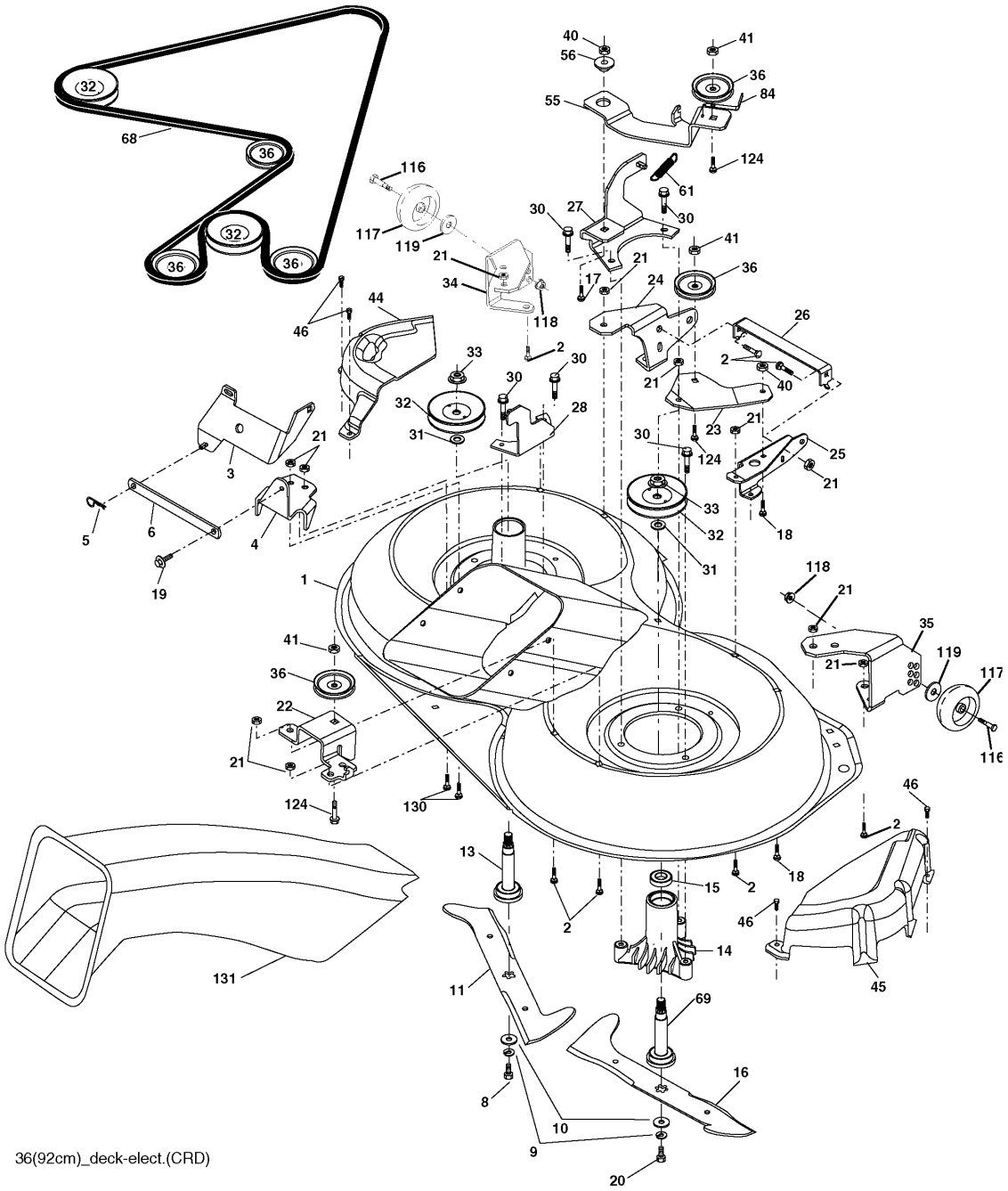

Référence	Numéro de Pièce	Description	Remarque	QTÉ	Kit équipement
1	532 40 01-08	CARTER		1	
2	872 14 05-06	BOULON		1	
3	532 16 55-69	SUPPORT		1	
4	532 16 55-58	SUPPORT		1	
5	532 12 46-70	RETAINING RING		1	
6	532 16 55-57	BARRE		1	
8	532 18 17-12	BOULON		1	
9	810 03 06-00	RONDELLE		1	
10	532 14 02-96	RONDELLE		1	
11	532 18 63-85	COUTEAU		1	
13	532 13 76-45	ARBRE		1	
14	532 12 87-74	CARTER		1	
15	532 11 04-85	ROULEMENT		1	
16	532 18 63-86	COUTEAU		1	
17	872 14 06-10	BOULON		1	
18	872 11 06-06	BOULON		1	
19	532 13 28-27	SPEC. BOLT		1	
20	532 18 17-13	BOULON		1	
21	873 68 05-00	ÉCROU		1	
22	532 19 95-90	SUPPORT		1	
23	532 16 54-46	PLAQUE		1	
24	532 16 52-42	SUPPORT		1	
25	532 16 52-44	SUPPORT		1	
26	532 40 01-10	SUPPORT		1	
27	532 16 55-68	SUPPORT		1	
28	532 16 55-67	SUPPORT		1	
30	532 17 39-84	VIS		1	
31	532 18 76-90	RONDELLE		1	
32	532 17 57-07	MANDREL PULLEY		1	
33	532 40 02-34	ÉCROU		1	
34	532 40 01-07	SUPPORT		1	
35	532 40 01-06	SUPPORT		1	
36	532 14 67-63	POULIE		1	
40	873 68 06-00	ÉCROU		1	
41	873 90 06-00	ÉCROU		1	
44	532 17 55-38	CARTER		1	
45	532 17 55-39	CARTER		1	
46	532 13 77-29	VIS		1	
55	532 19 94-98	BRAS		1	
56	532 16 57-23	RONDELLE D'ESPACEMENT		1	
61	532 19 94-86	RESSORT		1	
68	532 40 20-08	COURROIE		1	
69	532 16 54-82	ARBRE		1	
84	532 15 60-85	GUIDE DE COURROIE		1	
116	532 19 34-06	BOULON		1	
117	532 17 48-73	ROUE		1	
118	873 93 06-00	ÉCROU		1	
119	819 13 20-12	RONDELLE		1	
124	872 11 06-12	BOULON		1	
130	872 11 05-06	BOULON		1	
131	532 16 56-61	TUBE		1	
-	532 18 18-57	CARTER		1	
-	532 18 18-58	CARTER		1	
-	532 40 36-41	MOWER DECK COMPLETE		1	

REPAIR PARTS

TRACTOR- -MODEL NO. CTH1736 (96061021600), PRODUCT NO. 960 61 02-16

MOWER LIFT

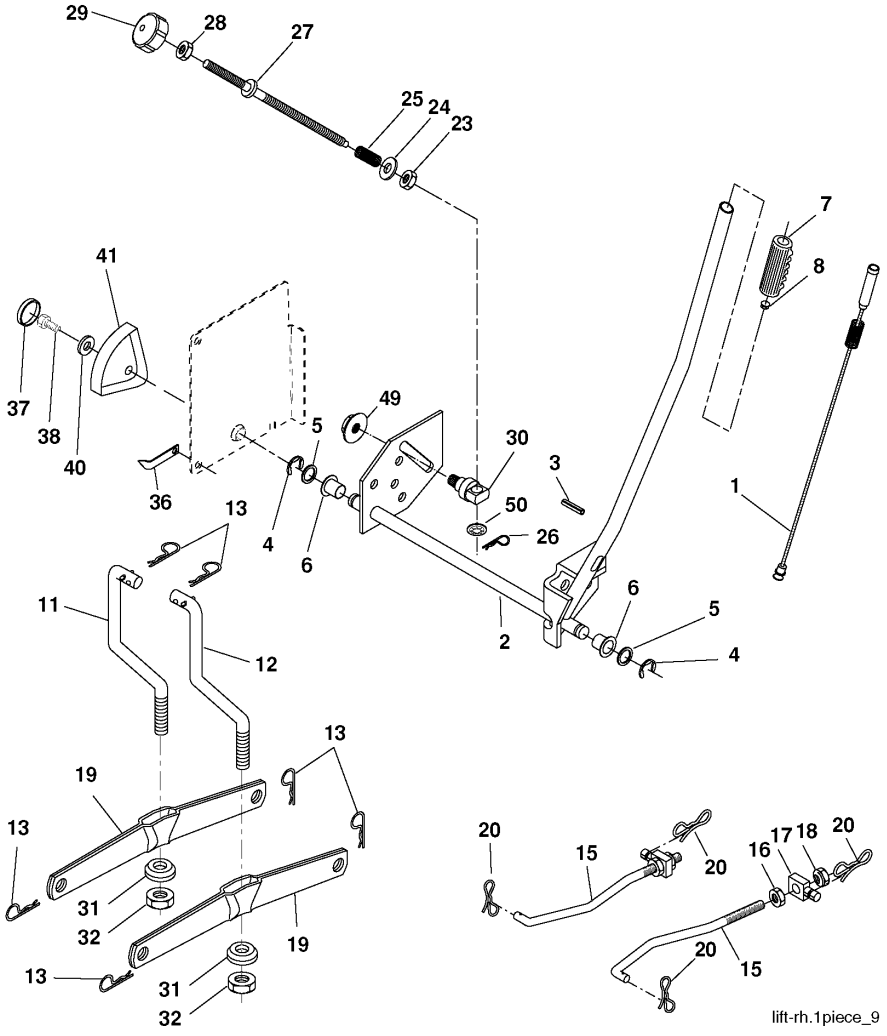

LEVAGE DE TONDEUSE / LEVAGE DE L'UNITÉ DE COUPE CTH1736, 96061021600, 960610216, 2007-04

Référence	Numéro de Pièce	Description	Remarque	QTÉ	Kit équipement
1	532 15 94-60	CÂBLE		1	
2	532 15 94-71	LEVIER		1	
3	532 10 57-67	PIN RETAINING SCREW		1	
4	812 00 00-02	BAGUE DE RETENUE		1	
5	819 21 16-21	RONDELLE		1	
6	532 12 01-83	ROULEMENT		1	
7	532 12 56-31	POIGNÉE		1	
8	532 12 45-26	BOUTON		1	
11	532 16 58-29	BARRE		1	
12	532 16 58-31	BARRE		1	
13	532 12 46-70	RETAINING RING		1	
15	532 17 32-88	MAILLON		1	
16	873 35 08-00	ÉCROU		1	
17	532 17 56-89	SUPPORT		1	
18	873 80 08-00	ÉCROU		1	
19	532 13 98-68	LEVIER		1	
20	532 19 42-09	RESSORT		1	
23	532 11 08-07	ÉCROU		1	
24	819 13 10-16	RONDELLE		1	
25	532 16 40-24	RESSORT		1	
26	532 16 94-84	AXE		1	
27	532 16 45-43	BARRE		1	
28	873 35 06-00	ÉCROU		1	
29	532 13 80-57	BOUTON		1	
30	532 15 02-33	TRUNNION		1	
31	532 16 98-65	ROULEMENT		1	
32	873 54 06-00	ÉCROU		1	
36	532 15 50-97	INDICATEUR		1	
37	532 12 39-35	BOUCHON		1	
38	817 06 05-16	VIS		1	
40	819 11 24-10	RONDELLE		1	
41	532 12 39-34	INDICATEUR		1	
49	532 14 52-12	ÉCROU		1	
50	532 11 04-52	ÉCROU		1	

REPAIR PARTS

TRACTOR- -MODEL NO. CTH1736 (96061021600), PRODUCT NO. 960 61 02-16 BAGGER

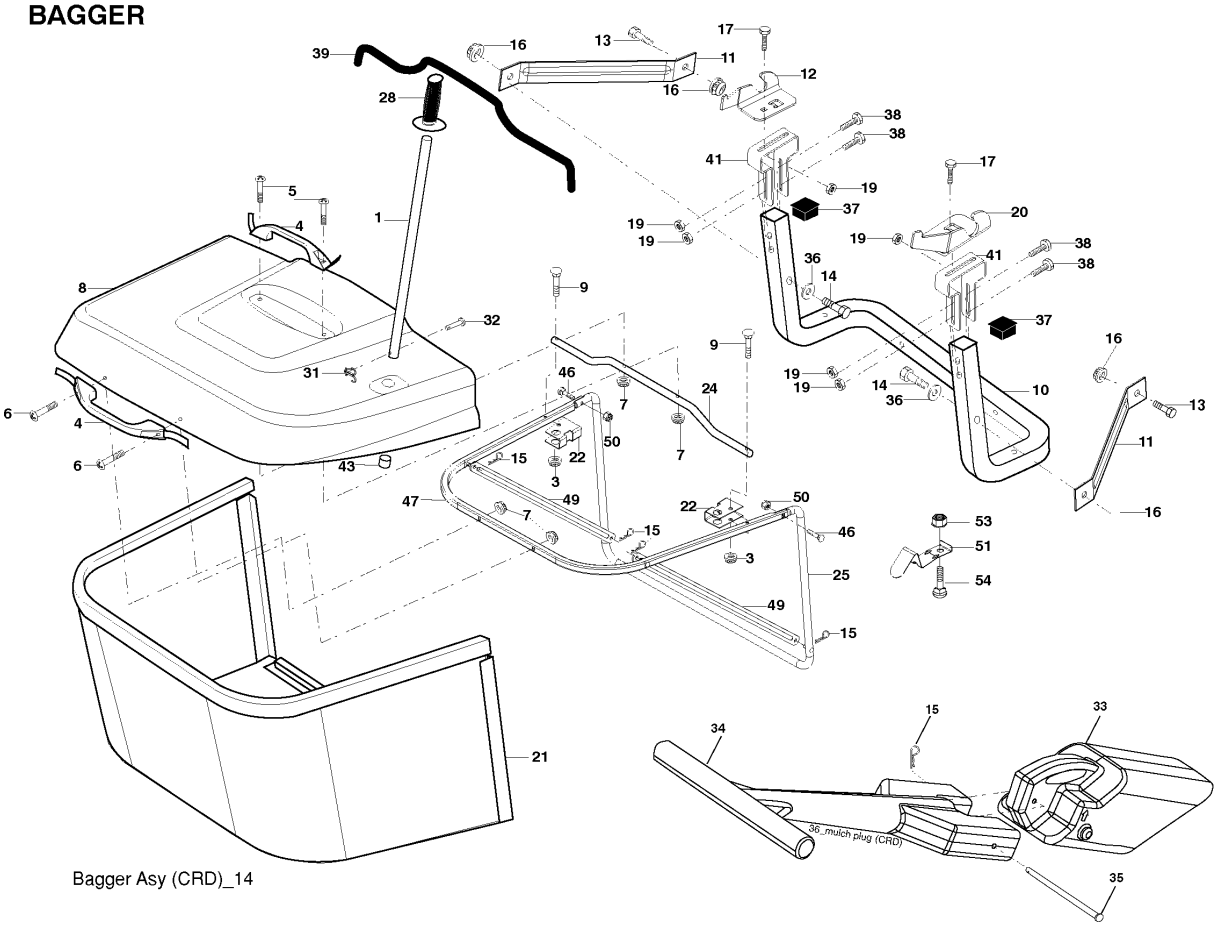

Bagger Asy (CRD)_14

Référence	Numéro de Pièce	Description	Remarque	QTÉ	Kit équipement
1	532 16 52-49	BARRE		1	
3	532 12 39-76	LOCKNUT		1	
4	532 16 99-16	POIGNÉE		1	
5	874 98 10-24	VIS		1	
6	874 98 10-32	VIS		1	
7	873 40 10-00	ÉCROU		1	
8	532 18 10-95	CARTER		1	
9	872 14 04-18	BOULON		1	
10	532 18 12-82	TUBE		1	
11	532 16 57-19	BARRE		1	
12	532 18 88-48	SUPPORT		1	
13	874 76 06-12	BOULON		1	
14	874 52 06-36	BOULON		1	
16	873 90 06-00	ÉCROU		1	
15	532 12 46-70	RETAINING RING		1	
17	872 14 05-06	BOULON		1	
19	873 90 05-00	ÉCROU		1	
20	532 18 88-47	SUPPORT		1	
21	532 40 61-80	SAC		1	
22	532 16 57-81	COUVERCLE		1	
24	532 16 57-83	CADRE		1	
25	532 19 37-05	TUBE		1	
28	532 16 57-87	POIGNÉE		1	
31	532 16 94-84	AXE		1	
32	532 12 68-75	RIVET		1	
33	532 16 55-71	BOUCHON		1	
34	532 16 55-70	POIGNÉE		1	
35	532 16 55-72	PIN RETAINING SCREW		1	
36	819 13 20-12	RONDELLE		1	
37	532 17 54-01	BOUCHON		1	
38	872 01 05-20	BOULON		1	
39	532 18 09-85	JOINT		1	
41	532 16 96-83	SUPPORT		1	
43	532 17 40-83	BOUCHON		1	
46	872 11 05-10	BOULON		1	
47	532 19 37-04	TUBE		1	
49	532 19 33-05	BARRE		1	
50	873 80 05-00	LOCK NUT		1	
51	532 19 99-03	CLIQUET DE VERROUILLAGE		1	
53	873 51 04-00	ÉCROU		1	
54	872 14 04-06	BOULON		1	