Husqvarna®

SPARE PARTS LIST

TRACTORS/RIDE MOWERS

CTH140 TWIN, 96061019203, 2009-04

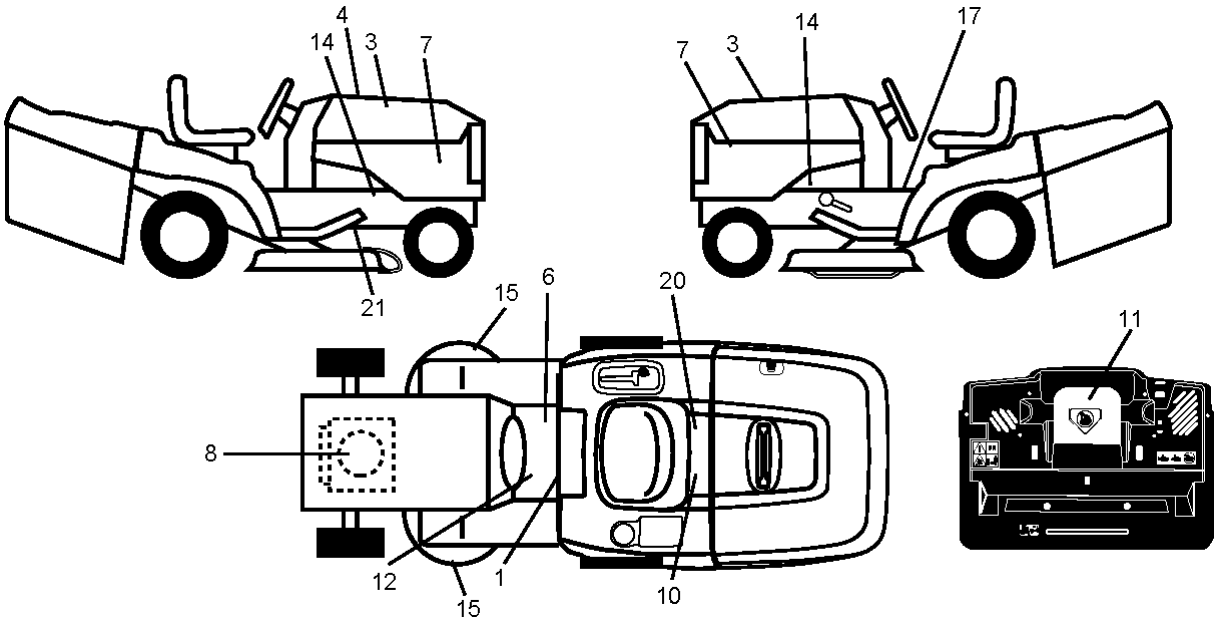
4
14
3
7
21
7
3
14
17
15
6
20
8
12
1
15
10
11

Référence	Numéro de Pièce	Description	Remarque	QTÉ	Kit équipement
1	532 40 03-89	AUTOCOLLANT		1	
3	532 40 28-32	AUTOCOLLANT		1	
4	532 42 19-47	DECAL		1	
6	532 18 04-32	DECAL		1	
7	532 41 09-69	AUTOCOLLANT		1	
8	532 16 98-41	DECAL		1	
10	532 14 50-05	DECAL		1	
11	532 18 21-66	DECAL		1	
12	532 15 97-37	DECAL		1	
14	532 15 97-36	DECAL		1	
15	532 19 68-42	DECAL		1	
17	532 14 08-37	DECAL		1	
20	532 16 69-60	DECAL		1	
21	532 16 62-86	DECAL		1	
- -	532 13 83-11	DECAL		1	
- -	532 18 19-17	PROTEGE*RPL.PAR 532179769418		1	
- -	532 18 19-16	PROTEGE*RPL.PAR 532179768418		1	

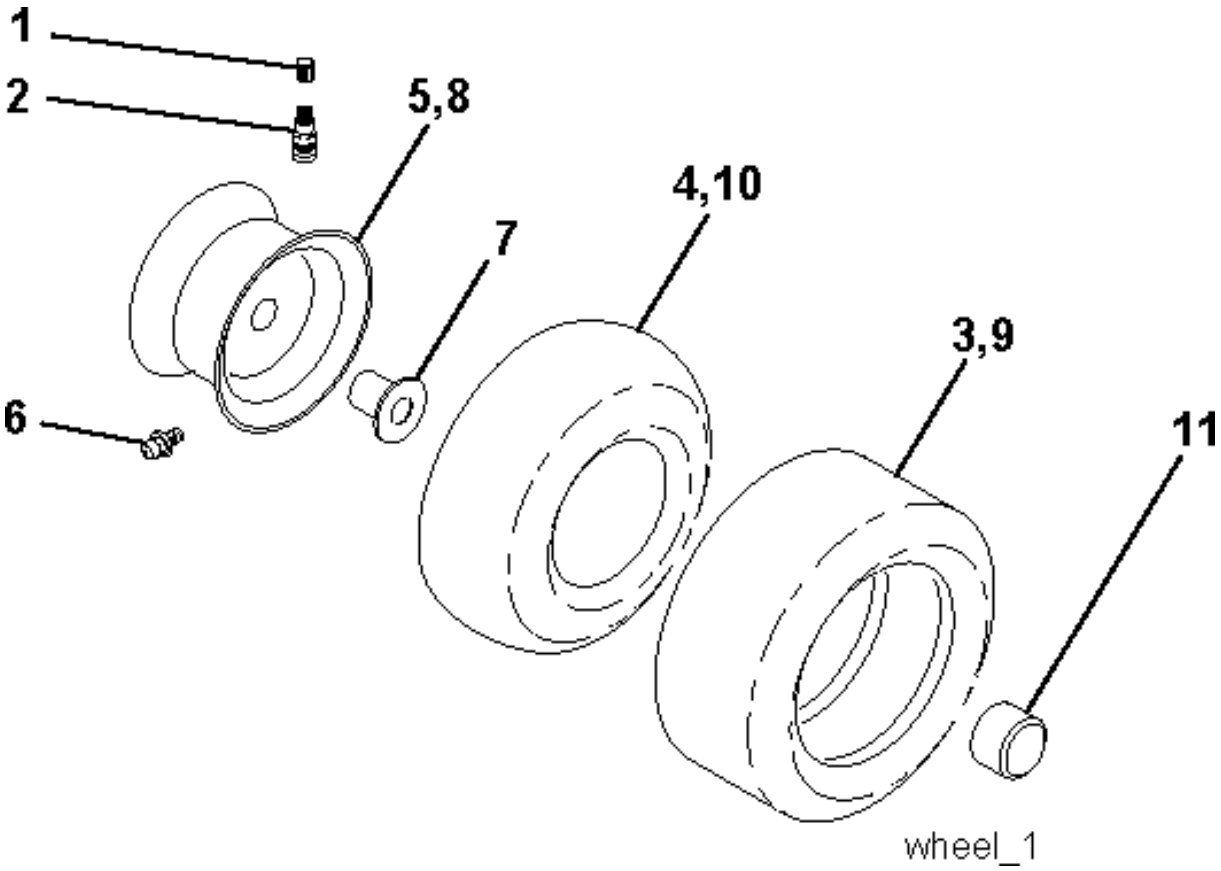
1
2
5,8
4,10
7
3,9
6
11
wheel_1

Référence	Numéro de Pièce	Description	Remarque	QTÉ	Kit équipement
1	532 05 91-92	CAP VALVE		1	
2	532 06 51-39	RACCORD		1	
3	532 10 62-22	PNEU		1	
4	532 05 99-04	TUYAU		1	
5	532 13 83-36	JANTE		1	
6	532 12 49-57	RACCORD		1	
7	532 12 49-59	ROULEMENT		1	
8	532 13 83-37	PIGNON DE CHAÎNE		1	
9	532 12 20-82	PNEU		1	
10	532 12 49-26	TUYAU		1	
11	532 17 50-39	ENJOLIVEUR		1	
- -	532 14 43-34	SEALING FOAM		1	

C03

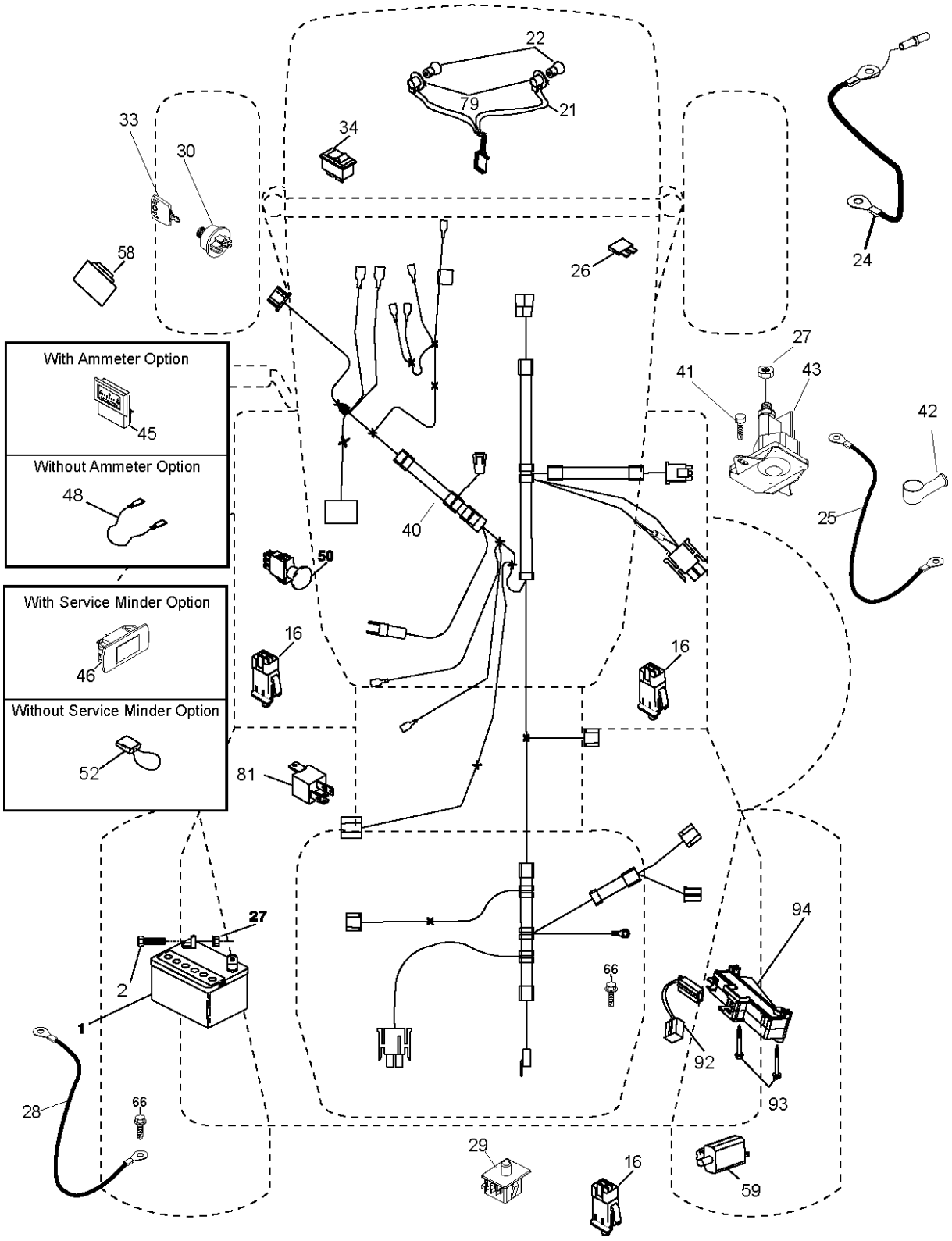
With Ammeter Option
45
Without Ammeter Option
48
With Service Minder Option
46
Without Service Minder Option
52
22
79
21
34
33
30
58
26
24
27
41
43
42
25
40
50
16
16
81
27
2
1
28
66
66
29
16
94
92
93
59

Référence	Numéro de Pièce	Description	Remarque	QTÉ	Kit équipement
1	532 16 34-65	BATTERIE		1	
2	874 76 04-12	BOULON		1	
16	532 17 61-38	MICRO INTERRUPTEUR		1	
21	532 40 02-52	HARNAIS		1	
22	532 00 41-52	AMPOULE		1	
24	532 12 47-80	CÂBLE		1	
25	532 16 59-87	CÂBLE		1	
26	532 17 51-58	FUSIBLE		1	
27	873 51 04-00	ÉCROU		1	
28	532 12 77-25	CÂBLE		1	
29	532 19 27-49	SWITCH.SEAT.DP W/RAMPS		1	
30	532 19 33-50	BLOC ELECTRONIQUE		1	
33	532 41 19-35	TOUCHE		1	
34	532 11 07-12	INTERRUPTEUR		1	
40	532 19 74-34	CABLE ASSEMBLE		1	
41	871 11 04-08	BOULON		1	
42	532 13 15-63	CARTER		1	
43	532 19 25-07	SOLÉNOÏDE		1	
46	532 41 39-31	COMPTEUR		1	
48	532 14 08-44	ADAPTATEUR		1	
50	532 17 46-51	INTERRUPTEUR		1	
58	532 16 94-19	SIRENE		1	
59	532 18 03-79	SWITCH FBI		1	
66	817 49 06-08	VIS		1	
79	532 17 52-42	HOLDER		1	
81	532 10 97-48	RELAIS		1	
92	532 19 66-15	CABLE ASSEMBLE		1	
93	532 19 25-40	VIS		1	
94	532 19 18-34	MODULE.REVERSE.ROS		1	

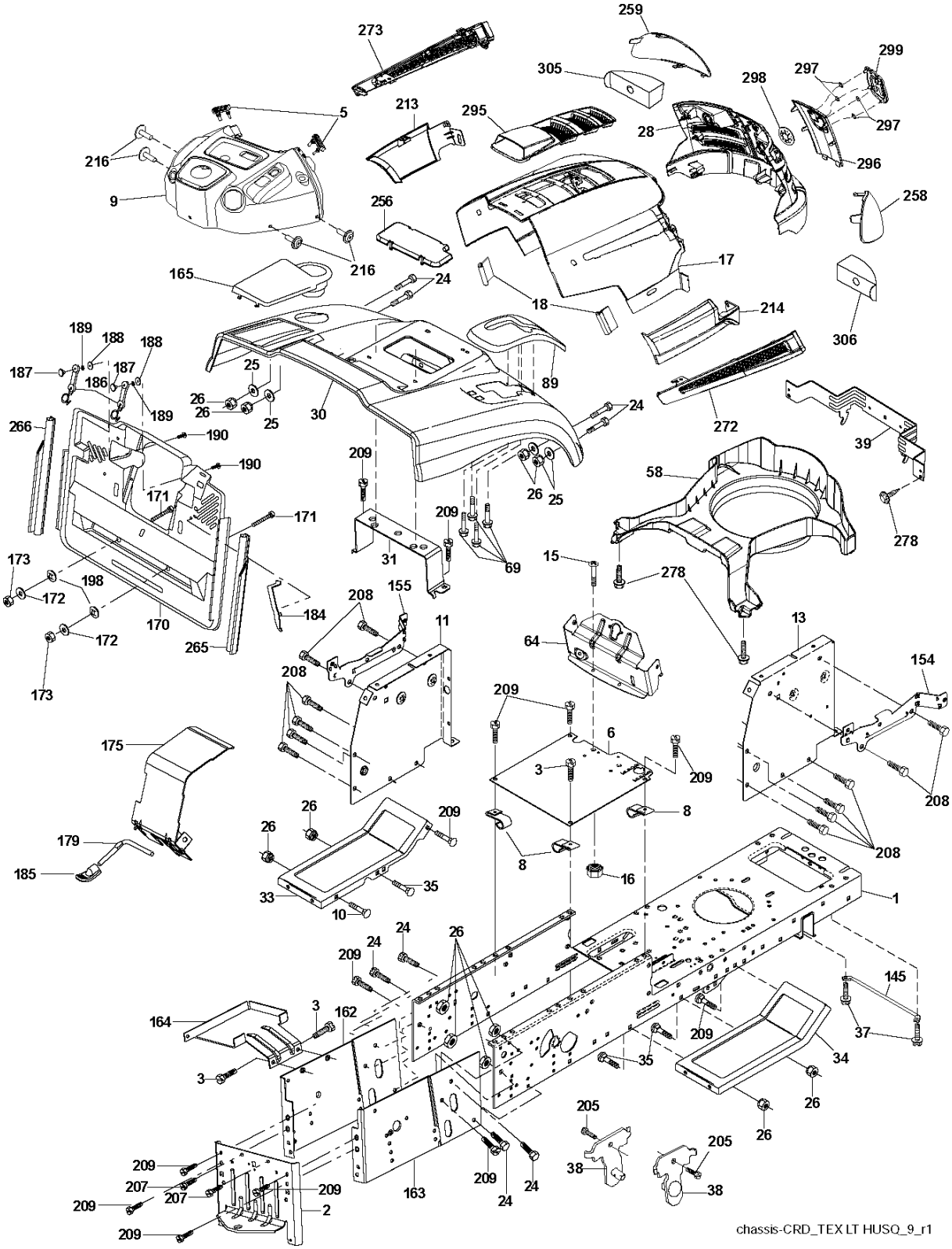
chassis-CRD_TEX LT HUSQ_9_r1

Référence	Numéro de Pièce	Description	Remarque	QTÉ	Kit équipement
1	532 17 46-20	CHÂSSIS		1	
2	532 18 03-84	DRAWBAR		1	
3	817 06 06-12	VIS		1	
5	532 40 75-90	DAMPING PIECE		1	
6	532 18 44-19	PLAQUE		1	
8	532 12 64-71	COLLIER DE SERRAGE		1	
9	532 40 94-69	TABLEAU DE BORD		1	
10	872 14 06-08	BOULON		1	
11	532 17 49-96	PLAQUE		1	
13	532 17 21-06	PLAQUE		1	
15	874 18 05-12	VIS		1	
16	873 51 05-00	ÉCROU		1	
17	532 41 10-73	CAPOT		1	
18	532 40 47-42	DAMPING PIECE		1	
24	874 78 06-16	BOULON		1	
25	819 13 13-12	RONDELLE		1	
26	873 80 06-00	ÉCROU		1	
28	532 40 66-67	COUVERCLE		1	
30	532 19 73-76	PROTECTEUR		1	
31	532 16 51-56	SUPPORT		1	
33	532 18 10-57	FOOTREST		1	
34	532 18 10-58	FOOTREST		1	
35	872 11 06-06	BOULON		1	
37	817 49 05-08	VIS		1	
38	532 18 17-48	SUPPORT		1	
39	532 40 78-07	SUPPORT		1	
58	532 40 75-37	DÉFLECTEUR D´AIR		1	
64	532 40 81-27	PANNEAU		1	
69	532 14 24-32	VIS		1	
89	532 19 73-77	SUPPORT		1	
145	532 40 91-67	BARRE		1	
154	532 40 81-22	SUPPORT		1	
155	532 40 81-23	SUPPORT		1	
162	532 18 03-82	SUPPORT		1	
163	532 18 03-83	SUPPORT		1	
164	532 16 56-05	SUPPORT		1	
165	532 18 11-00	CARTER		1	
170	532 19 94-88	CARTER		1	
171	872 14 06-20	BOULON		1	
172	819 13 20-16	RONDELLE		1	
173	873 51 06-00	ÉCROU		1	
175	532 18 82-03	DOOR TRAP		1	
179	532 18 82-02	ROD PIVOT FBI		1	
184	532 17 46-62	SUPPORT		1	
185	532 18 11-01	BOUTON		1	
186	532 16 07-93	CLIQUET DE VERROUILLAGE		1	
187	532 12 50-04	ÉCROU		1	
188	819 06 12-16	RONDELLE		1	
189	810 07 10-00	RONDELLE		1	
190	871 08 10-10	VIS		1	
198	532 16 89-37	RONDELLE		1	
205	817 49 06-08	VIS		1	
207	817 67 05-08	VIS		1	
208	817 67 06-08	VIS		1	
209	817 00 06-12	VIS		1	
212	532 40 66-65	INSERT		1	
213	532 41 10-77	AILE ARRIERE		1	
214	532 41 10-76	AILE ARRIERE		1	
216	817 67 04-12	VIS		1	
256	532 18 13-61	CARTER		1	
258	532 41 10-78	LENTILLE		1	
259	532 41 10-79	LENTILLE		1	
265	532 18 57-04	JOINT		1	

Référence	Numéro de Pièce	Description	Remarque	QTÉ	Kit équipement
266	532 18 57-03	JOINT		1	
272	532 41 10-75	DÉFLECTEUR D´AIR		1	
273	532 41 10-74	DÉFLECTEUR D´AIR		1	
278	532 41 63-58	VIS		1	
295	532 41 11-16	DÉFLECTEUR D´AIR		1	
296	532 41 11-19	COUVERCLE		1	
297	532 19 91-45	COLLIER DE SERRAGE		1	
298	532 11 04-52	ÉCROU		1	
299	532 40 50-12	LOGOTYPE		1	
305	532 40 66-65	INSERT		1	
306	532 41 65-00	INSERT		1	

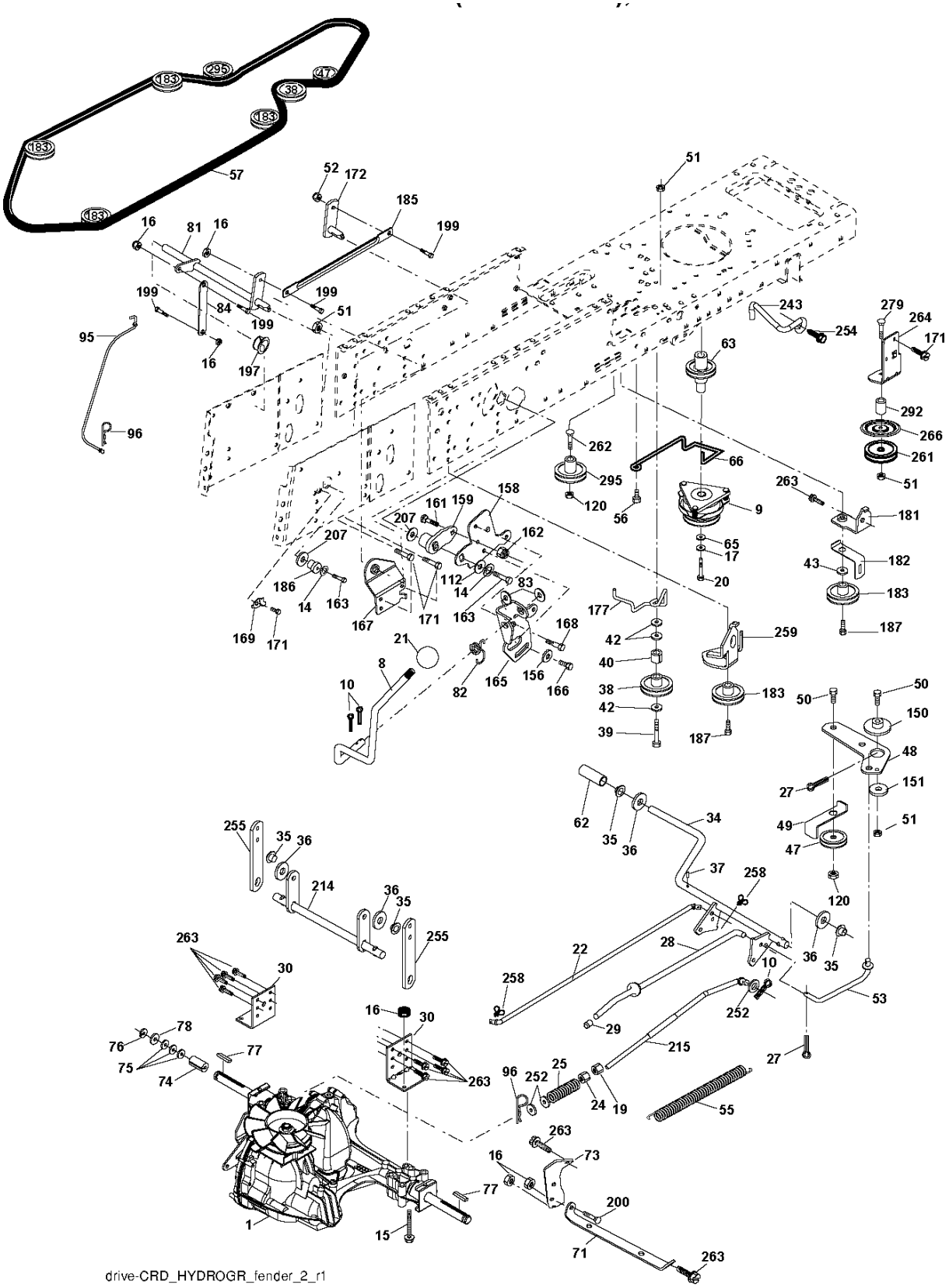
drive-CRD_HYDROGR_fender_2_r1

Référence	Numéro de Pièce	Description	Remarque	QTÉ	Kit équipement
8	532 19 27-06	LEVIER		1	
9	532 19 81-43	EMBRAYAGE		1	
10	876 02 04-16	GOUPILLE FENDUE		1	
14	810 04 04-00	RONDELLE		1	
15	874 49 05-44	VIS		1	
16	873 80 05-00	LOCK NUT		1	
17	810 04 07-00	RONDELLE		1	
19	873 80 06-00	ÉCROU		1	
20	532 17 39-37	BOULON		1	
21	532 12 12-74	BOUTON		1	
22	532 17 56-07	BARRE		1	
24	873 35 06-00	ÉCROU		1	
25	532 19 20-36	RESSORT		1	
27	876 02 04-12	GOUPILLE FENDUE		1	
28	532 17 57-65	ARBRE		1	
29	532 07 16-73	CARTER		1	
30	532 16 95-92	SUPPORT		1	
34	532 17 55-78	ARBRE		1	
35	532 12 01-83	ROULEMENT		1	
36	819 21 16-16	RONDELLE		1	
37	532 12 49-63	PIN RETAINING SCREW		1	
38	532 16 59-36	POULIE		1	
39	874 76 06-44	BOULON		1	
40	532 12 49-65	RONDELLE D'ESPACEMENT		1	
42	819 13 13-12	RONDELLE		1	
43	819 11 10-12	RONDELLE		1	
47	532 12 77-83	POULIE		1	
48	532 15 44-07	GUIDE		1	
49	532 12 32-05	GUIDE DE COURROIE		1	
50	872 11 06-12	BOULON		1	
51	873 68 06-00	ÉCROU		1	
52	873 68 05-00	ÉCROU		1	
53	532 19 96-52	TIGE DE TENSION POULIE		1	
55	532 10 57-09	RESSORT		1	
56	817 06 06-20	VIS		1	
57	532 17 01-40	COURROIE		1	
62	532 12 48-72	PEDAL RUBBER		1	
63	532 18 03-97	POULIE		1	
65	532 12 61-97	RONDELLE		1	
66	532 15 47-78	TENDEUR DE COURRDIE		1	
71	532 16 91-83	BARRE		1	
73	532 16 91-82	SUPPORT		1	
74	532 13 70-57	RONDELLE D'ESPACEMENT		1	
75	532 12 17-49	RONDELLE		1	
76	812 00 00-01	BAGUE DE RETENUE		1	
77	532 12 35-83	TOUCHE		1	
78	532 12 17-48	RONDELLE		1	
81	532 17 00-06	ARBRE		1	
82	532 16 57-11	RESSORT		1	
83	819 17 12-16	RONDELLE		1	
84	532 17 00-07	MAILLON		1	
95	532 17 00-15	MAILLON		1	
96	532 12 47-88	BAGUE DE RETENUE		1	
112	819 09 12-10	RONDELLE		1	
120	873 90 06-00	ÉCROU		1	
150	532 16 58-50	BUSHING		1	
151	819 13 32-10	RONDELLE		1	
156	532 16 60-02	RONDELLE		1	
158	532 16 55-89	SUPPORT		1	
159	532 18 39-00	LEVIER		1	
161	872 14 04-06	BOULON		1	
162	873 68 04-00	ÉCROU		1	
163	874 78 04-16	BOULON		1	

Référence	Numéro de Pièce	Description	Remarque	QTÉ	Kit équipement
165	532 16 56-23	SUPPORT		1	
166	817 49 05-10	VIS		1	
167	532 16 55-88	SUPPORT		1	
168	532 16 54-92	BOULON		1	
169	532 16 55-80	SUPPORT		1	
171	817 49 06-08	VIS		1	
172	532 17 02-71	MAILLON		1	
177	532 16 59-32	HOLDER		1	
181	532 18 02-11	SUPPORT		1	
182	532 18 26-82	GUIDE DE COURROIE		1	
183	532 19 95-32	POULIE		1	
185	532 17 00-08	MAILLON		1	
186	532 16 56-14	MOYEU		1	
187	817 58 05-20	BOULON		1	
197	532 16 96-13	DOUILLE		1	
199	532 16 96-12	VIS		1	
200	872 14 05-08	BOULON		1	
207	532 16 98-45	RONDELLE		1	
214	532 17 56-09	LEVIER		1	
215	532 17 56-52	BARRE		1	
243	532 19 07-36	SUPPORT		1	
252	819 13 16-16	RONDELLE		1	
254	817 00 06-16	VIS		1	
255	532 17 56-08	ARBRE		1	
258	532 17 80-62	COLLIER DE SERRAGE		1	
259	532 18 02-12	SUPPORT		1	
261	532 13 14-94	POULIE		1	
262	872 11 06-22	BOULON		1	
263	817 00 06-12	VIS		1	
264	532 19 76-07	SUPPORT		1	
266	532 18 20-61	PROTECTOR		1	
279	872 11 06-16	BOULON		1	
292	532 40 02-71	RONDELLE D'ESPACEMENT		1	
295	532 17 91-14	POULIE		1	

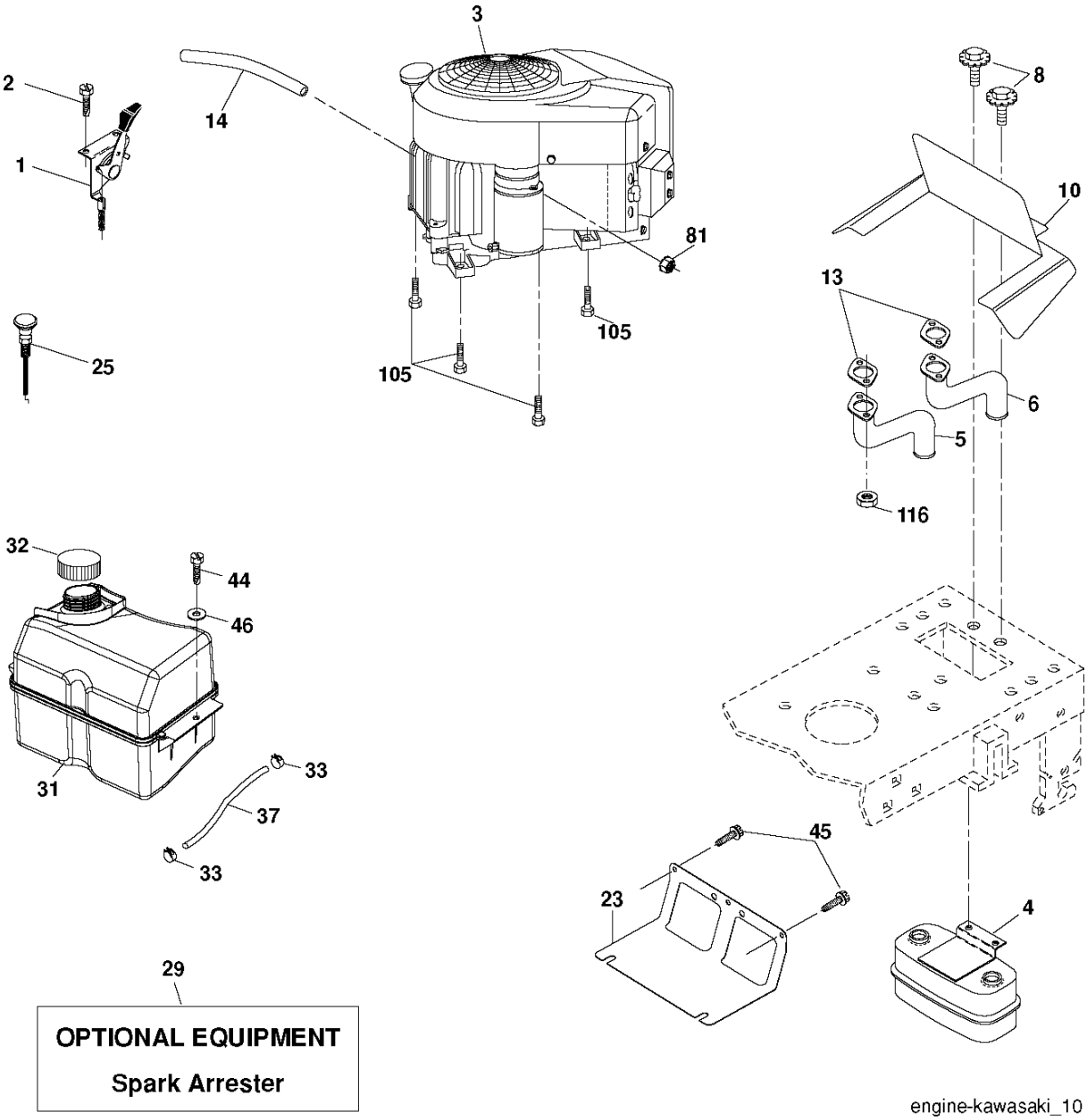
3
2
14
8
1
10
81
13
25
105
105
6
5
116
32
44
46
31
33
37
33
45
23
4
29
OPTIONAL EQUIPMENT
Spark Arrester
engine-kawasaki_10

Référence	Numéro de Pièce	Description	Remarque	QTÉ	Kit équipement
1	532 41 21-65	CÂBLE		1	
2	532 41 63-58	VIS		1	
4	532 14 97-23	SILENCIEUX		1	
5	532 17 60-67	TUBE		1	
6	532 17 60-68	TUBE		1	
8	532 17 18-77	BOULON		1	
10	532 14 66-29	PROTECTEUR		1	
14	532 14 84-56	TUBE		1	
23	532 16 98-37	PROTECTEUR		1	
25	532 19 15-96	COMMA*RPL.PAR 532187767428		1	
29	532 13 71-80	SPARK ARRESTER KIT		1	
31	532 40 75-45	RÉSERVOIR À ESSENCE		1	
32	532 19 77-25	BOUCHON		1	
33	532 12 34-87	AGRAFE DE TUYAU		1	
37	532 13 70-40	TUYAU		1	
44	817 67 04-12	VIS		1	
45	817 00 06-12	VIS		1	
46	819 09 14-16	RONDELLE		1	
81	873 51 04-00	ÉCROU		1	
105	817 12 06-16	VIS		1	
116	532 18 43-62	NUT HEX FLANGE TOPLOCK		1	

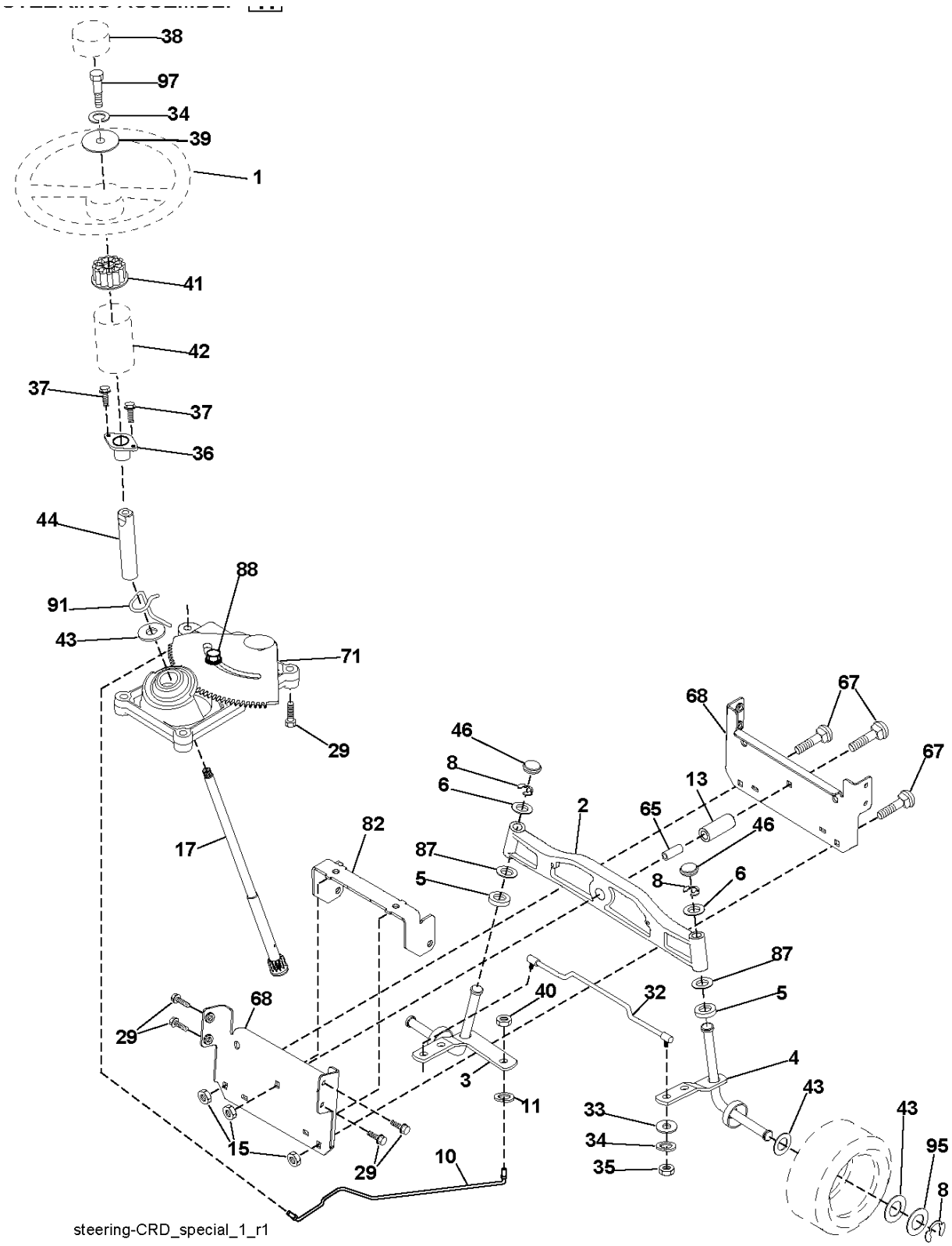

steering-CRD_special_1_r1

Référence	Numéro de Pièce	Description	Remarque	QTÉ	Kit équipement
1	532 41 64-80	VOLANT		1	
2	532 18 47-06	ARBRE		1	
3	532 16 98-40	AXE		1	
4	532 16 98-39	AXE		1	
5	532 12 49-31	RONDELLE		1	
6	532 12 17-48	RONDELLE		1	
8	812 00 00-29	BAGUE DE RETENUE		1	
10	532 17 51-21	BARRE		1	
11	810 04 06-00	RONDELLE		1	
13	532 13 65-18	TUBE		1	
15	532 14 52-12	ÉCROU		1	
17	532 19 07-53	BARRE		1	
29	817 00 06-12	VIS		1	
32	532 17 18-88	BARRE		1	
33	819 11 12-16	RONDELLE		1	
34	810 04 05-00	RONDELLE		1	
35	873 54 05-00	ÉCROU		1	
36	532 15 50-99	BUSHING		1	
37	532 15 29-27	VIS		1	
38	532 41 59-87	BOUTON		1	
39	819 11 38-12	RONDELLE		1	
40	873 54 06-00	ÉCROU		1	
41	532 18 67-37	ADAPTATEUR		1	
42	532 41 11-39	CACHE COLONNE		1	
43	532 12 17-49	RONDELLE		1	
44	532 19 07-52	ARBRE		1	
46	532 12 12-32	ENJOLIVEUR		1	
65	532 41 47-36	RONDELLE D'ESPACEMENT		1	
67	872 11 06-18	BOULON		1	
68	532 16 98-27	ARBRE		1	
71	532 17 51-46	STEERING GEAR		1	
82	532 19 99-78	SUPPORT ESSIEU AVANT		1	
87	532 17 39-66	RONDELLE		1	
88	532 17 51-18	BOULON		1	
91	532 17 55-53	RESSORT		1	
95	532 18 89-67	RONDELLE		1	
97	874 78 05-64	BOULON		1	

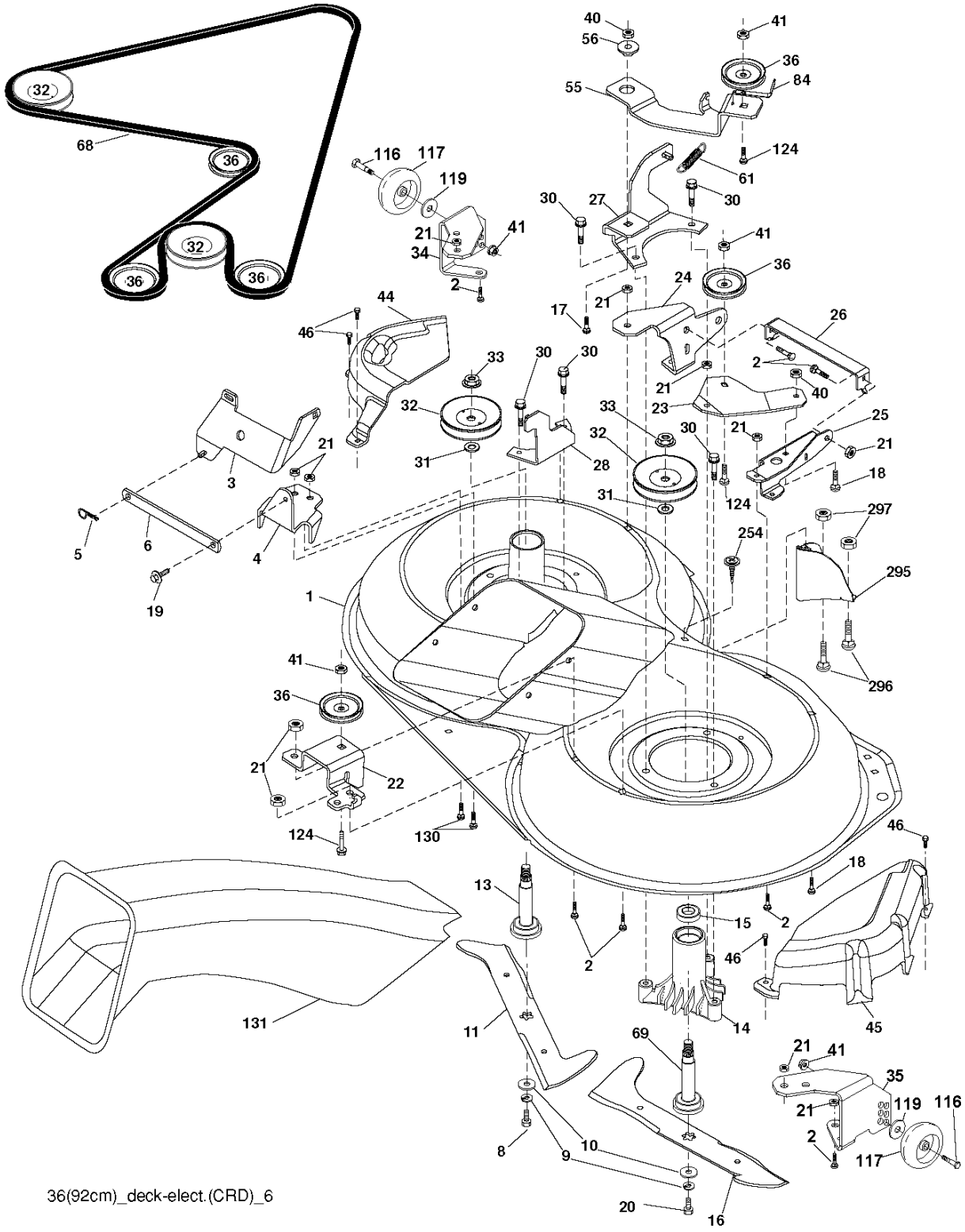
36(92cm)_deck-elect.(CRD)_6

Référence	Numéro de Pièce	Description	Remarque	QTÉ	Kit équipement
1	532 40 01-08	CARTER		1	
2	872 14 05-06	BOULON		1	
3	532 16 55-69	SUPPORT		1	
4	532 16 55-58	SUPPORT		1	
5	532 12 46-70	RETAINING RING		1	
6	532 16 55-57	BARRE		1	
8	532 18 17-12	BOULON		1	
9	810 03 06-00	RONDELLE		1	
10	532 14 02-96	RONDELLE		1	
11	532 18 63-85	COUTEAU		1	
13	532 13 76-45	ARBRE		1	
14	532 12 87-74	CARTER		1	
15	532 11 04-85	ROULEMENT		1	
16	532 18 63-86	COUTEAU		1	
17	872 14 06-10	BOULON		1	
18	872 11 06-06	BOULON		1	
19	532 13 28-27	SPEC. BOLT		1	
20	532 18 17-13	BOULON		1	
21	873 68 05-00	ÉCROU		1	
22	532 19 95-90	SUPPORT		1	
23	532 16 54-46	PLAQUE		1	
24	532 16 52-42	SUPPORT		1	
25	532 16 52-44	SUPPORT		1	
26	532 40 01-10	SUPPORT		1	
27	532 16 55-68	SUPPORT		1	
28	532 16 55-67	SUPPORT		1	
30	532 17 39-84	VIS		1	
31	532 18 76-90	RONDELLE		1	
32	532 15 35-32	POULIE		1	
33	532 40 02-34	ÉCROU		1	
34	532 40 01-07	SUPPORT		1	
35	532 40 01-06	SUPPORT		1	
36	532 14 67-63	POULIE		1	
40	873 68 06-00	ÉCROU		1	
41	873 90 06-00	ÉCROU		1	
44	532 17 55-38	CARTER		1	
45	532 17 55-39	CARTER		1	
46	532 13 77-29	VIS		1	
55	532 19 94-98	BRAS		1	
56	532 16 57-23	RONDELLE D'ESPACEMENT		1	
61	532 19 94-86	RESSORT		1	
68	532 40 20-08	COURROIE		1	
69	532 16 54-82	ARBRE		1	
84	532 15 60-85	GUIDE DE COURROIE		1	
116	532 19 34-06	BOULON		1	
117	532 17 48-73	ROUE		1	
119	819 13 20-12	RONDELLE		1	
124	872 11 06-12	BOULON		1	
130	872 11 05-06	BOULON		1	
131	532 16 56-61	TUBE		1	
254	817 00 06-16	VIS		1	
295	532 41 21-71	PLAQUE		1	
296	872 14 04-06	BOULON		1	
297	873 93 04-00	ÉCROU		1	
- -	532 18 18-57	CARTER	Mandrel Assembly (Includes housing, shaft assembly, and bearing only - pulley/nut/washer and blade bolt/washers not included)	1	
- -	532 18 18-58	CARTER		1	
- -	532 41 37-11	PLATEAU DE COUPE	Replacement Mower, Complete (Std. Deck - Order separately guage wheel components key nos. 116 - 119)	1	

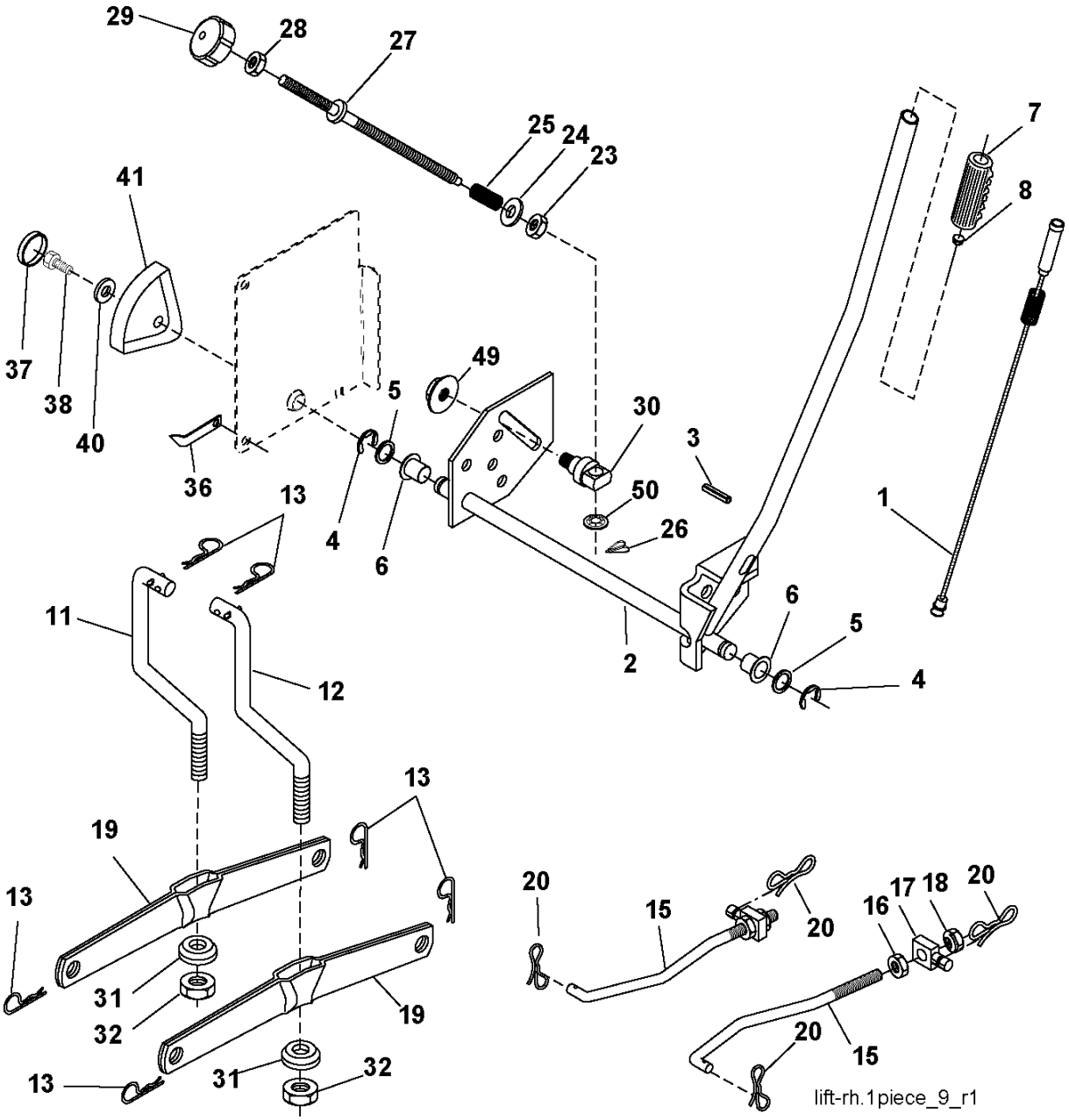
29
28
27
25
24
23
41
37
38
40
36
49
5
30
3
50
26
4
6
13
11
12
2
7
8
1
6
5
4
13
19
13
31
32
19
13
31
32
20
15
20
16
17
18
20
20
15
lift-rh.1piece_9_r1

LEVAGE DE TONDEUSE / LEVAGE DE L'UNITÉ DE COUPE CTH140 TWIN, 96061019203, 2009-04

Référence	Numéro de Pièce	Description	Remarque	QTÉ	Kit équipement
1	532 40 49-81	PLUNGE		1	
2	532 15 94-71	LEVIER		1	
3	532 10 57-67	PIN RETAINING SCREW		1	
4	812 00 00-02	BAGUE DE RETENUE		1	
5	819 21 16-21	RONDELLE		1	
6	532 12 01-83	ROULEMENT		1	
7	532 12 56-31	POIGNÉE		1	
8	532 12 45-26	BOUTON		1	
11	532 16 58-29	BARRE		1	
12	532 16 58-31	BARRE		1	
13	532 12 46-70	RETAINING RING		1	
15	532 17 32-88	MAILLON		1	
16	873 35 08-00	ÉCROU		1	
17	532 17 56-89	SUPPORT		1	
18	873 80 08-00	ÉCROU		1	
19	532 13 98-68	LEVIER		1	
20	532 19 42-09	RESSORT		1	
23	532 11 08-07	ÉCROU		1	
24	819 13 10-16	RONDELLE		1	
25	532 16 40-24	RESSORT		1	
26	532 16 94-84	AXE		1	
27	532 16 45-43	BARRE		1	
28	873 35 06-00	ÉCROU		1	
29	532 13 80-57	BOUTON		1	
30	532 15 02-33	TRUNNION		1	
31	532 16 98-65	ROULEMENT		1	
32	873 54 06-00	ÉCROU		1	
36	532 15 50-97	INDICATEUR		1	
37	532 12 39-35	BOUCHON		1	
38	817 06 05-16	VIS		1	
40	819 11 24-10	RONDELLE		1	
41	532 12 39-34	INDICATEUR		1	
49	532 14 52-12	ÉCROU		1	
50	532 11 04-52	ÉCROU		1	

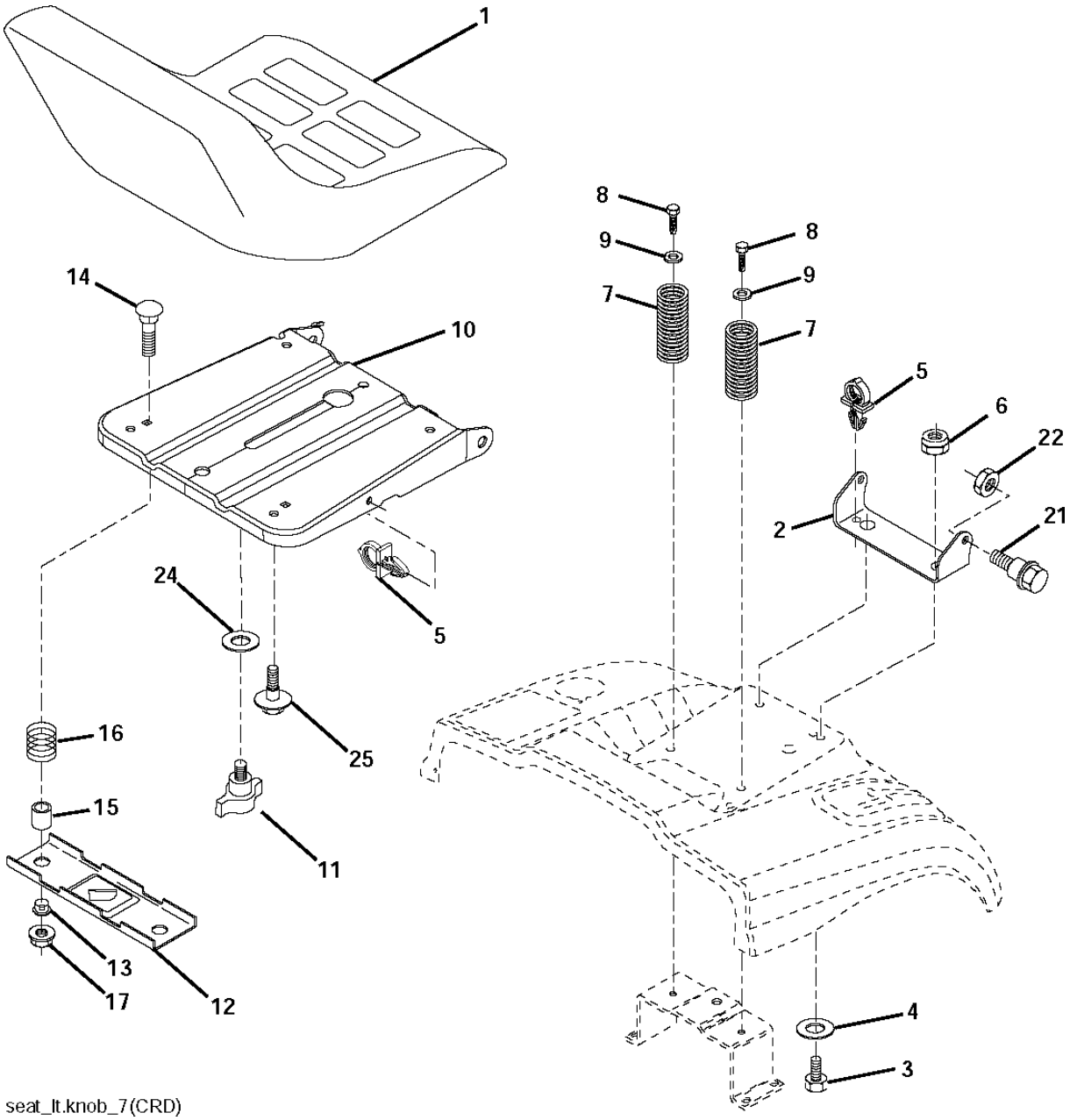

seat_lt.knob_7(CRD)

Référence	Numéro de Pièce	Description	Remarque	QTÉ	Kit équipement
1	532 18 87-15	SIEGE CONDUCTEUR		1	
2	532 14 05-51	SUPPORT		1	
3	871 11 06-16	VIS		1	
4	819 13 16-10	RONDELLE		1	
5	532 14 50-06	COLLIER DE SERRAGE		1	
6	873 80 06-00	ÉCROU		1	
7	532 12 41-81	RESSORT		1	
8	817 00 06-16	VIS		1	
9	819 13 16-14	RONDELLE		1	
10	532 19 55-30	BERCEAU DE SIEGE CONDUCTEUR		1	
11	532 16 63-69	ÉCROU PAPILLON		1	
12	532 17 46-48	SUPPORT		1	
13	532 12 12-48	BUSHING		1	
14	872 05 04-12	BOULON		1	
15	532 12 12-49	RONDELLE D'ESPACEMENT		1	
16	532 12 37-40	RESSORT		1	
17	532 12 39-76	LOCKNUT		1	
21	532 17 18-52	BOULON		1	
22	873 80 05-00	LOCK NUT		1	
24	819 17 19-12	RONDELLE		1	
25	532 12 70-18	BOULON		1	

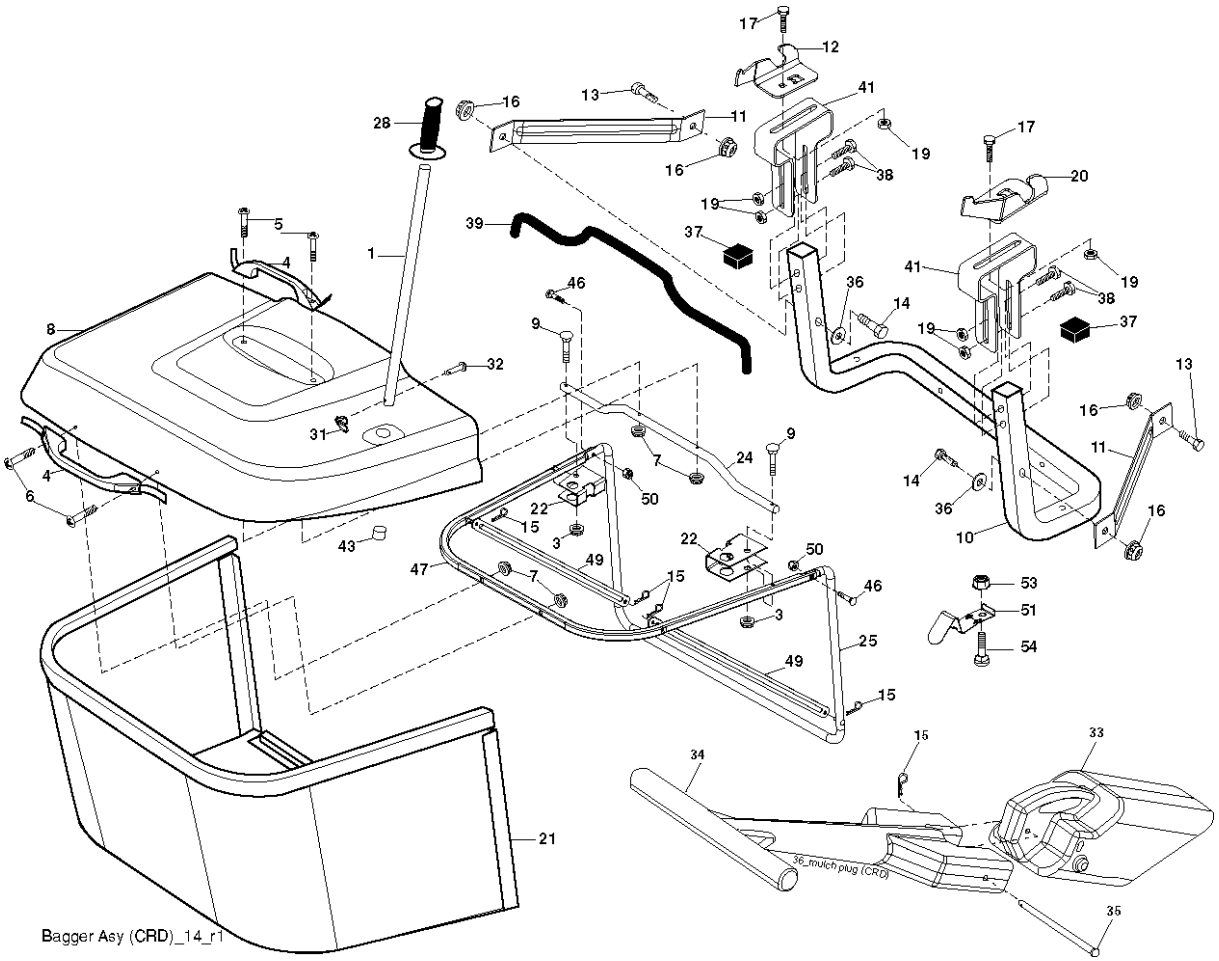
Bagger Asy (CRD)_14_r1
36_mulch plug (CRD)

Référence	Numéro de Pièce	Description	Remarque	QTÉ	Kit équipement
1	532 16 52-49	BARRE		1	
3	532 12 39-76	LOCKNUT		1	
4	532 16 99-16	POIGNÉE		1	
5	874 98 10-24	VIS		1	
6	874 98 10-32	VIS		1	
7	873 40 10-00	ÉCROU		1	
8	532 18 10-95	CARTER		1	
9	872 14 04-18	BOULON		1	
10	532 18 12-82	TUBE		1	
11	532 16 57-19	BARRE		1	
12	532 18 88-48	SUPPORT		1	
13	874 76 06-12	BOULON		1	
14	874 52 06-36	BOULON		1	
15	532 12 46-70	RETAINING RING		1	
16	873 90 06-00	ÉCROU		1	
17	872 14 05-06	BOULON		1	
19	873 90 05-00	ÉCROU		1	
20	532 18 88-47	SUPPORT		1	
21	532 40 61-80	SAC		1	
22	532 16 57-81	COUVERCLE		1	
24	532 16 57-83	CADRE		1	
25	532 19 37-05	TUBE		1	
28	532 16 57-87	POIGNÉE		1	
31	532 16 94-84	AXE		1	
32	532 12 68-75	RIVET		1	
33	532 16 55-71	BOUCHON		1	
34	532 16 55-70	POIGNÉE		1	
35	532 16 55-72	PIN RETAINING SCREW		1	
36	819 13 20-12	RONDELLE		1	
37	532 17 54-01	BOUCHON		1	
38	872 01 05-20	BOULON		1	
39	532 41 62-57	JOINT		1	
41	532 16 96-83	SUPPORT		1	
43	532 17 40-83	BOUCHON		1	
46	872 11 05-10	BOULON		1	
47	532 19 37-04	TUBE		1	
49	532 19 33-05	BARRE		1	
50	873 80 05-00	LOCK NUT		1	
51	532 19 99-03	CLIQUET DE VERROUILLAGE		1	
53	873 51 04-00	ÉCROU		1	
54	872 14 04-06	BOULON		1	